BAUPLAN UND BAUGRUPPENÜBERSICHT

rewaco TYP HS6 Twin Cam

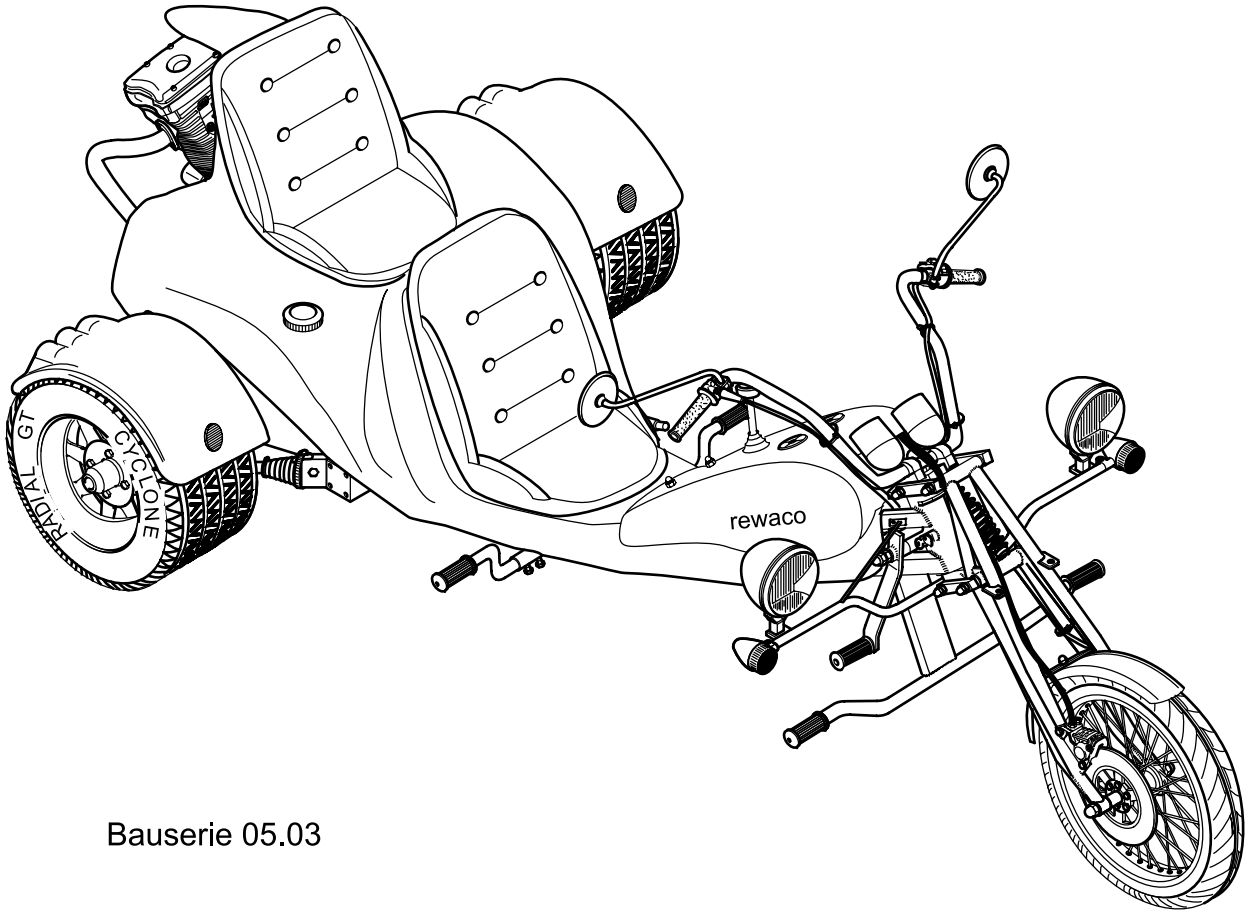

Bauserie 05.03

Baugruppen und Zeichnungsübersicht

Bild 01 Lenkgabel Sport-line
Bild 01.1 Lenkgabelmontage
Bild 02 Rahmenheckteil
Bild 03 Lenkkopflager montage
Bild 03.1 Lenkkopflager Sport-line
Bild 04 Pedal und Hauptbremszylindermontage
Bild 05 Kupplungsseilmontage
Bild 06 Bremsscheibenmontage
Bild 06.1 Bremsscheibe Sport-line
Bild 07 Montage Bremsscheibe hinten+ Getriebe
Bild 08 Stoßdämpfermontage
Bild 09 Handbremshebelmontage
Bild 10 Lenker und Bedienungselementemontage
Bild 11 Schalthebel-und Schaltstangenmontage
Bild 12 Verlegung der Bremsleitung
Bild 13 Tank und Batteriemontage
Bild 14 Ölkühler Montage
Bild 14.1 Montage Ölkühlerschlauch
Bild 15 Montage Schwungscheibe
Bild 16 Motoreinbau
Bild 17 Montage Auspuffkrümmer-KAT
Bild 18 Montage Auspuff Endschalldämpfer
Bild 19 Montage Kotflügel -Heckbügel
Bild 20 Anschluss Elekt.Benzinpumpe
Bild 20.1 Vergaseranbauteile
Bild 20.2 Lüfter Montage
Bild 21 Montage Karosserie
Bild 22 Motor Anschlußplan
Bild 22.1 Motor Elektrik
Bild 23 Montage Hauptkabelbaum
Bild 24 Montage Rahmen -Abdeckblech
Bild 25 Montage Zündschloß
Bild 26-33 Übersicht Elektrik
Bild 34 Montage Seitenaufprallschutz
Bild 35 Montage Reling
Bild 36 Montage Sissy Bar
Bild 37 Koffer Montage

Dieses Werk ist urheberrechtlich geschützt. Die dadurch begründeten Rechte, insbesonderer die der Übersetzung, des Nachdrucks, der Entnahme von Abbildung, der Wiedergabe auf photomechanischem Wege und der Speicherung in Datenverarbeitungsanlagen, bleiben auch nur auszugsweiser Verwertung vorbehalten.

© 2003 by rewaco Spezialfahrzeuge GmbH

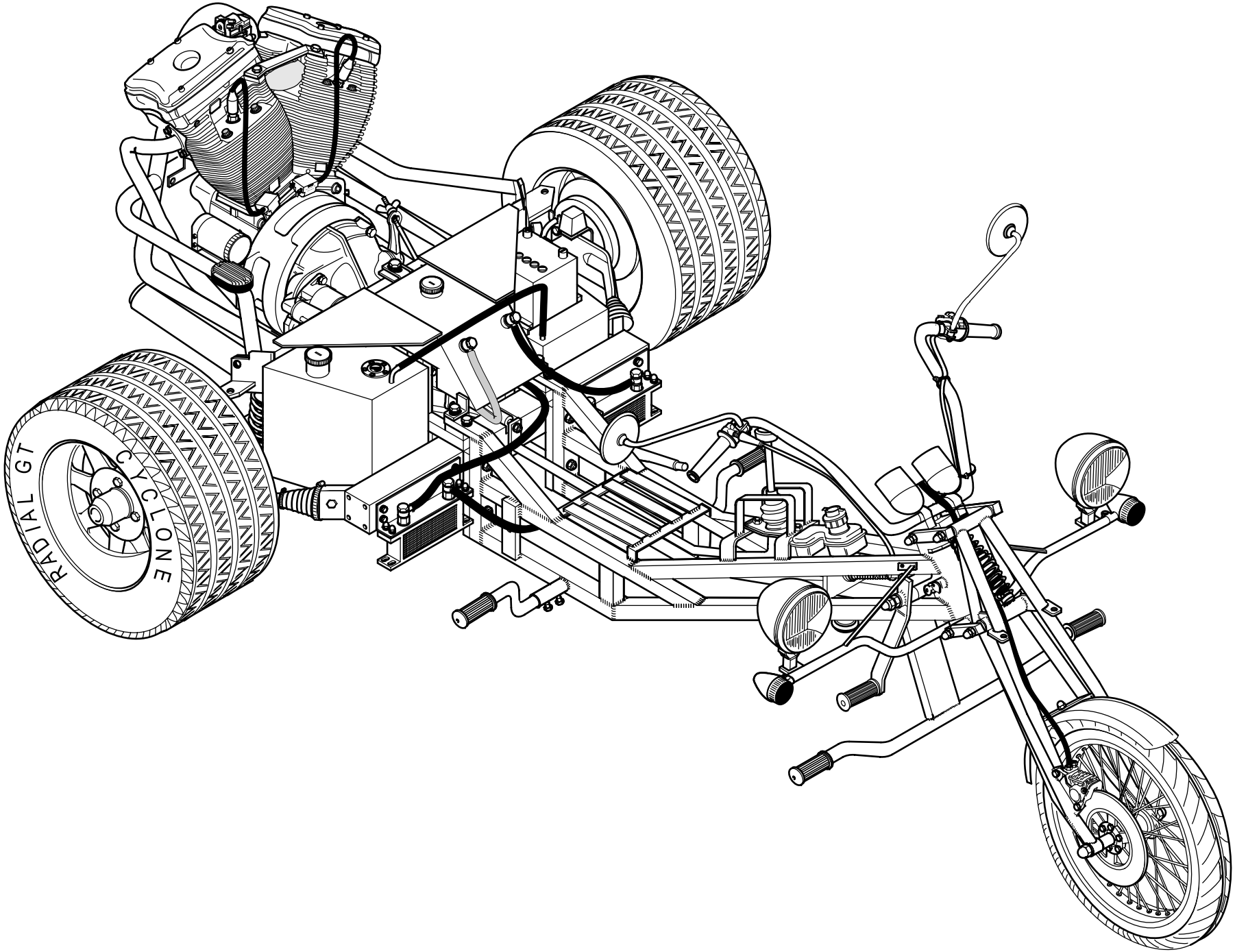
RADIAL GT
CYCLONE

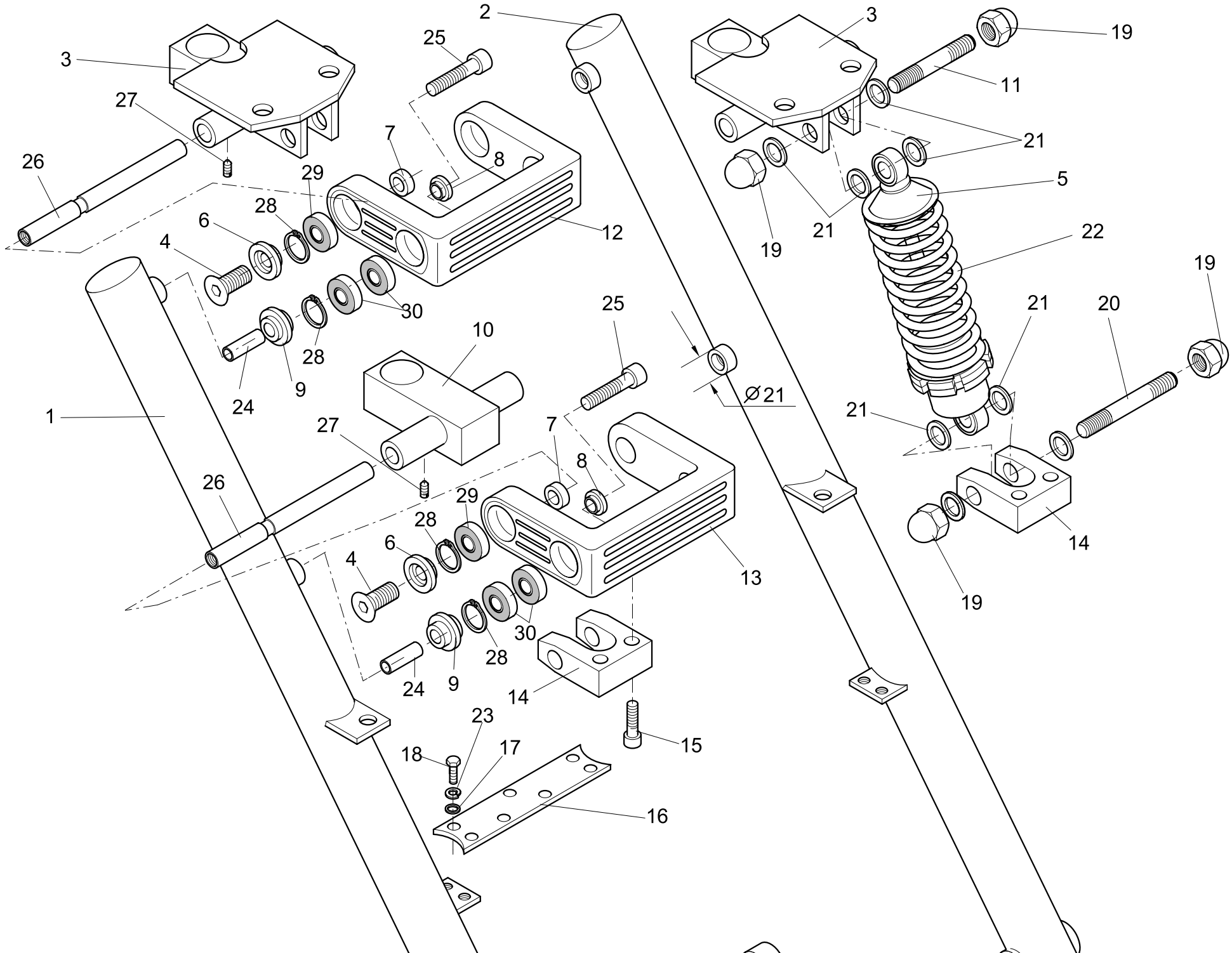
1
2
3
4
5
6
7
8
9
10
11
12
13
14
15
16
17
18
19
20
21
22
23
24
25
26
27
28
29
30
Ø21

Montagehinweis HS6

Abbildung 01

Lenkgabelmontage:

Die Montage der Gabel ist wie in der Zeichnung beschrieben vor zunehmen.

Auf Festensitz der Schrauben ist zu achten.!!

Pos.	Stk	Artikel-Nr	Artikel bezeichnung
1	1	01 1002 2	Gabelrohr Sport-Line rechts
2	1	01 1002 3	Gabelrohr Sport-Line links
3	1	01 0052 1	Gabelbrücke oben Sport-line Lenkgabel VA
4	4	7991 A2 10/30	Senkkopf-Schraube A2 M10X30
5	1	33 1781 2.1	Stoßdämpfer Bilstein HS1-6 + RF1 ohne Feder, mit Federteller ab 0
6	4	30 1035 4	Passcheibe Pos. 6 Sport-line
7	4	30 1035 5	Passcheibe Pos. 7 Sport-line
8	4	30 1035 6	Passcheibe Pos. 8 Sport-line
9	4	30 1035 9	Passcheibe Pos. 9 Sport-line
10	1	01 0052 3	Gabelbrücke unten Sport-line Lenkgabel VA
11	1	0938 ZN 12/60	Stiftschraube 5.6 ZN M12X60
12	1	01 0031 2	Gabelbrücke ALU oben Sport-line poliert
13	1	01 0032 3	Gabelbrücke ALU unten Sport-line poliert
14	1	20 0045 3	Halter für Stoßdämpfer Sportline Gabel
15	2	0912 A2 10/40	Innensechskantschraube A2 M10X40
16	1	19 1049 1	Halter Schutzblech für Sport-line Lenkgabel mit Bereifung 180/60-1
17	4	0125 A2 8	U-Scheibe A2 M8
18	4	0933 A2 8/16	Skt-Schraube A2 M08X16
19	4	1587 A2 12.1	Hutmutter A2 M12
20	1	0938 ZN 12/80	Stiftschraube 5.6 ZN M12X80
21	8	0125 A2 12	U-Scheibe A2 M12
22	1	33 1051 1	Feder für Lenkgabel HS4/5/6 ab 4/2002
23	4	0127 B A2 8	Federring Form B A2 M8
24	4	33 1034 6	Passhülse sport-line gabel
25	4	0912 A2 10/60	Innensechskantschraube A2 M10X60
26	2	01 0040 1	Gabelbolzen Sport-line
27	2	0914 A2 6/8	Innensechskantschraube A2 M06X08 (Madenschr.)
28	8	05 1135 1	Sicherungsring DIN 472 / 35
29	4	05 1160 2	Kugellager 6202 2RS / Sportline-Gabel
30	8	05 1160 4	Kugellager 6003 ZZ / Sportline-Gabel ab 08/04

Bauanleitung 01.1

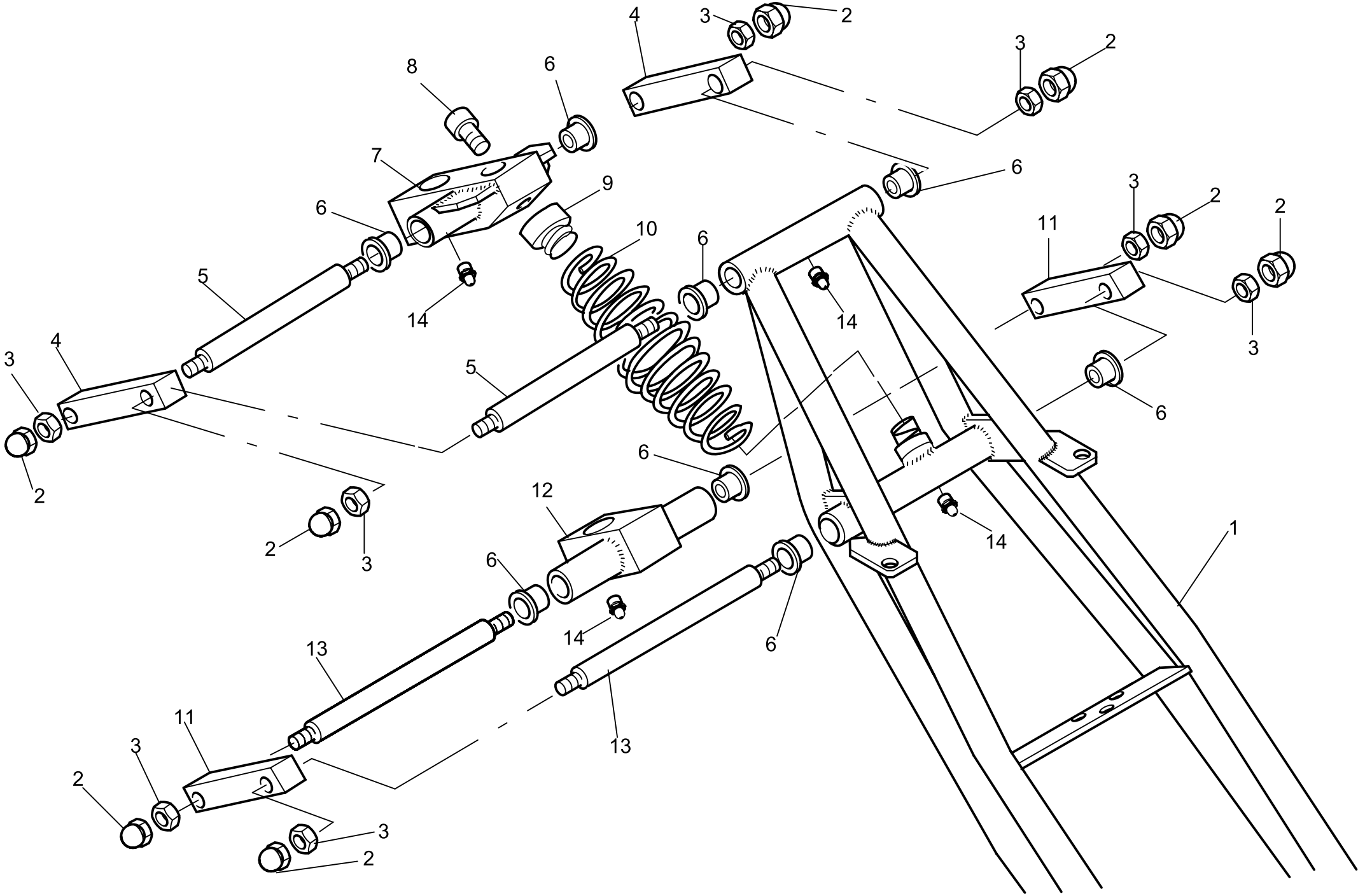

Montagehinweis

Abbildung 01.1

Lenkgabelmontage:

Lagerbuchse Pos.6 mit einem Kunststoffhammer in den Lenkgabelrahmen und die Gabelbrücke einsetzen. Mit einem Gabelbolzen das Lagerspiel prüfen, ist das Spiel nicht ausreichend, die Kunststoffbuchse mit einer Reibahle auf 16 H7 ausreiben.

Untere Gabelbrücke Pos.12 und Gabellaschen Pos.11 montieren und die Flachmutter Pos.3 ansetzen.

Tonnenfeder Pos. 10 auf den unteren Federknauf aufschrauben. Vor dem Aufschrauben den Federknauf einfetten , um eine Beschädigung der Chromoberfläche zu vermeiden.

Federknauf Pos.9 in Tonnenfeder einsetzen und mit der Imbusschraube Pos.8 sowie oberen Gabelbrücke Pos.7 verschrauben.

Gabelbolzen Pos. 5 wie Eingangs beschrieben einsetzen, die Gabellasche Pos.4 montieren und mit der Flachmutter Pos. 3 sichern.

Lagerspiel durch Anziehen der Flachmutter einstellen und mit der Hutmutter Pos. 2 kontern.Das Lagerspiel so einstellen, daß ein leichter Widerstand beim Drehen der Lagerung möglich ist. Nach Einbau und Probefahrt prüfen und ggf. einstellen.

Schmiernippel Pos. 14 einschrauben und Gabel abschmieren.

Pos.	Stk	Artikel-Nr	Artikel bezeichnung
1	1	01 1001 2	Lenkgabelrahmen
2	8	1587 A2 12.1	Hutmutter A2 M12
3	8	0439 A2 12	Flachmutter A2 M12
4	2	01 0022 1	Gabellasche 142 mm
5	2	01 0031 1	Gabelbolzen oben ab 1/97
6	8	01 0040 2	Lagerbuchse 16/18
7	1	01 0051 1	Gabelbrücke oben ab 1/97
8	1	0912 A2 12/40	Innensechskantschraube A2 M12X40
9	1	01 0060 1	Federknauf
10	1	01 0070 1	Tonnenfeder
11	2	01 0023 1	Gabellasche 117 mm
12	1	01 0091 1	Gabelbrücke unten ab 1/97
13	2	01 0101 1	Gabelbolzen unten ab 1/97 mm
14	4	01 0900 1	Schmiernippel M6x1

Bauanleitung 02

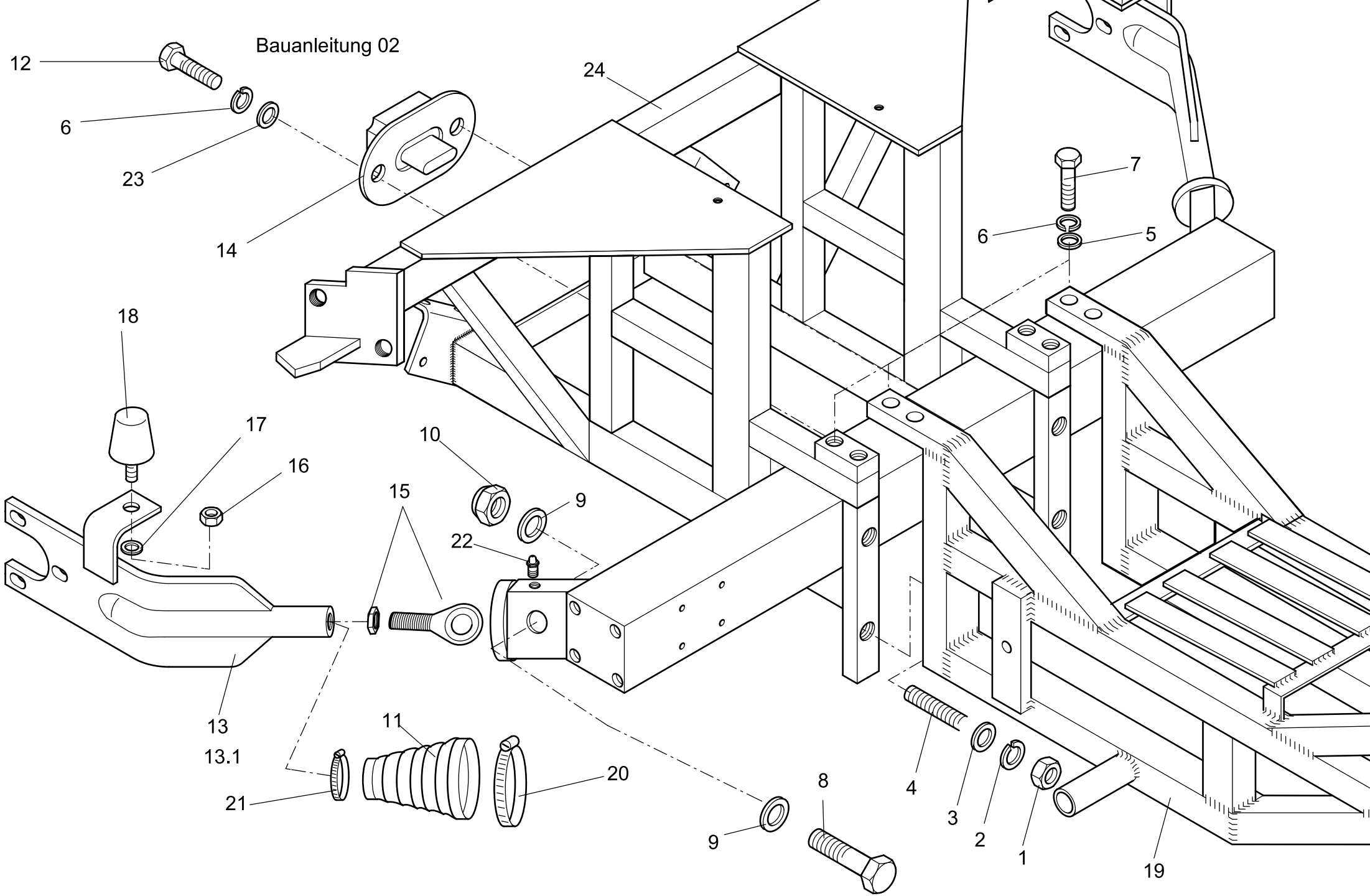

Montagehinweis HS6

Abbildung 02.

Montage Rahmenheckteil:

Schutzschrauben entfernen und ggf. Gewinde nach der Kunststoffbeschichtung nachschneiden.
Stiftschraube Pos.4 in das Rahmenheckteil einschrauben.
Pos. 19 Rahmenvorderteil an das Rahmenheckteil ansetzen und mit Pos. 1,2,3,5,6,7 wie in Abb. 2 gezeichnet verschrauben. Sind alle Verbindungselemente montiert, den Rahmen ausrichten und die Verschraubung beiziehen.

Pos. 1wird mit 85 Nm angezogen !
Pos. 7 wird mit 120 Nm angezogen !

Pos.	Stk	Artikel-Nr	Artikel bezeichnung
1	4	0934 A2 12	Skt-Mutter A2 M12
2	4	0127 B A2 12	Federring Form B A2 M12
3	4	0125 A2 12	U-Scheibe A2 M12
4	4	0938 ZN 12/60	Stiftschraube 5.6 ZN M12X60
5	4	7349 ZN 10/25/4	U-Scheibe ZN M10X25X4
6	6	0127 A ZN 10	Federring A ZN M10
7	4	0961 ZN 10//1/35	Skt-Schraube 10.9 ZN M10x1x35
8	2	0931 16/55VZ	Skt-Schraube M16x55VZ
9	4	0125 ZN 16	U-Scheibe ZN M16
10	2	0985 ZN 16	Skt-Mutter selbstsichernd ZN M16
11	2	33 0020 2	Achsmanschette für Rahmen ab 1/2001
12	2	0933 A2 10/30	Skt-Schraube A2 M10X30
13	1	02 0070 2.1	Längs Lenker links
13,1	1	02 0070 1.1	Längs Lenker rechts
14	1	02 0161 2	Halter für 2 Punkt Getriebe ab 01.2001
15	2	30 2027 1	Gelenkkopf D16 Maßreihe
16	2	0985 A2 8	Skt-Mutter selbstsichernd A2 M08
17	2	0125 A2 8	U-Scheibe A2 M8
18	2	33 0060 1	Achsanschlag HS4 / HS5 Gummipuffer ab 01/2001
19	1	02 0011 3.2	Rahmenvorderteil HS6 ab 1/2001 silber
20	2	16 0121 2	Schlauchschelle Oetker 81,5 - 706R
21	2	16 0120 6	Schlauchschelle Cobra 32 mm
22	2	01 0900 1	Schmiernippel M6x1
23	2	0125 ZN 10	U-Scheibe ZN M10
24	1	02 0011 1	Rahmenheckteil HS6 ab 1/2001

Bauanleitung 03

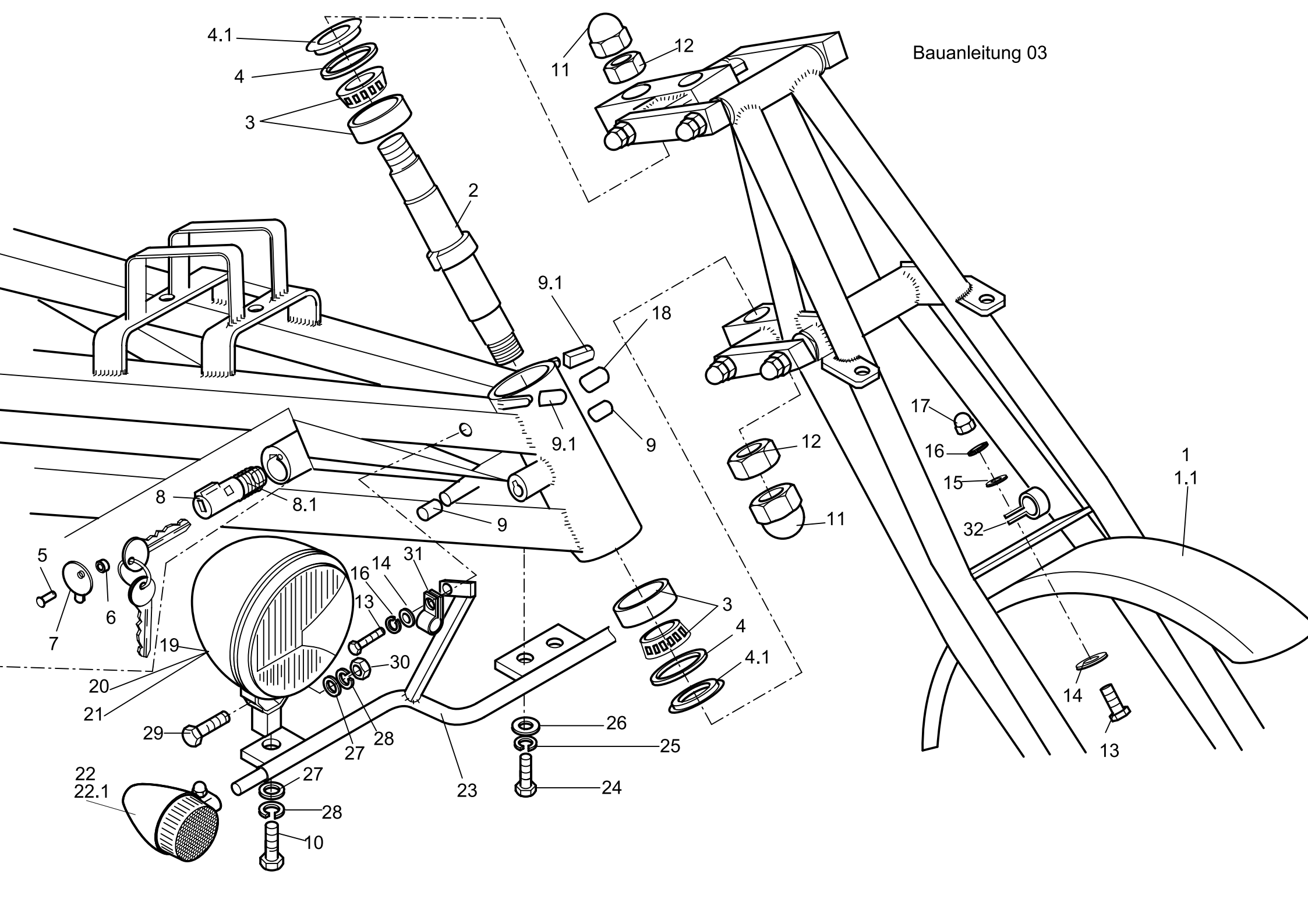

Montagehinweis HS6

Abbildung 03.

Lenkkopflager Montage:

Lagersitz im Lenkkopfrohr mit einem Fächerschleifer
oder Topfschleifer ausschleifen, bis der Lagersitz
blank ist.
(Achtung nur Farbrückstände ausschleifen)

Lagerschale Pos.3einsetzen. Lenkbolzen von oben einsetzen und
die obere Lagerhälfte einsetzen.(Pos.4+4.1nicht vergessen)

Die vorbereitete Lenkgabel mit der oberen Gabelbrücke einsetzen und mit der
Flachmutter Pos.12 sichern. Unterere Lagerhälfte montieren (Pos.4+4.1 nicht vergessen)
Unterere Gabelbrücke einsetzen und mit der Flachmutter Pos.12 sichern

Beim Einsetzen des Lenkschlosses ist auf
den richtigen Sitz der Verriegelungsnut im Lenkbolzen zu achten. Nach der
Lenkschloßmontage die Flachmutter Pos.12 so einstellen, daß die Lenkgabel
Spielfrei sitzt und unter leichtem Widerstand nach beiden Seiten schwenkbar ist.
Mit Hutmutter Pos.11 kontern.

Die Verkabelung der Hauptscheinwerfer und der Blinker wird nach der Verlegung
des Hauptkabelbaums durchgeführt. Hierbei werden die original H4 Stecker gegen
den H4-Stecker Pos.20 ausgetauscht.

Pos.32erst nach Verlegung der Stahlflexleitung montieren.

Pos. 31 als Gaszugdurchführung gedacht.

Pos.	Stk	Artikel-Nr	Artikel bezeichnung
1	1	19 1047 0	Schutzblech Indian Glimmereffekt o. uni*
1,1	1	19 1046 0	Schutzblech glimmer o. uni für Reifen 90/90-18 und 110/80-18*
2	1	03 0010 1	Lenkbolzen mit Ring
3	2	03 0020 2	Lenkkopflager 32006X
4	2	20 9571 2	Simmerring für Lenkkopflager
4,1	2	03 0015 6	Deckel für Lenkkopflager
5	1	03 0100 2	Lenkschloss-Kerbnagel
6	1	03 0090 2	Lenkschloß-Federscheibe für Kerbnagel
7	1	03 0080 2	Lenkschloß-Deckel
8	1	03 0070 2	Lenkschloss
8,1	1	03 0075 2	Lenkschloss-Druckfeder
9	2	03 0051 2	Endstopfen 10 mm
9,1	2	03 0050 2	Endstopfen 8 mm
10	2	07 1254 2	Skt-Schraube 3/8"-24UNF 3/4" A2
11	2	1587 24/1.5	Hutmutter M24X1.5 Verchromt
12	2	0439 24/1.5	Flachmutter M24X1.5 verchromt
13	5	0933 A2 6/20	Skt-Schraube A2 M06X20
14	5	9021 A2 6	K-Scheibe A2 M6
15	3	0125 A2 6	U-Scheibe A2 M6
16	5	0127 B A2 6	Federring Form B A2 M6
17	3	1587 A2 6	Hutmutter A2 M06
18	1	03 0052 2	Endstopfen 12 mm
19	2	03 0120 2	H4 Birnen
20	2	03 0110 2	Stecker für H4 Lampe
21	2	22 6661 2	Hauptscheinwerfer komplett mit H4 Einsatz
22	2	09 0060 2	Blinker vorne Chrom EG
22,1	2	18 0581 1	Glühbirne 12V 18W
23	1	09 0050 1	Scheinwerfer- und Blinkerstange HS4-HS6 EG
24	2	0933 A2 8/20	Skt-Schraube A2 M08X20
25	2	0127 B A2 8	Federring Form B A2 M8
26	2	9021 A2 8	K-Scheibe A2 M8
27	4	0125 A2 10	U-Scheibe A2 M10
28	4	0127 B A2 10	Federring Form B A2 M10
29	2	07 1254 1	Skt-Schraube 3/8"-24UNF 1 3/4" A2
30	2	0934 UNF A2 3/8	Skt-Mutter UNF A2 3/8"
31	1	16 0120 8	Rohrschelle mit Gummieinlage 6 mm
32	1	16 0120 9	Rohrschelle mit Gummieinlage 8 mm

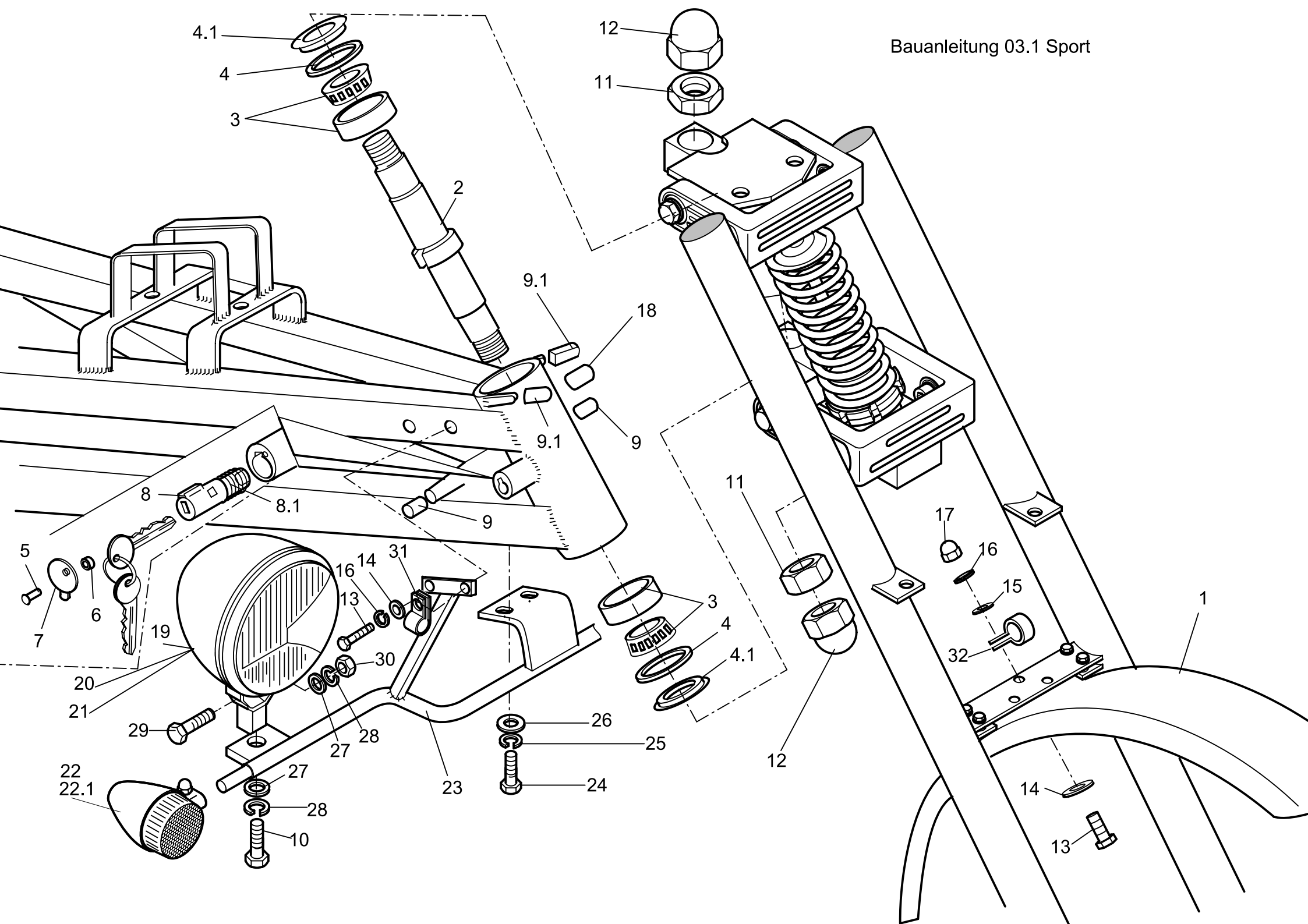
4.1
4
3
2
12
11
9.1
18
9
9.1
8
8.1
9
5
6
7
19
20
21
16
14
31
13
30
29
27
28
27
28
10
22
22.1
23
26
25
24
3
4
4.1
11
12
17
16
15
32
1
14
13

Montagehinweis HS6

Abbildung 03.1

Lenkkopflager Sport-Line Montage:

Lagersitz im Lenkkopfrohr mit einem Fächerschleifer
oder Topfschleifer ausschleifen, bis der Lagersitz
blank ist.
(Achtung nur Farbrückstände ausschleifen)

Lagerschale Pos.3einsetzen. Lenkbolzen von oben einsetzen und
die obere Lagerhälfte einsetzen.(Pos.4+4.1nicht vergessen)

Die vorbereitete Lenkgabel mit der oberen Gabelbrücke einsetzen und mit der
Flachmutter Pos.12 sichern. Unterere Lagerhälfte montieren (Pos.4+4.1 nicht vergessen)
Unterere Gabelbrücke einsetzen und mit der Flachmutter Pos.12 sichern

Beim Einsetzen des Lenkschlosses ist auf
den richtigen Sitz der Verriegelungsnut im Lenkbolzen zu achten. Nach der
Lenkschloßmontage die Flachmutter Pos.12 so einstellen, daß die Lenkgabel
Spielfrei sitzt und unter leichtem Widerstand nach beiden Seiten schwenkbar ist.
Mit Hutmutter Pos.11 kontern.

Die Verkabelung der Hauptscheinwerfer und der Blinker wird nach der Verlegung
des Hauptkabelbaums durchgeführt. Hierbei werden die original H4 Stecker gegen
den H4-Stecker Pos.20 ausgetauscht.

Pos. 31 als Gaszugdurchführung gedacht.

Pos.	Stk	Artikel-Nr	Artikel bezeichnung
1	1	19 1047 0	Schutzblech Indian Glimmereffekt o. uni*
2	1	03 0010 1	Lenkbolzen mit Ring
3	2	03 0020 2	Lenkkopflager 32006X
4	2	20 9571 2	Simmerring für Lenkkopflager
4,1	2	03 0015 6	Deckel für Lenkkopflager
5	1	03 0100 2	Lenkschloss-Kerbnagel
6	1	03 0090 2	Lenkschloß-Federscheibe für Kerbnagel
7	1	03 0080 2	Lenkschloß-Deckel
8	1	03 0070 2	Lenkschloss
8,1	1	03 0075 2	Lenkschloss-Druckfeder
9	2	03 0051 2	Endstopfen 10 mm
9,1	2	03 0050 2	Endstopfen 8 mm
10	2	07 1254 2	Skt-Schraube 3/8"-24UNF 3/4" A2
11	2	0439 24/1.5	Flachmutter M24X1.5 verchromt
12	2	1587 24/1.5	Hutmutter M24X1.5 Verchromt
13	7	0933 A2 6/20	Skt-Schraube A2 M06X20
14	7	9021 A2 6	K-Scheibe A2 M6
15	3	0125 A2 6	U-Scheibe A2 M6
16	7	0127 B A2 6	Federring Form B A2 M6
17	3	1587 A2 6	Hutmutter A2 M06
18	1	03 0052 2	Endstopfen 12 mm
19	2	03 0120 2	H4 Birnen
20	2	03 0110 2	Stecker für H4 Lampe
21	2	22 6661 2	Hauptscheinwerfer komplett mit H4 Einsatz
22	2	09 0060 2	Blinker vorne Chrom EG
22,1	2	18 0581 1	Birne 12V 18W
23	1	09 1051 2	Scheinwerfer- und Blinkerstange HS4-HS6 Sport-line
24	2	0933 A2 8/20	Skt-Schraube A2 M08X20
25	2	0127 B A2 8	Federring Form B A2 M8
26	2	9021 A2 8	K-Scheibe A2 M8
27	4	0125 A2 10	U-Scheibe A2 M10
28	4	0127 B A2 10	Federring Form B A2 M10
29	2	07 1254 1	Skt-Schraube 3/8"-24UNF 1 3/4" A2
30	2	0934 UNF A2 3/8	Skt-Mutter UNF A2 3/8"
31	1	16 0120 8	Rohrschelle mit Gummieinlage 6 mm
32	1	16 0120 9	Rohrschelle mit Gummieinlage 8 mm

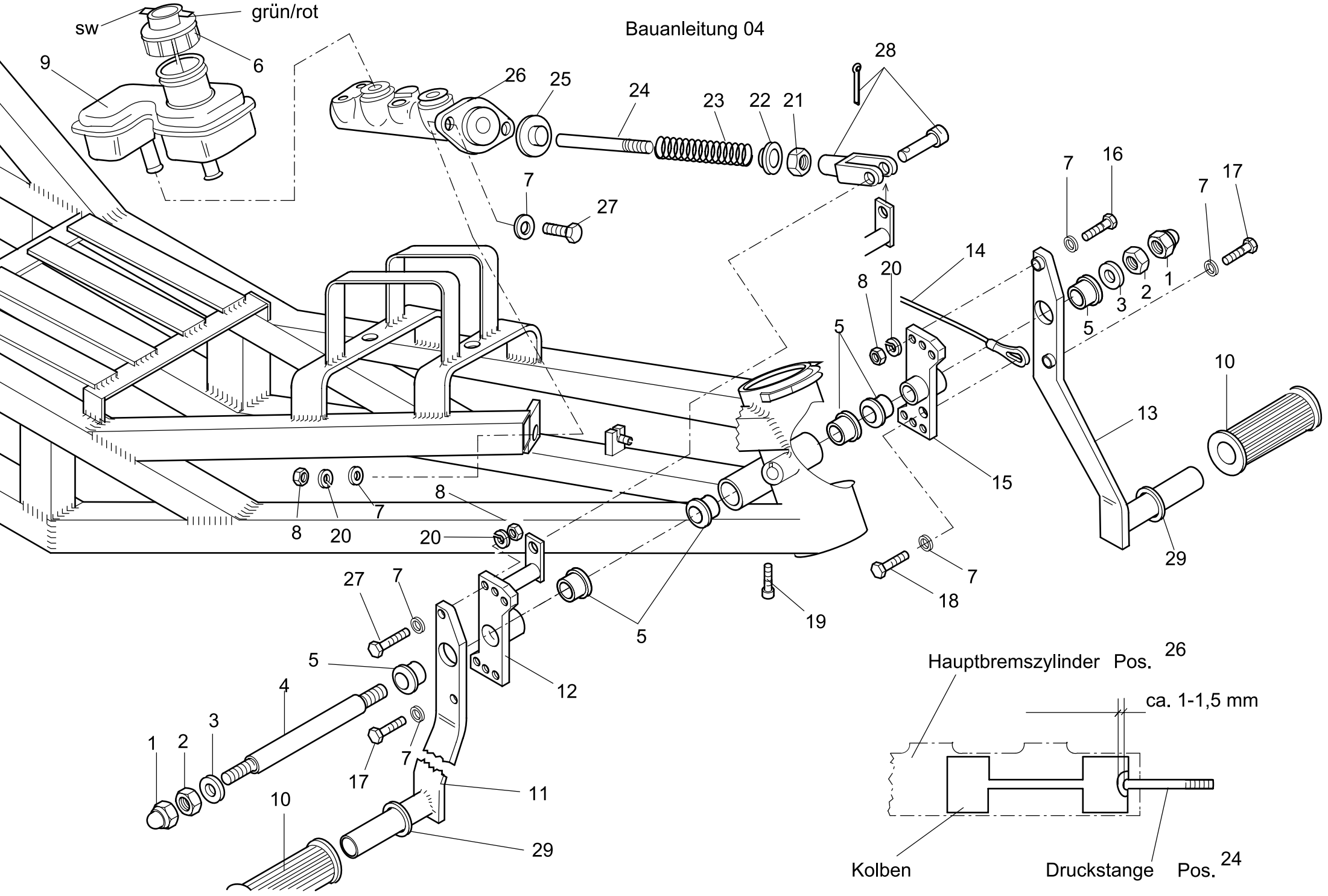

Hauptbremszylinder Pos. 26

Montagehinweis HS6

Abbildung 04.

Montage Hauptbremszylinder,Brems-und Kupplungspedal:

Hauptbremszylinder Pos.26 mit der Pos. 25, 24, 23, 22, 21, und 28 einbauen. Lagerbuchse Pos.5 in den Rahmen einsetzen. Brems- und Kupplungspedal gefettet montieren.
Auf Leichtgängigkeit prüfen !

Montage Kupplungsseil:

Öse des Kupplungsseils am Kupplungshebel Pos. 15 verschrauben.

Die Druckstange Pos.24 muß so vorjustiert werden, daß der Kolben des Hauptbremszylinders in entsprechender Stellung steht.

Siehe Hinweis in Abb.04

Die Pedalwelle mit der Imbusschraube Pos.19 sichern.
Bremsflüssigkeitsbehälter erst nach der Montage der Stahlflexleitung einsetzen.Siehe Abb.12

Pos.	Stk	Artikel-Nr	Artikel bezeichnung
1	2	1587 A2 12.1	Hutmutter A2 M12
2	2	0439 A2 12	Flachmutter A2 M12
3	2	0125 A2 12	U-Scheibe A2 M12
4	1	04 0121 1	Pedalwelle 16 mm
5	8	01 0040 2	Lagerbuchse 16/18
6	1	04 0010 2	Deckel für Vorratsbehälter Bremsflüssigkeit
7	11	0125 A2 8	U-Scheibe A2 M8
8	4	0934 A2 8	Skt-Mutter A2 M08
9	1	04 0020 2	Bremsflüssigkeitsbehälter
10	2	04 0090 2	Fußrastengummi
11	1	04 0114 1	Bremspedal verstellbar
12	1	33 0115 1	Verstellbock Bremspedal HS4-HS6 ab 1/2001
13	1	04 0114 3	Kupplungspedal verstellbar
14	1	04 0062 2	Kupplungsseil geführt HS1-HS6
15	1	04 0114 4	Verstellbock Kupplungspedal HS1-HS6
16	1	0933 A2 8/40	Skt-Schraube A2 M08X40
17	2	0933 A2 8/25	Skt-Schraube A2 M08X25
18	1	0933 A2 8/20	Skt-Schraube A2 M08X20
19	1	0912 A2 6/20	Innensechskantschraube A2 M06X20
20	2	0127 B A2 8	Federring Form B A2 M8
21	1	0934 ZN 10/15	Skt-Mutter SW15 ZN M10
22	1	04 0041 2	Federteller klein
23	1	04 0040 2	Feder für HBZ
24	1	04 0031 2	Druckstange für Hauptbremszylinder
25	1	04 0042 2	Federteller groß
26	1	04 1030 2	Hauptbremszylinder
27	3	0933 A2 8/30	Skt-Schraube A2 M08X30
28	1	39 0111 2	Gabelgelenk für Hauptbremszylinder HS4/HS5 ab 1/2001
29	2	14 0017 2	Alu-Ring für Brems- und Kupplungspedal

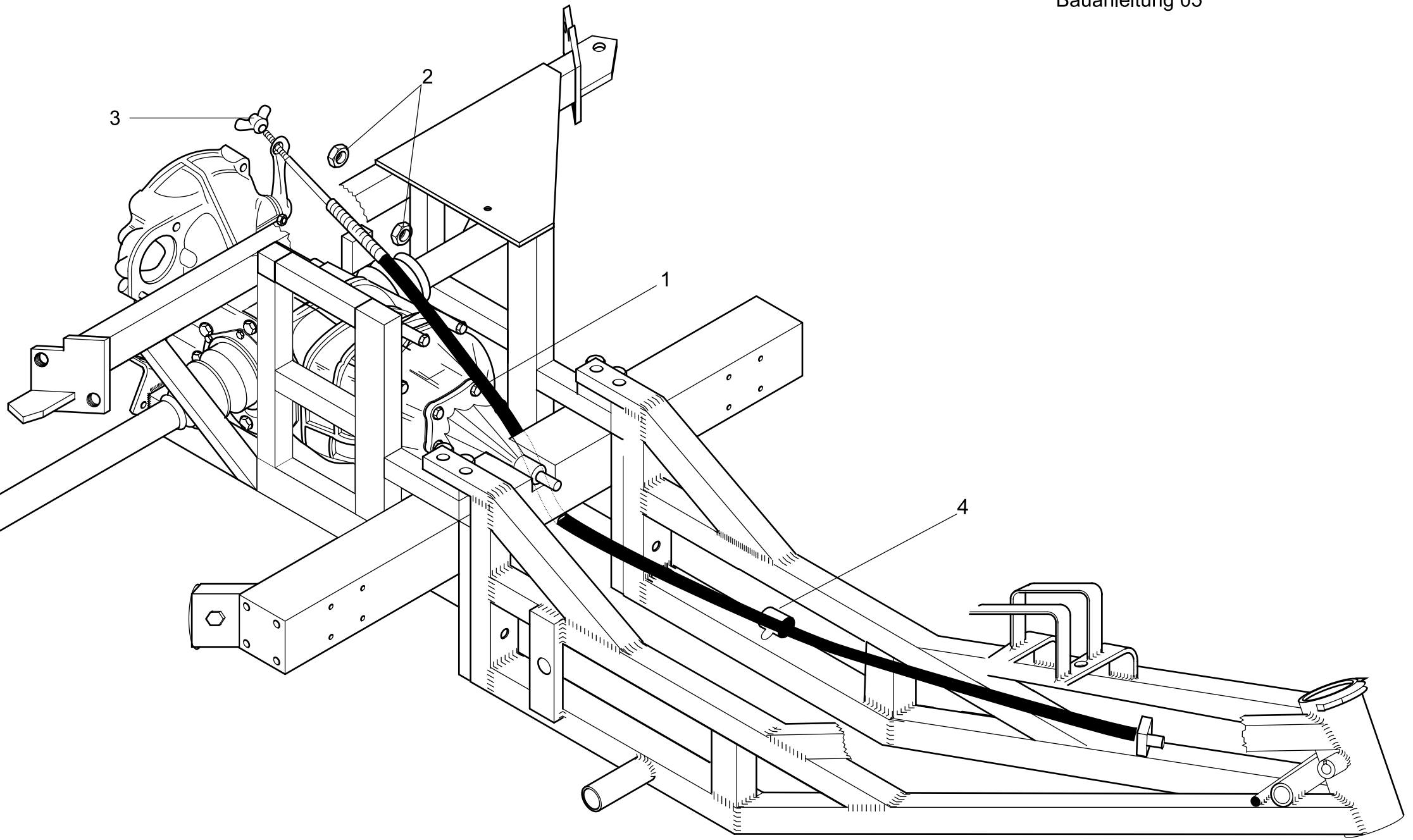
3
2
1
4

Montagehinweis HS6

Abbildung 05

Kupplungsseil Montage:

Die Verlegung des Kupplungsseils ist entsprechend der Abb.05 durchzuführen.

Über die Einstellmuttern Pos.2 ist eine Voreinstellung des Kupplungsseils durchzuführen.

Die Endeinstellung erfolgt über Pos.3

Die Einstellung des Kupplungsseils erfolgt nach dem Einbau des Motors.

Abschmieren des Kupplungsseils über Pos.4

Pos.	Stk	Artikel-Nr	Artikel bezeichnung
1	1	04 0062 2	Kupplungsseil geführt HS1-HS6
2	2	0934 A2 10	Skt-Mutter A2 M10
3	1	04 0150 2	Flügelmutter Kupplungsseil
4	1	01 0900 1	Schmiernippel M6x1

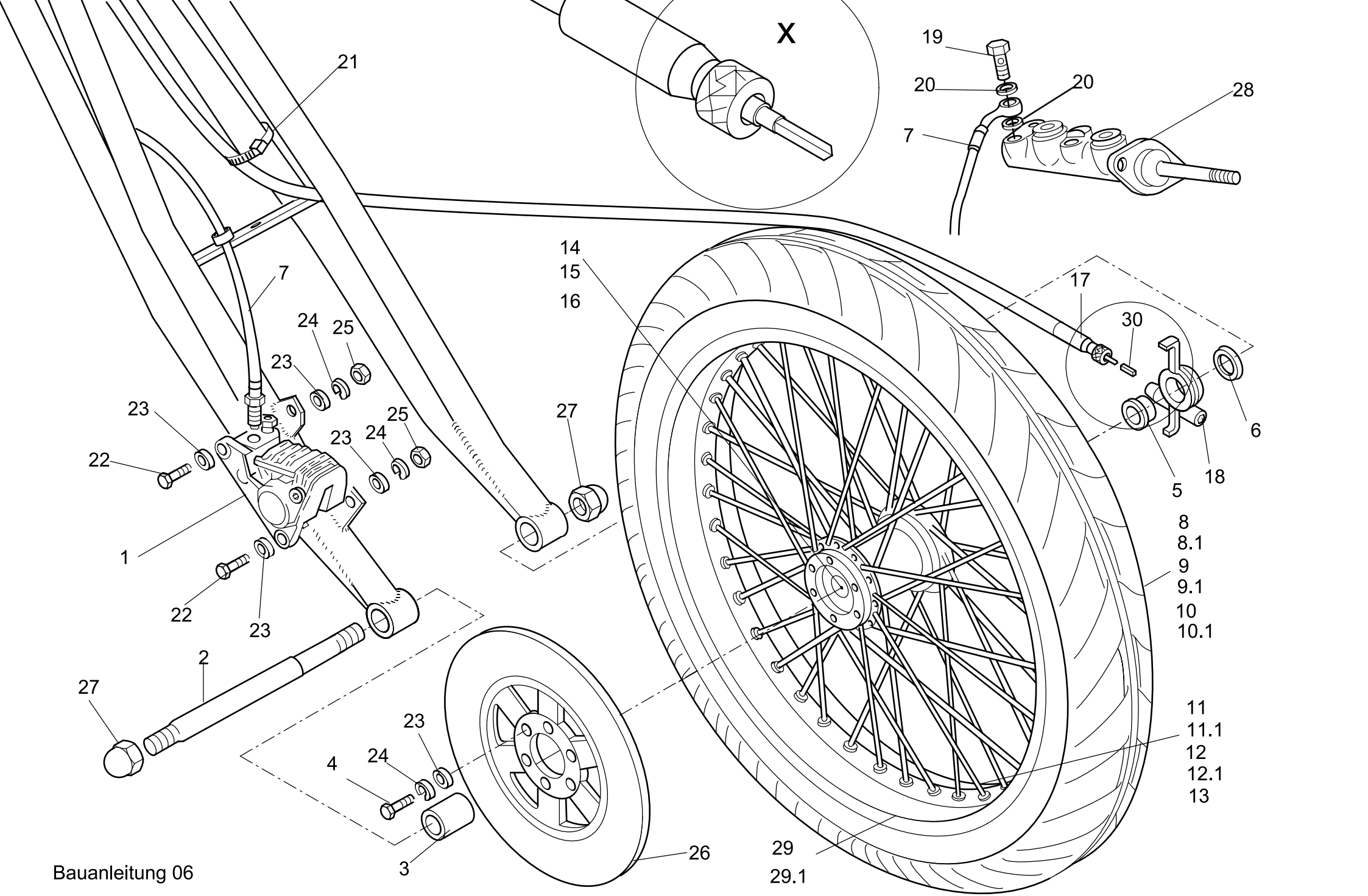

Bauanleitung 06

Montagehinweis HS6

Abbilldung 06

Montage Bremsscheibe:

Vorderreifen aufziehen (auf Laufrichtung achten).

Bremsscheibe montieren und das Vorderrad einsetzen.
Bremsscheibe mit 25 Nm anziehen !!! Vorderachse in Fahrtrichtung

von rechts nach links einsetzen und Hutmutter Pos.27 mit 120 Nm anziehen.

Bremssattel befestigen, auf mittigen Sitz zur Bremsscheibe achten.
Befestigungschrauben Pos.4 mit Schraubensicherung einsetzen mittelfest (blau)

Tachowelle montieren und mit Kabelbinder fixieren.
Vierkantadapter in Tachoantrieb einsetzen.

Pos.	Stk	Artikel-Nr	Artikel bezeichnung
1	1	05 0120 2	Bremssattel vorne
1,1	1	05 0121 2	Bremsklötze vorne
2	1	05 0111 2	Vorderachse für breite Gabel
3	1	05 0090 1	Distanzbuchse für Vorderrad 35 mm
4	6	0933 A2 8/20	Skt-Schraube A2 M08X20
5	1	05 0080 1	Distanzbuchse für Tachoantrieb
6	1	05 0060 1	Distanzbuchse für Vorderrad 15 mm
7	1	05 0130 2	Stahlflexleitung
8	1	05 0010 2	Reifen 90/90-18
8,1	1	05 0016 2.1	Reifen 150/60R-17 66H
9	1	05 0020 2	Schlauch 90/90 u. 110/80-18
9,1	1	05 0025 2	Schlauch 150/60-17
10	1	05 0030 2	Felgenband 18 "
10,1	1	05 0035 2	Felgenband 17"
11	20	05 0190 2	Speiche M4 X 189 mm BW 80
11,1	20	05 0181 2	Speiche 180 BW 80 17"
12	20	05 0180 2	Speiche M4 X 188 mm BW 95
12,1	20	05 0171 2	Speiche 180 BW 95 17"
13	40	05 0170 2	Speichennippel M4 verchromt
14	1	05 0141 2	Radnabe Vorderrad ab 01/2001
15	1	05 0150 1	Distanzrohr für Radlager
16	2	05 0160 2	Radlager 6303 2RSC / Radlager Vorderrad
17	1	05 0056 2	Tachowelle für Instrumententafel 975 MMB für Km/h Tacho
18	1	05 0072 2	Tachoantrieb für Instrumententafel
19	1	05 0200 2	Hohlschraube M10X1X18 für H.B.Z.
20	2	05 0210 2	Dichtring 10mm für Hohlschraube Hauptbremszylinder
22	2	0933 A2 8/25	Skt-Schraube A2 M08X25
23	10	0125 A2 8	U-Scheibe A2 M8
24	8	0127 B A2 8	Federring Form B A2 M8
25	2	0934 A2 8	Skt-Mutter A2 M08
26	1	05 0100 2	Bremsscheibe vorne
27	2	1587 16/1.5	Hutmutter M16X1.5 Verchromt
28	1	04 1030 2	Hauptbremszylinder
29	1	05 0040 2	Felge 2,15"X 18" (Nur Außenkranz)
29,1	1	05 0045 2	Felge - Alu 4,50" x 17" (Nur Außenkranz)
30	1	05 1234 1	Vierkantadapter für Tachoantrieb Instrumententafel

Bauanleitung 06.1 Sport

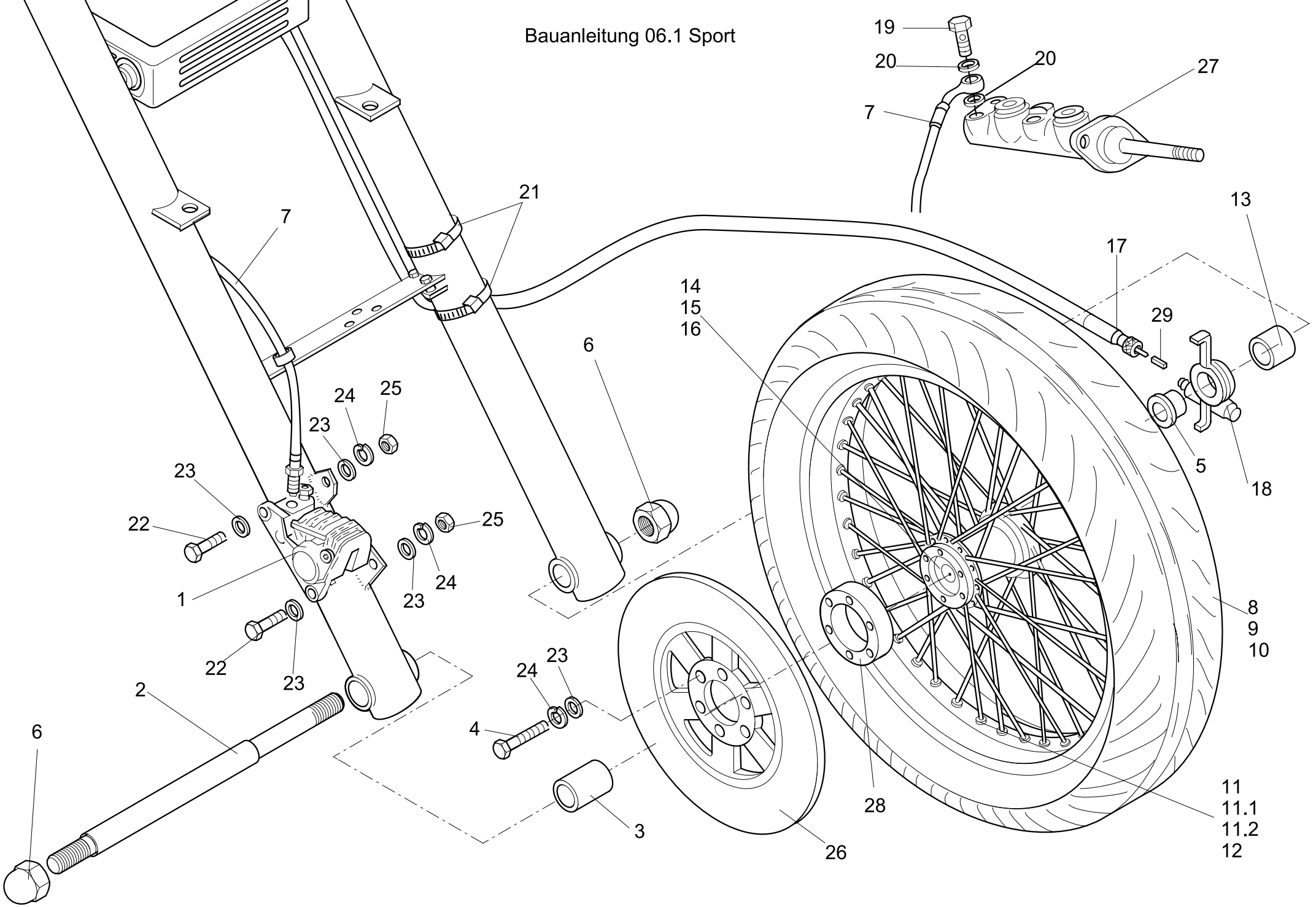

Montagehinweis HS6

Abbilldung 06.1 Sport

Montage Bremsscheibe:

Vorderreifen aufziehen (auf Laufrichtung achten).

Bremsscheibe montieren und das Vorderrad einsetzen.
Bremsscheibe mit 25 Nm anziehen !!! Vorderachse in Fahrtrichtung

von rechts nach links einsetzen und Hutmutter Pos.6 mit 120 Nm anziehen.

Bremssattel befestigen, auf mittigen Sitz zur Bremsscheibe achten.
Befestigungschrauben Pos.4 mit Schraubensicherung einsetzen mittelfest (blau)

Tachowelle montieren und mit Kabelbinder fixieren.
Vierkantadapter in Tachoantrieb einsetzen.

Pos.	Stk	Artikel-Nr	Artikel bezeichnung
1	1	05 0120 2	Bremssattel vorne
1,1	1	05 0121 2	Bremsklötze vorne
2	1	05 1101 2	Vorderachse für Sport-Line Gabel
3	1	05 0092 2	Distanzbuchse für Vorderrad 55mm Sport-Line Dr.17 mm
4	6	0933 A2 8/40	Skt-Schraube A2 M08X40
5	1	05 0080 1	Distanzbuchse für Tachoantrieb
6	2	1587 16/1.5	Hutmutter M16X1.5 Verchromt
7	1	05 0130 2	Stahlflexleitung
8	1	05 0016 3	Reifen 180/55-17
9	1	05 0025 3	Schlauch für Reifen 180/55-17
10	1	05 0035 2	Felgenband 17"
11	1	05 0050 1	Felge - Alu 5,00" x 17" (Nur Außenkranz)
11,1	20	05 0181 2	Speiche 180 BW 80 17"
11,2	40	05 0170 2	Speichennippel M4 verchromt
12	20	05 0171 2	Speiche 180 BW 95 17"
13	1	05 0092 3	Distanzbuchse für Vorderrad 32 mm Sport-Line
14	1	05 0141 2	Radnabe Vorderrad ab 01/2001
15	1	05 0150 1	Distanzrohr für Radlager
16	2	05 0160 2	Radlager 6303 2RSC / Radlager Vorderrad
17	1	05 0056 2	Tachowelle für Instrumententafel 975 MMB für Km/h Tacho
18	1	05 0072 2	Tachoantrieb für Instrumententafel
19	1	05 0200 2	Hohlschraube M10X1X18 für H.B.Z.
20	2	05 0210 2	Dichtring 10mm für Hohlschraube Hauptbremszylinder
21	2	N1303635 S	Kabelbinder 3,6X150 mm
22	2	0933 A2 8/25	Skt-Schraube A2 M08X25
23	10	0125 A2 8	U-Scheibe A2 M8
24	8	0127 B A2 8	Federring Form B A2 M8
25	2	0934 A2 8	Skt-Mutter A2 M08
26	1	05 0100 2	Bremsscheibe vorne
27	1	04 1030 2	Hauptbremszylinder
28	1	05 0220 3	Distanzscheibe für Bremsscheibe vorne für Sport-line Gabel ab 1/2
29	1	05 1234 1	Vierkantadapter für Tachoantrieb Instrumententafel

Bauanleitung 06.2 Sport

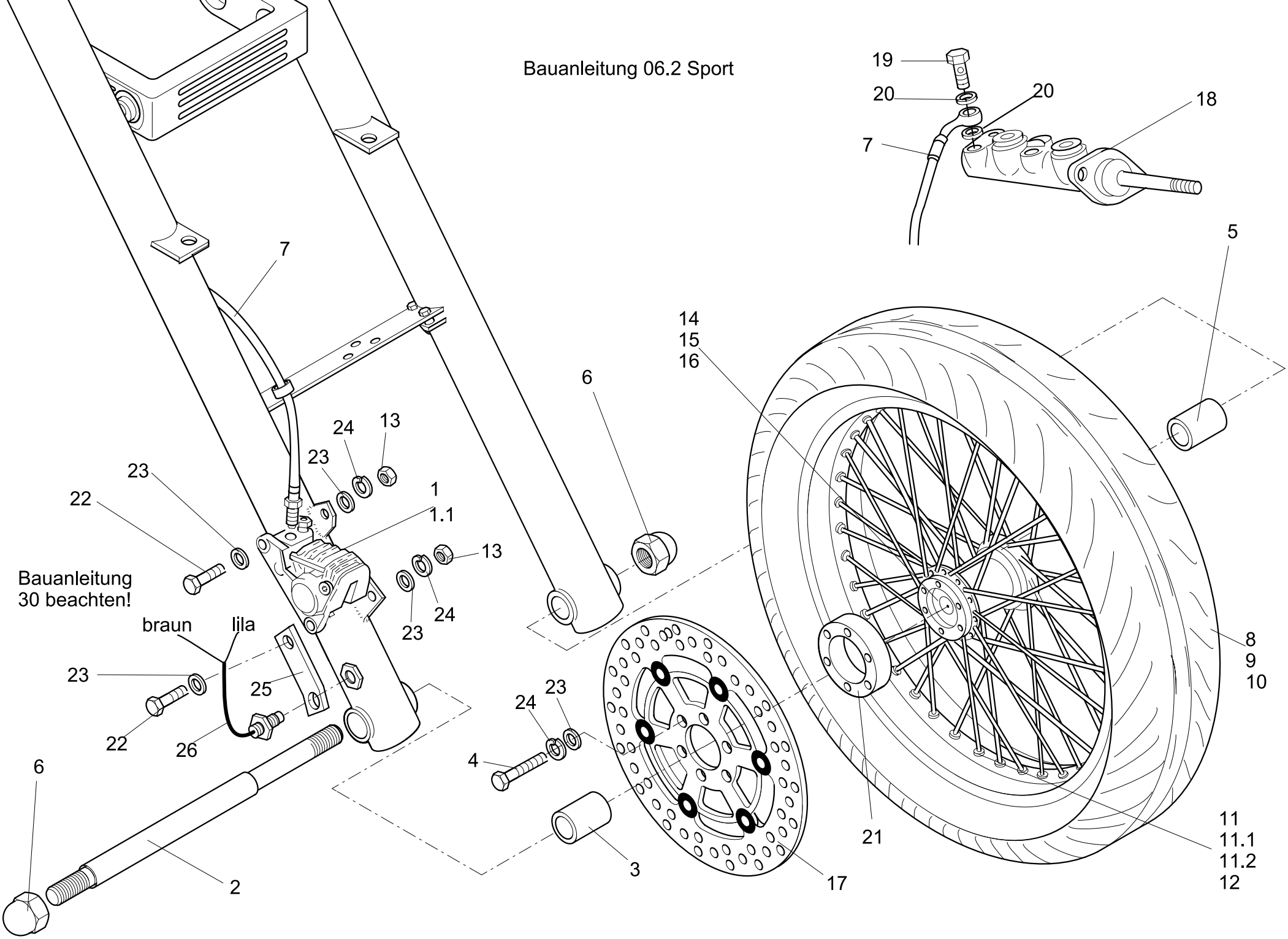

Montagehinweis

Abbilldung 06.2 Sport
bei Impulsgeber / Sensor für Kombi-anzeige / Road

Montage Bremsscheibe:

Vorderreifen aufziehen (auf Laufrichtung achten).

Bremsscheibe montieren und das Vorderrad einsetzen.
Bremsscheibe mit 25 Nm anziehen !!! Vorderachse in Fahrtrichtung

von rechts nach links einsetzen und Hutmutter Pos.6 mit 120 Nm anziehen.

Bremssattel befestigen, auf mittigen Sitz zur Bremsscheibe achten.
Befestigungschrauben mit Schraubensicherung einsetzen mittelfest (blau)

Tachowelle montieren und mit Kabelbinder fixieren.
Vierkantadapter in Tachoantrieb einsetzen.

Schrauben verbindungen Pos.22 sind mit schrauben fest (Loctite)zu verschrauben!!!

Pos.	Stk	Artikel-Nr	Artikel bezeichnung
1	1	05 0120 2	Bremssattel vorne
1,1	1	05 0121 2	Bremsklötze vorne
2	1	05 1101 2	Vorderachse für Sport-Line Gabel
3	1	05 0092 2	Distanzbuchse für Vorderrad 55mm Sport-Line Dr.17 mm
4	6	0933 A2 8/40	Skt-Schraube A2 M08X40
5	1	05 0073 1	Distanzbuchse für Vorderrad 55mm E-Tacho
6	2	1587 16/1.5	Hutmutter M16X1.5 Verchromt
7	1	05 0130 2	Stahlflexleitung
8	1	05 0016 3	Reifen 180/55-17
9	1	05 0025 3	Schlauch für Reifen 180/55-17
10	1	05 0035 2	Felgenband 17"
11	1	05 0050 1	Felge - Alu 5,00" x 17" (Nur Außenkranz)
11,1	20	05 0181 2	Speiche 180 BW 80 17"
11,2	40	05 0170 2	Speichennippel M4 verchromt
12	20	05 0171 2	Speiche 180 BW 95 17"
13	2	0934 A2 8	Skt-Mutter A2 M08
14	1	05 0141 2	Radnabe Vorderrad ab 01/2001
15	1	05 0150 1	Distanzrohr für Radlager
16	2	05 0160 2	Radlager 6303 2RSC / Radlager Vorderrad
17	1	05 0100 2	Bremsscheibe vorne
18	1	04 1030 2	Hauptbremszylinder
19	1	05 0200 2	Hohlschraube M10X1X18 für H.B.Z.
20	2	05 0210 2	Dichtring 10mm für Hohlschraube Hauptbremszylinder
21	1	05 0220 3	Distanzscheibe für Bremsscheibe vorne für Sport-line Gabel ab 1/2
22	2	0933 A2 8/25	Skt-Schraube A2 M08X25
23	10	0125 A2 8	U-Scheibe A2 M8
24	8	0127 B A2 8	Federring Form B A2 M8
25	1	04 0523 1.3	Halterung Impulsgeber E-Tacho Road für Vorderrad
26	1	18 0072 1	Impulsgeber / Sensor für Kombi-Anzeige / Road

Bauanleitung 07

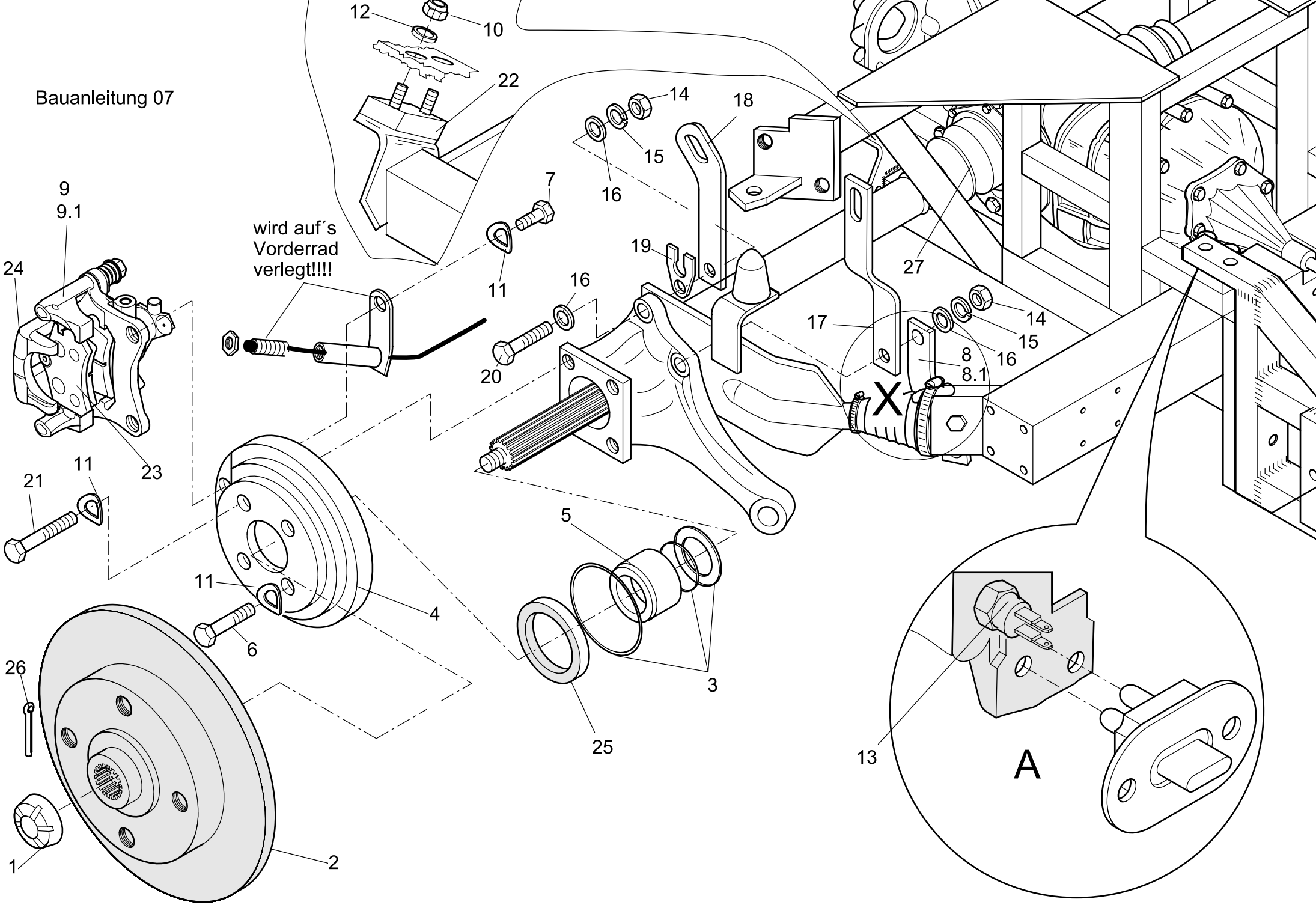

Modell: rewaco HS6 03 Seite: 7

Pos.	Stk.	Artikel-Nr	Artikel bezeichnung
1	2	08 0105 2	Radmutter (Kronen Mutter M24x1) !!nicht mehr lieferbar!!
2	2	33 160 802	Bremsscheibe hinten mit Ring HS4-HS6 bis 12/2005
3	2	06 0211 2	Dichtungssatz Bremsankerplatte
4	2	33 3020 2	Trägerplatte Alu für Scheibenbremse
5	2	07 0146 2	Buchse (Bremsankerplatte)
6	4	0933 ZN 10/55	Skt-Schraube ZN M10X55
7	4	0961 ZN 10/1.25/25	Skt-Schraube 10.9 ZN M10x1.25x25
8	1	20 0045 1.1	Halter/Strebe für Stoßdämpferaufnahme rechts ab 01.2001
8,1	1	20 0045 1.2	Halter/Strebe für Stoßdämpferaufnahme links ab 01.2001
9	1	35 0010 2	Bremssattel hinten rechts
9,1	1	35 0011 2	Bremssattel hinten links
10	4	0985 ZN 8	Skt-Mutter selbstsichernd ZN M08
11	12	0137 B ZN 10	Wellenfederring M10 ZN
12	4	9021 A2 8	K-Scheibe A2 M8
13	1	06 0030 2	Rückfahrgangschalter VW
14	6	0934 ZN 12	Skt-Mutter ZN M12
15	6	0127 A ZN 12	Federring A ZN M12
16	12	0125 ZN 12	U-Scheibe ZN M12
17	2	20 0050 1	Halter für Kotflügel 10" innen vorne
18	2	20 0040 1	Halter für Kotflügel 10" innen hinten
19	2	12 0051 2	Bremsschlauchhalter ab 01.2001
20	6	0933 ZN 12/45	Skt-Schraube ZN M12X45
21	4	0933 ZN 10/70	Skt-Schraube 8.8 ZN M10X70
22	2	30 1067 1	Getriebegummi hinten

Modell: rewaco HS6 03 Seite: 7

Pos.	Stk.	Artikel-Nr	Artikel bezeichnung
23	1	33 1080 2	Bremsklötze hinten; für Mintex Sportbeläge HS mit Scheibenbremse
24	2	35 0013 2	Bremsträger für Bremsbeläge HS bis 4/2006
25	2	06 1211 2	Simmerring für Bremsankerplatte 44,5X62X10/7
26	2	06 0070 2	Splint 5X63 VZ
27	2	06 0020 2	Achsmanschette Getriebe Pendelachse

Bauanleitung 08

1

2

3

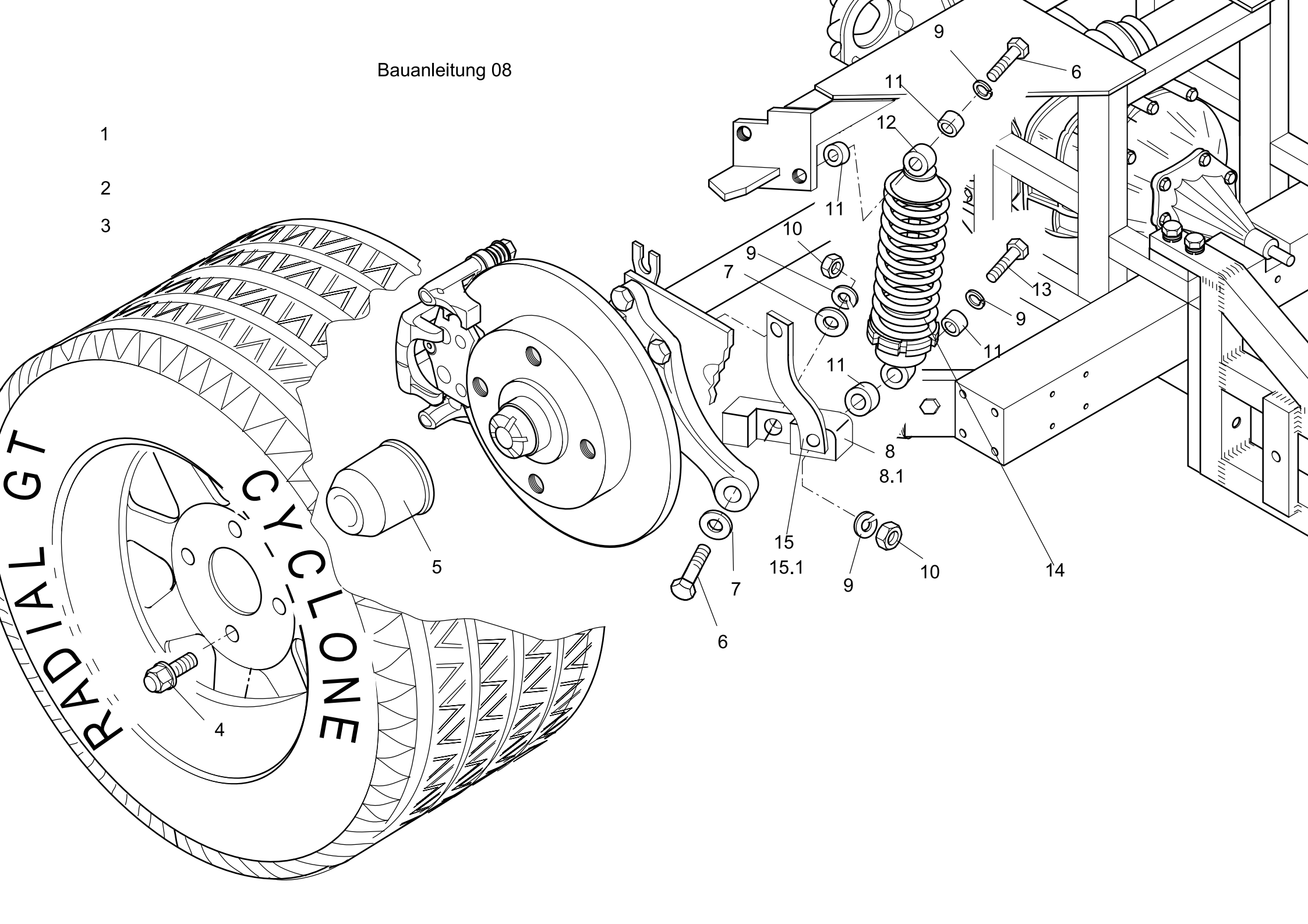

Montagehinweis HS6

Abbildung 08.

Stoßdämpfer Montage:

Bei der Montage der Stoßdämpfer, die Zeichnung beachten !!

Radschraube Pos.4 mit 130 Nm anziehen.

Pos.	Stk	Artikel-Nr	Artikel bezeichnung
1	2	08 0075 2.1	Reifen 295/50 R 15
2	2	08 0085 2	Felge 10X15 Et -37 verchromt US Weehls
3	2	20 0660 2	Ventile für Reifen / Gummiventile
4	8	08 0050 2	Radschrauben M14x1,5 mit Kegelbund für Mangels-Felge
5	2	08 1087 2	Achskappe für US Wheel
6	4	0931 ZN 12/65	Skt-Schraube ZN M12X65
7	4	0125 ZN 12	U-Scheibe ZN M12
8	1	20 0045 6	Stoßdämpferaufnahme links ab 09.02
8,1	1	20 0045 7	Stoßdämpferaufnahme rechts ab 09.02
9	8	0127 A ZN 12	Federring A ZN M12
10	4	0934 ZN 12	Skt-Mutter ZN M12
11	8	08 0031 2	Distanzbuchse für Stoßdämpfer ab 01.2001
12	2	33 1781 2.1	Stoßdämpfer Bilstein ohne Feder, mit Federteller ab 01/2001
13	2	0931 ZN 12/75	Skt-Schraube ZN M12X75
14	2	33 1050 1	Feder für Stoßdämpfer HS4/5/6 ab 1/2001
15	1	20 0045 2.1	Halter für Stoßdämpferaufnahme rechts ab 09.02
15,1	1	20 0045 2.2	Halter für Stoßdämpferaufnahme links ab 09.02

Bauanleitung 09

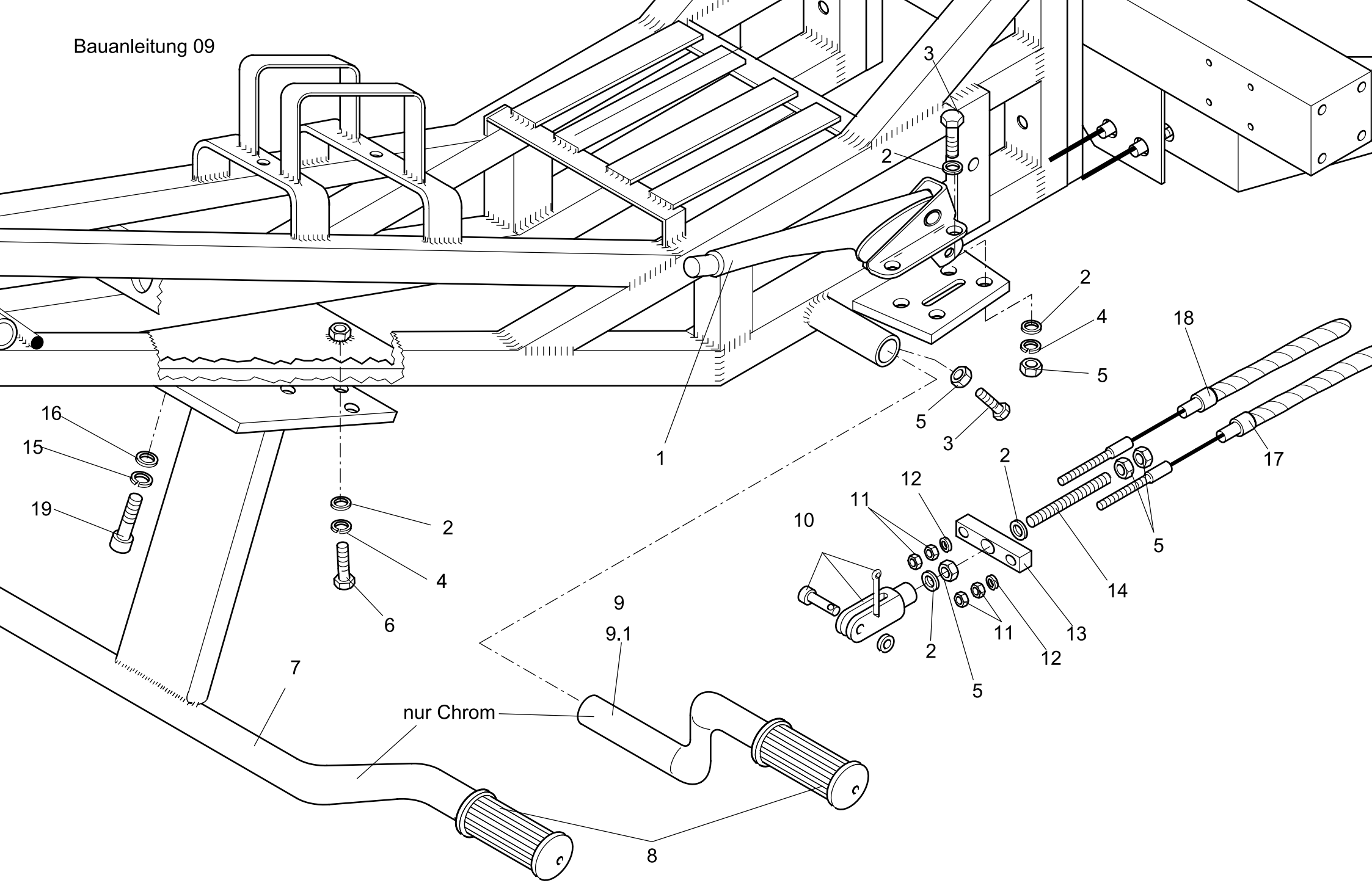

Montagehinweis HS6

Abbildung 09.

Montage Fußraste und Handbremse:

Die Montage der Rahmenanbauteile ist gemäß Bauanleitung 09 durchzuführen.

Die Handbremse muß über das Verteilstück Pos.13 eingestellt werden.

Pos.	Stk	Artikel-Nr	Artikel bezeichnung
1	1	09 0010 2	Handbremshebel
2	13	0125 A2 8	U-Scheibe A2 M8
3	8	0933 A2 8/20	Skt-Schraube A2 M08X20
4	7	0127 B A2 8	Federring Form B A2 M8
5	11	0934 A2 8	Skt-Mutter A2 M08
6	3	0933 A2 8/25	Skt-Schraube A2 M08X25
7	1	09 0021 1	Fußstütze vorne HS4-HS6 verchromt*
8	4	04 0090 2	Fußrastengummi
9	1	09 0082 2	Fußraste hinten HS4/HS6 verchromt links
9,1	1	09 0080 2	Fußraste hinten HS4/HS6 verchromt rechts
10	1	09 0110 2	Gabelgelenk mit Splintbolzen für Handbremse 8x32 VZ
11	4	0934 A2 6	Skt-Mutter A2 M06
12	2	0125 A2 6	U-Scheibe A2 M6
13	1	09 0140 2.1	Handbremsverteilstück ab 1/2001
14	1	0976 ZN 8/120	Gewindestange ZN M08X120
15	2	0127 B A2 10	Federring Form B A2 M10
16	2	9021 A2 10	K-Scheibe A2 M10
17	1	33 0280 2	Handbremsseil (kurz) für Scheibenbremse
18	1	33 0270 2	Handbremsseil (lang) für Scheibenberemse
19	2	0912 A2 10/25	Innensechskantschraube A2 M10X25

Bauanleitung 10

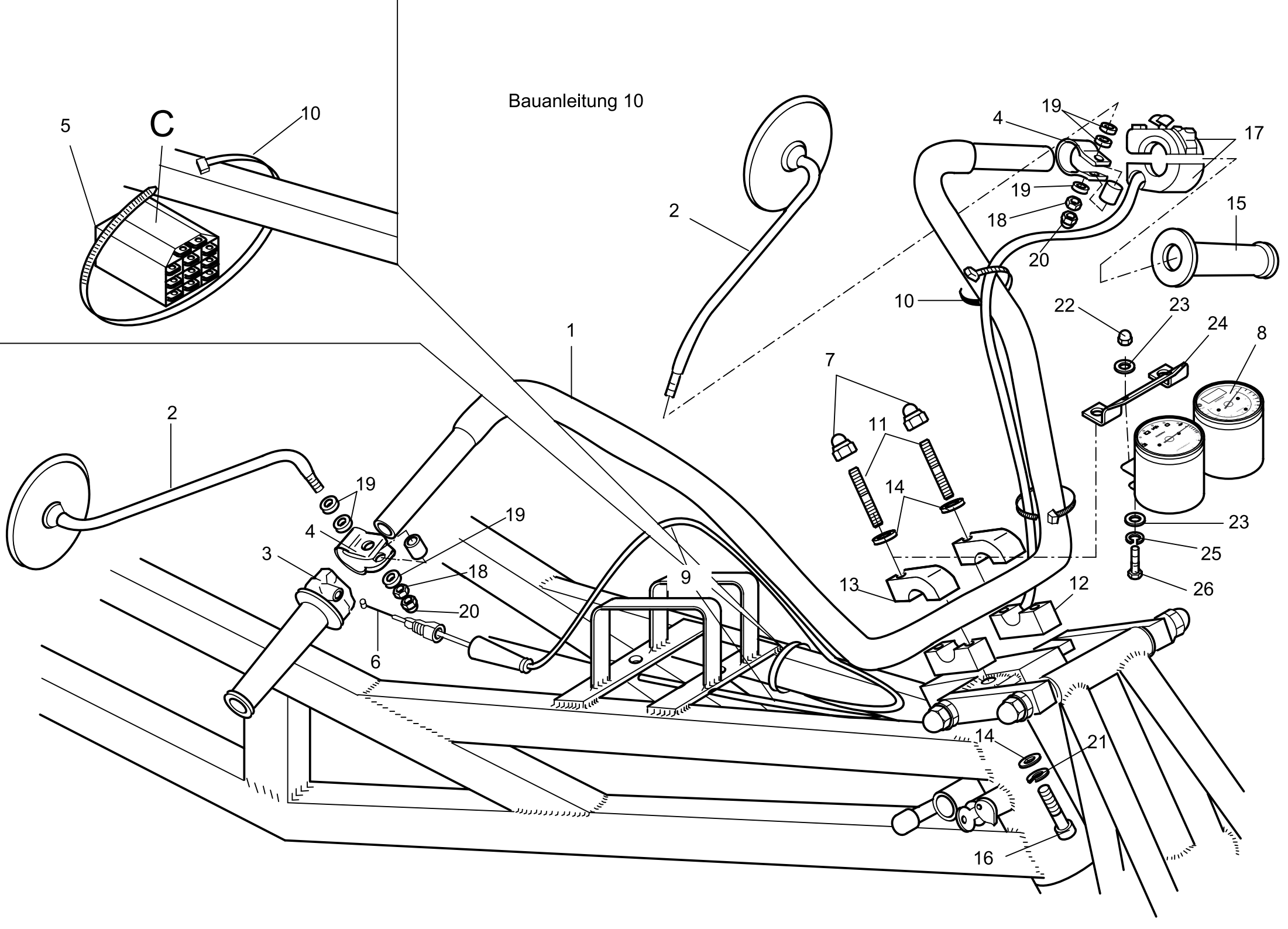

Montagehinweis HS6

Abbildung 10

Lenker Montage:

Lenker mit Aluklemmstück Pos. 12/13 befestigen, bei der Montage werden die Klemmelemente so montiert, dass die Klemme Pos.12 auf der Gabelbrücke aufliegt und die Klemme Pos.13 mit der abgesetzten Klemmfläche von oben montiert wird.

Montage Instrumententafel:

Instrumententafel Pos.8 wird, wie abgebildet, montiert.

Pos.	Stk	Artikel-Nr	Artikel bezeichnung
1	1	10 0010 1	Lenker Verchromt
2	2	10 0120 3	Spiegel, Kunststoff schwarz Euro*
3	1	10 0150 2	Gasgriff Standart
4	2	10 0030 2	Spiegelschelle 22 mm
5	1	18 0223 2	Steckerteil 11-Fach für Cockpit
6	1	34 2210 1	Gaszugseele in VA 3300 mm lang für HS1-HS6
7	2	1587 A2 12.1	Hutmutter A2 M12
8	1	18 0074 1	Cockpit Intrumententafel Road mit E-Tacho und Drehzahlmesser
9	1	10 0100 1.4	Gaszug-Aussenhülle HS6 ohne Innenkabel
10	5	N1304850 S	Kabelbinder 4,8X200 mm
11	2	0938 ZN 12/40	Stiftschraube 8.8 ZN M12X40
12	2	10 0090 2	Lenkerklemmstück Unterteil
13	2	10 0080 2	Lenkerklemmstück Oberteil 26mm
14	4	0125 A2 12	U-Scheibe A2 M12
15	1	10 0070 2	Griffgummi
16	2	0912 A2 12/50	Innensechskantschraube A2 M12X50
17	1	22 6052 1	Schalterkombination mit Kabelbaum und Halter ab 09/2000 Ersatz f
18	2	0934 A2 8	Skt-Mutter A2 M08
19	6	0125 A2 8	U-Scheibe A2 M8
20	2	1587 A2 8	Hutmutter A2 M08
21	2	0127 B A2 12	Federring Form B A2 M12
22	2	1587 A2 6	Hutmutter A2 M06
23	4	9021 A2 6	K-Scheibe A2 M6
24	1	05 0122 2	Halter für Instumententafel Road
25	2	0127 B A2 6	Federring Form B A2 M6
26	2	0933 A2 6/20	Skt-Schraube A2 M06X20

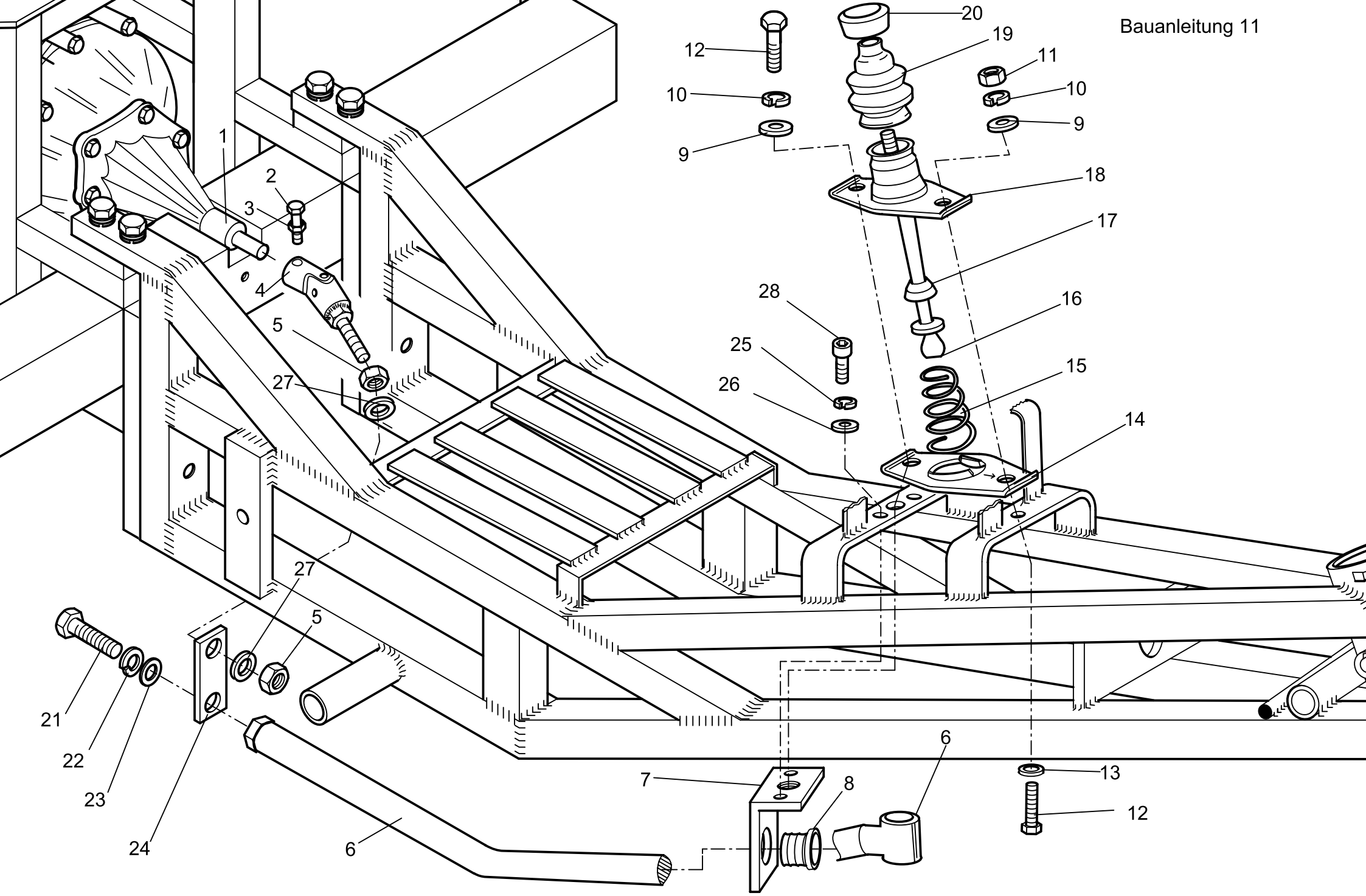
1
2
3
4
5
27
27
5
21
22
23
24
6
7
8
6
13
12
12
10
9
20
19
11
10
9
18
17
28
16
25
15
26
14

Montagehinweis HS6

Abbildung11

Montage Schaltstange:

Haltewinkel Pos.7 mit Kunststofführung Pos.8 auf die Schaltstange aufschieben.
Kardangelenk auf Getriebeschaltwelle aufstecken, und mit
Pos. 2+3 verschrauben.

Schaltkulisse und Schalthebel wie abgebildet montieren.
Bei der Montage der Schaltkulisse ist die Einbaulage des Schaltkulissen-
unterteils zu beachten. Die Erhöhung der Schaltkulisse muß in
Fahrtrichtung rechts sein !

Einstellung der Schaltung:

Zur Grobeinstellung Pos.24 mittig auf Kardangelenk schrauben.

Nach der Grobeinstellung des Kardangelenkes ist nun die Stellung des Schalthebels
in Neutralstellung zu prüfen. Der Schalthebel muß hierbei etwa im rechten Winkel
zum Gitterrohrrahmen stehen. Ist dies nicht gegeben, über die EinstellschraubePos.24
amKardangelenk die Stellung korrigieren.

Nun den Schalthebel in die Mittelstellung nach links bis Anschlag Schaltkulisse
drücken, das Kardangelenk so ausrichten, daß die Skt.Schraube Pos.2 senkrecht
nach oben steht. Nun Kardangelenk und Schaltstange mit der Mutter Pos.5 kontern.
Prüfen, ob sich die Gänge 1-4 und der Rückwärtsgang sauber einlegen lassen.

Pos.	Stk	Artikel-Nr	Artikel bezeichnung
1	1	06 3010 2	Getriebe neu komplett mit Scheibenbremse
2	1	0933 A2 6/16	Skt-Schraube A2 M06X16
3	1	0934 A2 6	Skt-Mutter A2 M06
4	1	11 0111 1.1	Kardangelenk für Schaltstange HS4-HS6 ab 01/2001
5	2	0439 A2 12	Flachmutter A2 M12
6	1	11 0075 4	Schaltstange HS4/HS5/HS6 ab 1/2001
7	1	31 0090 1	Haltewinkel für Schaltstange ab 01/2001
8	1	11 0080 2	Führungsbuchse Schaltstange
9	2	9021 A2 8	K-Scheibe A2 M8
10	2	0127 B A2 8	Federring Form B A2 M8
11	1	0934 A2 8	Skt-Mutter A2 M08
12	2	0933 A2 8/25	Skt-Schraube A2 M08X25
13	1	0125 A2 8	U-Scheibe A2 M8
14	1	11 0060 1	Schaltkulisse Unterteil
15	1	11 0050 1	Feder für Schalthebel
16	1	11 0040 1	Schalthebel verchromt
17	1	11 0111 3	Gleitstück Kulisse-Schaltung (je nach Ausführung des Schalthebels
18	1	11 0030 1	Schaltkulisse Oberteil
19	1	11 0020 2	Gummibalg für Schalthebel
20	1	11 0010 2	Schaltknauf
21	1	0933 ZN 12/30	Skt-Schraube ZN M12X30
22	1	0127 B A2 12	Federring Form B A2 M12
23	1	0125 ZN 12	U-Scheibe ZN M12
24	1	31 1090 1	Verbindungslasche Schaltstange-Kardangelenk ab 01/2001
25	2	0127 B A2 6	Federring Form B A2 M6
26	2	0125 A2 6	U-Scheibe A2 M6
27	2	6798 B A2 12.5	Sicherungsscheibe Form A A2 12.5
28	2	0912 A2 6/16	Innensechskantschraube A2 M06X16

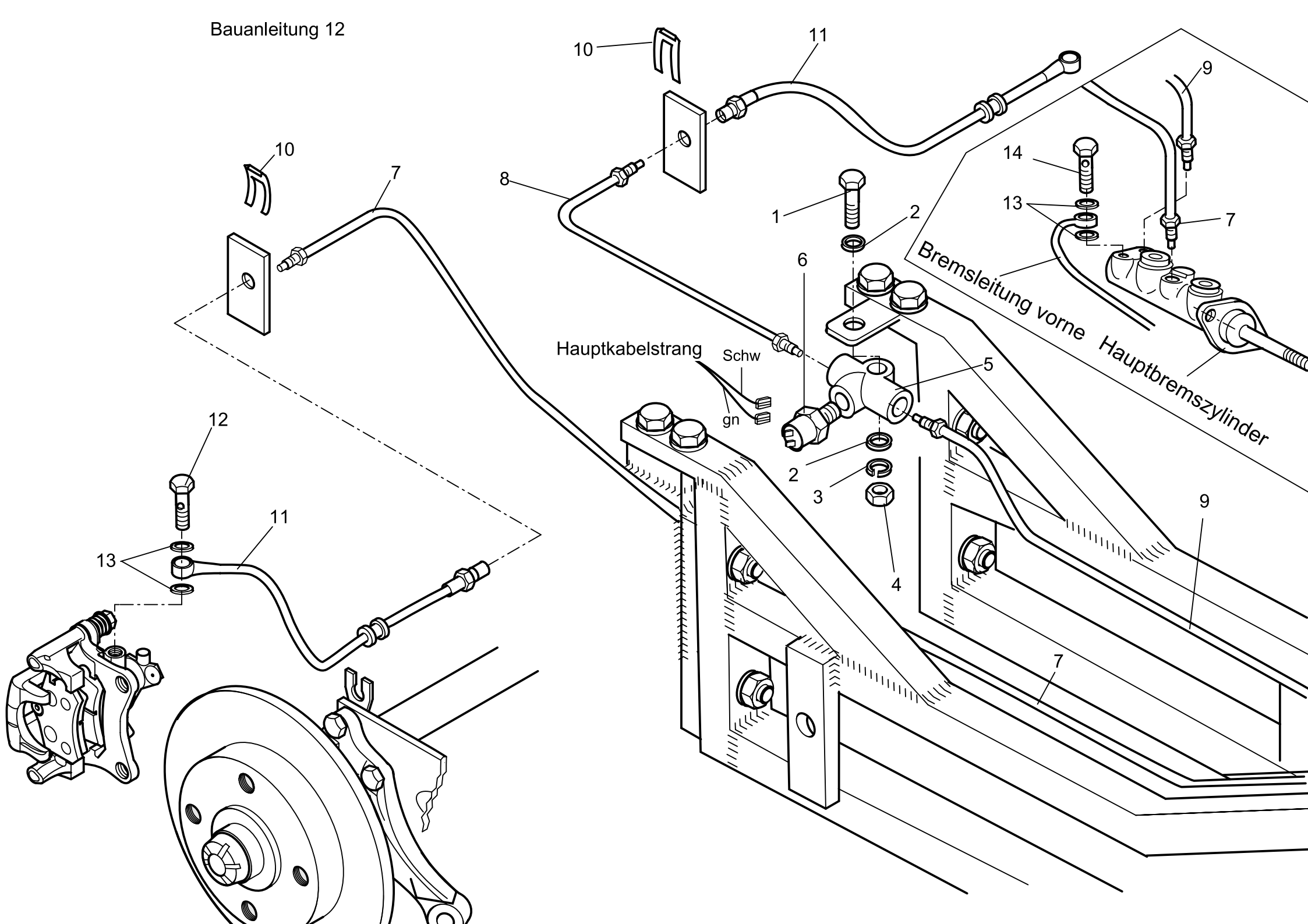
10
11
9
14
13
7
8
1
2
6
Bremsleitung vorne
Hauptbremszylinder
Hauptkabelstrang
Schw
gn
5
2
3
4
9
7
10
7
12
11
13

Montagehinweis HS6

Abbildung 12.

Verlegung der Bremsleitung:

Die Bremsleitungen wie abgebildet verlegen. Beim Biegen ein spezielles Biegewerkzeug oder Biegeradius benutzen, um ein Knicken der Bremsleitung zu vermeiden.

Bremsleitungsanschluß am Hauptbremszylinder gemäß Abb. vornehmen.

Nach Entlüften der Bremsanlage, Leitung und Anschlüsse auf Dichtheit überprüfen.

Nach dem Entlüften der gesamten Bremsanlage muß die Druckstange, das in Abb.4 angegebene Spiel aufweisen. Bei einem zu geringen Spiel kann es zum Blockieren der Bremse kommen, ggf. das Spiel vergrößern.

Pos.	Stk	Artikel-Nr	Artikel bezeichnung
1	1	0933 A2 6/30	Skt-Schraube A2 M06X30
2	2	0125 A2 6	U-Scheibe A2 M6
3	1	0127 B A2 6	Federring Form B A2 M6
4	1	0934 A2 6	Skt-Mutter A2 M06
5	1	12 0010 1	Bremsverteil -T-Stück
6	1	12 0020 2	Bremslichtschalter
7	1	12 0040 2	Bremsleitung 1430 mm
8	1	12 0075 2	Bremsleitung 490 mm
9	1	12 0030 2	Bremsleitung 1000 mm
10	2	12 0050 2	Bremsschlauchklammer
11	2	12 0661 2	Bremsschlauch Hinterachse für Scheibenbremse ab 03/2001
12	2	05 1200 2	Hohlschraube M10X1X22 für Bremssattel hinten
13	6	05 0210 2	Dichtring 10mm für Hohlschraube Hauptbremszylinder
14	1	05 0200 2	Hohlschraube M10X1X18 für H.B.Z.

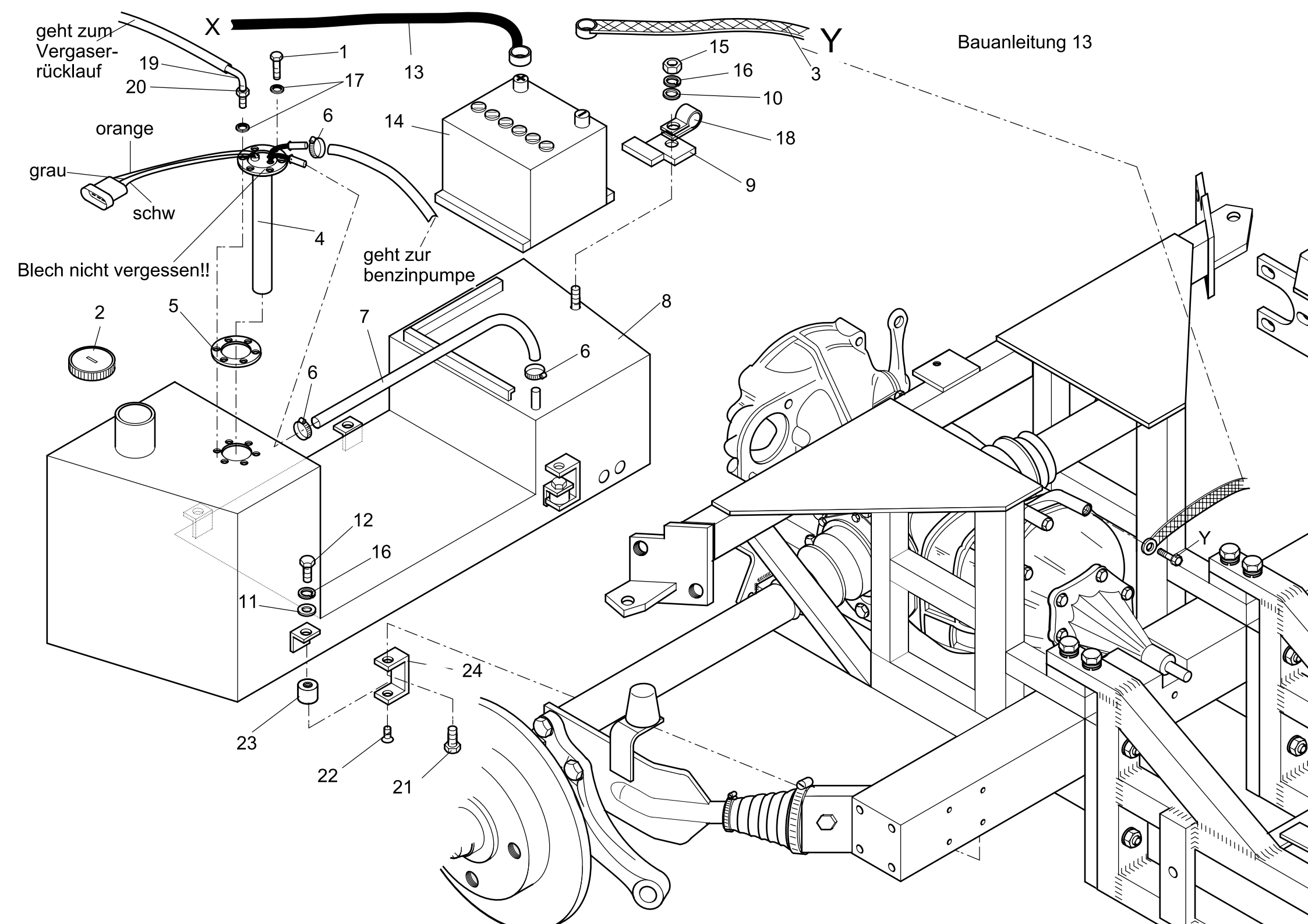
geht zum Vergaser-rücklauf
X
Y
19
20
1
17
13
15
16
10
3
6
14
18
orange
grau
schw
9
4
Blech nicht vergessen!!
geht zur benzinpumpe
2
5
7
8
6
6
12
16
11
24
23
22
21
Y

Abbildung 13

Tank Montage:

Die Tank Montage ist entsprechend der Abb.13 durchzuführen.

Nach dem Tankeinbau den Verbindungsschlauch Pos.7 montieren.

Pos. 18 wird für Benzin Leitung Abb.20 verwendet.

Pos.	Stk	Artikel-Nr	Artikel bezeichnung
1	5	0933 A2 5/16	Skt-Schraube A2 M05X16
2	1	18 0589 4	Tankdeckel abschließbar HS4/HS5/HS6
3	1	15 0020 2	Masseband
4	1	14 1040 2	Tankgeber Tauchrohrgeber 372mm ab 3/2001
5	1	14 0042 2	Dichtung Tankgeber (Gummi 6 loch)
6	3	16 0120 2	Schlauchschelle Cobra 12 mm
7	1	13 0197 4	Kraftstoffschlauch 10mm/550mm lang
8	1	14 2015 2	Tank HS6 ab 1/2001 mit Gummilagerung
9	1	15 0061 2	Batterieklemmleiste
10	1	0125 A2 8	U-Scheibe A2 M8
11	4	9021 A2 8	K-Scheibe A2 M8
12	4	0933 A2 8/20	Skt-Schraube A2 M08X20
13	1	15 0070 2	Pluskabel
14	1	10 0034.1	Batterie 12V/36 AH
15	1	0934 A2 8	Skt-Mutter A2 M08
16	5	0127 B A2 8	Federring Form B A2 M8
17	5	0125 A2 5	U-Scheibe A2 M5
18	1	30 1052 1	Rohrschelle 16mm für Ölkühlerschlauch + Benzinleitung
19	1	13 0187 5	Rücklaufrohr (Vergaser Tank) HS6
20	1	0934 A2 5	Skt-Mutter A2 M05
21	4	0933 ZN 10/20	Skt-Schraube 8.8 ZN M10X20
22	4	7991 ZN 8/12	Senkkopf-Schraube ZN M08X12
23	4	33 6667 2	Silentblock Puffer für Tankbefestigung ab 08/2001
24	4	20 0052 3	Halter für Tankbefestigung ab 08.2001 (Silentblock)

Bauanleitung 14

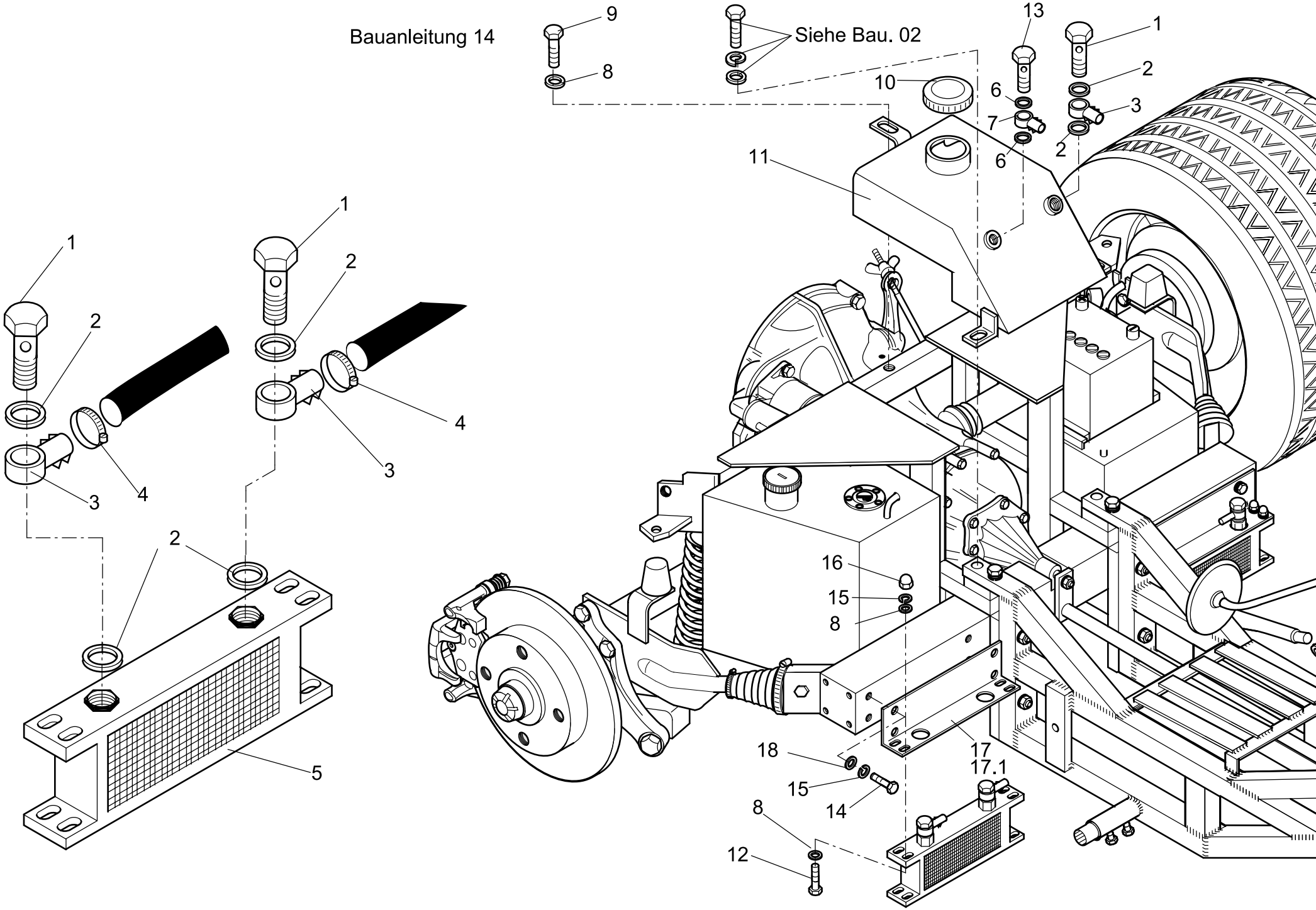

Montagehinweis HS6

Abbildung14

Montage Ölkühler:

Die Verlegung der Ölkühlerschlauche ist in Bauanleitung 14.1 beschrieben.

Pos.	Stk	Artikel-Nr	Artikel bezeichnung
1	5	15 0033 5	Hohlschraube M18
2	10	14 0988 1	Dichtung 18mm Kupfer Dichtring
3	5	15 0033 4	Banjo M18 Ölkühler Ringöse für 1/2" Schlauch
4	5	16 0120 4	Schlauchschelle Cobra 17 mm
5	2	15 1040 2	Ölkühler HS6 (HS1-HS5 bis 12/2000)
6	4	14 0987 1	Dichtung 14mm Kupfer Dichtring
7	2	15 1033 4	Banjo 1/4" Ringschlauchnippel
8	17	9021 A2 6	K-Scheibe A2 M6
9	1	0933 A2 6/25	Skt-Schraube A2 M06X25
10	1	13 0171 2	Oeldeckel
11	1	33 1007 1	Öltank für HS6 ab 1/2001
12	8	0933 A2 6/16	Skt-Schraube A2 M06X16
13	2	15 2033 4	Hohlschraube 1/4"
14	8	0933 A2 6/20	Skt-Schraube A2 M06X20
15	16	0127 B A2 6	Federring Form B A2 M6
16	8	1587 A2 6	Hutmutter A2 M06
17	1	33 2007 1	Halter für Ölkühler HS6 links ab 1/2001
17,1	1	33 2008 1	Halter für Ölkühler HS6 rechts ab 1/2001
18	8	0125 A2 6	U-Scheibe A2 M6

Bauanleitung 14.1

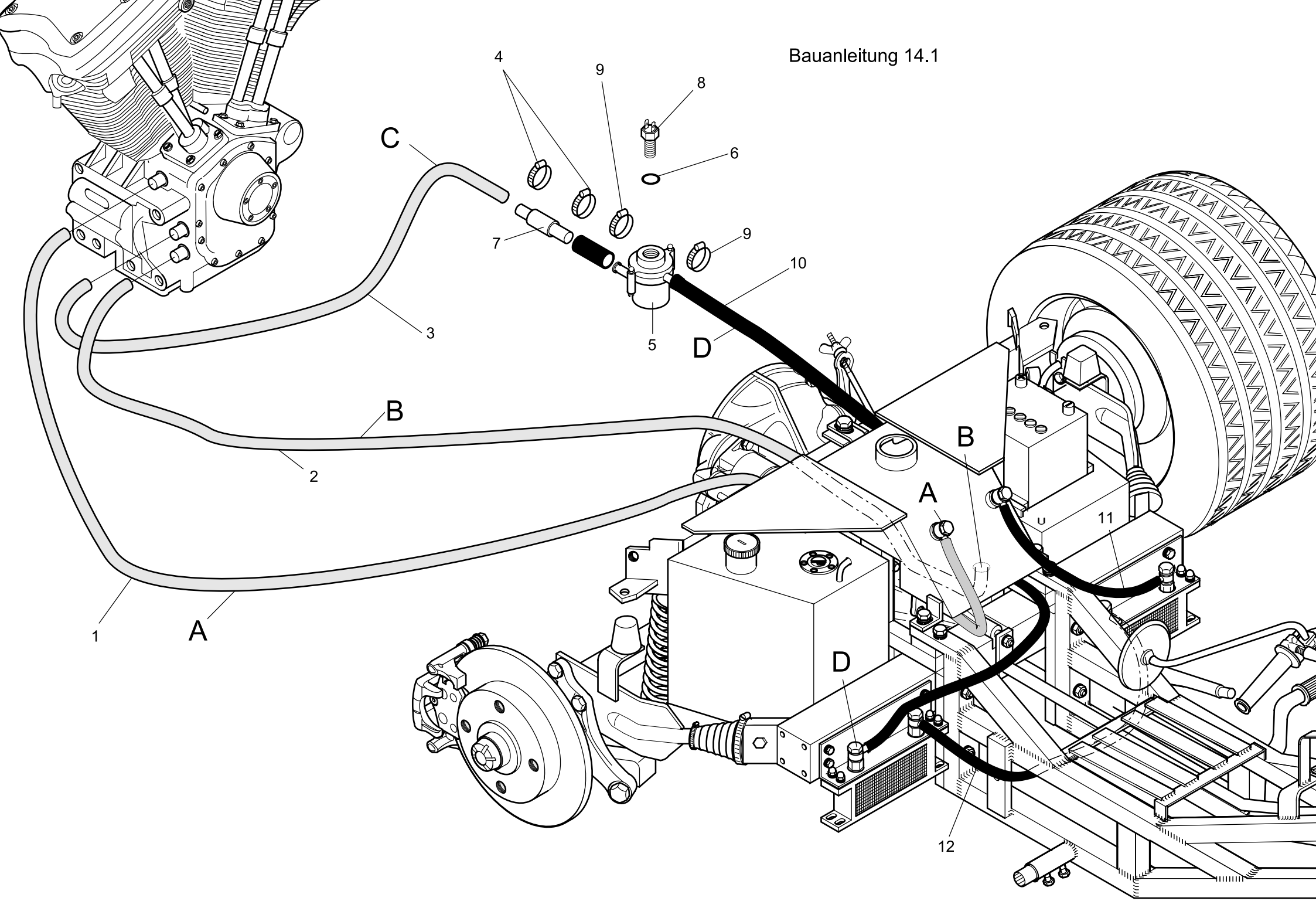

Montagehinweis HS6

Abbildung 14.1

Ölkühlerschlauch Montage

Der Ölkühlerschlauch ist wie in Abb.14.1 beschrieben zu verlegen und evt.mit Kabelbindern zu fixieren.

Pos. A geht vom Öltank zum Kurbelwellengehäuse-Motor.

Pos. B geht vom Öltank zur Ölpumpe (eingang).

Pos. C geht vom Ausgang Ölpumpe zum Temperaturgeber.

Pos.D geht vom Ausgang Temperaturgeber zum Ölkühler.

Pos.	Stk	Artikel-Nr	Artikel bezeichnung
1	1	15 3032 2	Ölkühlerschlauch 1400mm mit Metallgewebeverstärkung
2	1	15 3033 2	Ölkühlerschlauch 1000mm mit Metallgewebeverstärkung
3	1	15 3034 2	Ölkühlerschlauch 500mm mit Metallgewebeverstärkung
4	6	16 0120 3	Schlauchschelle Cobra 14 mm
5	1	30 1035 1	Gehäuse für Öl-Temperaturgeber
6	1	14 0987 1	Dichtung 14mm Kupfer Dichtring
7	1	EA1000-15	Verbinder, gerippt 10/12
8	1	13 0215 2	Geber für Öltemperaturanzeige VDO Kennlinie
9	9	16 0120 2	Schlauchschelle Cobra 12 mm
10	1	15 0031 1	Ölkühlerschlauch 1200mm HS6
11	1	15 0033 2	Ölkühlerschlauch 500mm HS6
12	1	15 0036 2	Ölkühlerschlauch 620mm HS6
13	6	N1304850 S	Kabelbinder 4,8X200 mm

Bauanleitung 15

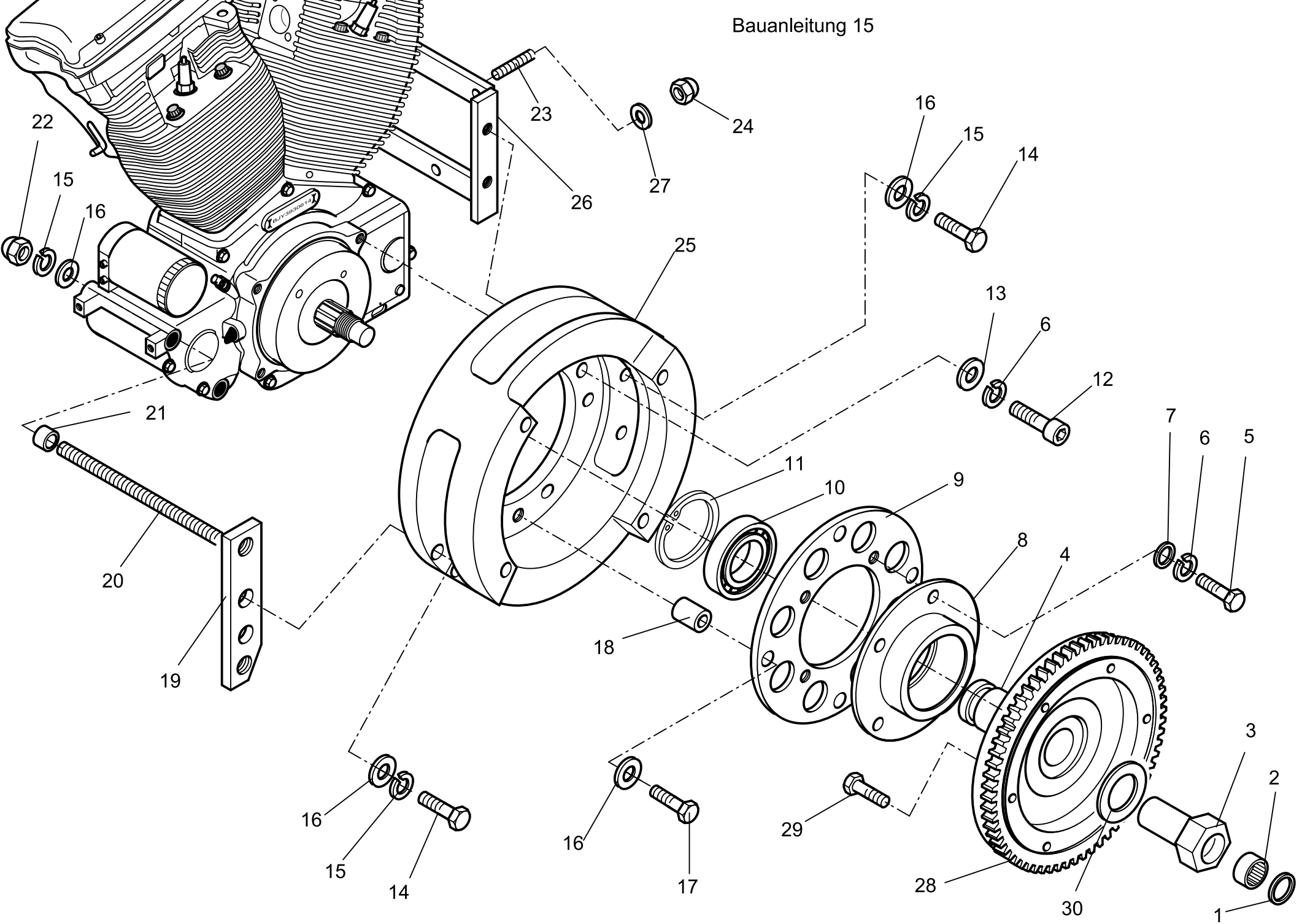

Abbildung 15

Montage Schwungscheibe an Motor

Der Adapter Pos.25 wird an den Halter Pos. 19 und 26 wie gezeichnet befestigt.

Pos.29 wird mit Drehmoment Schlüssel befestigt 70/ Nm

Alle Schrauben und Muttern Verbindungen werden mit schrauben fest gesichert!!!!!

Es ist darauf zu achten, dass Pos.2 Nadellager nicht vergessen wird!!!

Pos.	Stk	Artikel-Nr	Artikel bezeichnung
1	1	30 1027 1.1	Simmerring für Schwungscheibe V-twin
2	1	08 7876 1	Nadellager HK1512 V-Twin
3	1	30 1008 1	Befestigungsschraube Schwungscheibe HS6
4	1	09 9082 6	Adapter Schwungscheibe HS6 Twin Cam
5	4	0933 A2 8/20	Skt-Schraube A2 M08X20
6	8	0127 B A2 8	Federring Form B A2 M8
7	4	0125 A2 8	U-Scheibe A2 M8
8	1	33 3231 2	Lagerschale für Pendelkugellager HS6
9	1	?33 3120 4	Trägerplatte für Schwungscheibe HS6
10	1	33 2027 1	Pendelkugellager 2210.2RS.TV
11	1	33 2028 1	Seegerring DIN 472
12	4	0912 UNC 5/16x1-3/4	Innensechskantschraube 12.9 5/16"x1-3/4"
13	4	9021 A2 8	K-Scheibe A2 M8
14	4	0933 A2 10/40	Skt-Schraube A2 M10X40
15	12	0127 B A2 10	Federring Form B A2 M10
16	12	7349 ZN 10/25/4	U-Scheibe ZN M10X25X4
17	4	0931 ZN 10/70	Skt-Schraube ZN M10X70
18	4	13 0029 4	Abstandshülse für Alu-Motoradapter-Trägerplatte HS6 / 36mm
19	1	30 1018 2	Motorhalter HS6 rechts Twin-Cam
20	2	30 1011 1.1	Gewinde-Bolzen M10X195
21	2	13 0030 4	Abstandshülse für Alu-Motoradapter HS6 / 17,5mm
22	2	1587 A2 10	Hutmutter A2 M10
23	8	07 1254 3	Stegbolzen 3/8"-UNC 8.8 / 1 3/4" lang (ca.35mm)
24	8	1587 A2 12	Hutmutter A2 3/8-16 UNC
25	1	09 9182 6	Alu-Motoradapter HS6 Twin-Cam
26	1	30 1019 2	Motorhalter HS6 links für Twin-Cam
27	8	0125 A2 10	U-Scheibe A2 M10
28	1	01 0032 6	Schwungscheibe HS6
29	9	0961 ZN 10/1/20	Skt-Schraube 12.9 ZN M10x1x20
30	1	0125 28	Scheibe Form B 28 Schwungscheibe HS6

Bauanleitung 15.1 RevTech Motor

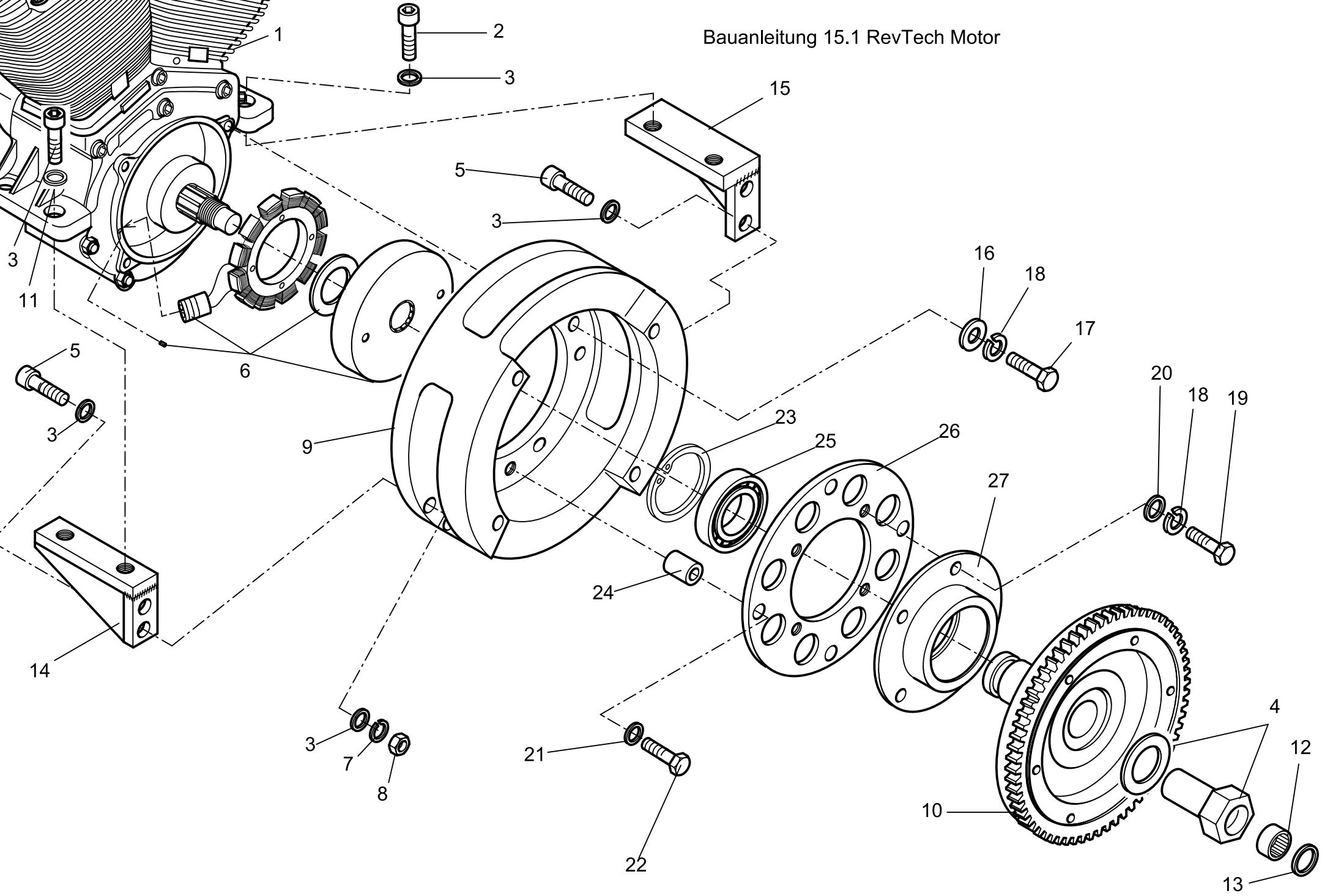

Abbildung 15.1 RevTech Motor

Montage Schwungscheibe an Motor

Der Adapter Pos.9 wird an den Halter Pos. 14 und 15 wie gezeichnet befestigt.

Es ist Darauf zu achten das Pos.12 Nadellager nicht vergessen wird!!!

Pos.	Stk	Artikel-Nr	Artikel bezeichnung
2	2	0912 A2 10/80	Innensechskantschraube A2 M10X80
3	12	0125 ZN 10	U-Scheibe ZN M10
4	1	30 1008 1	Befestigungsschraube Schwungscheibe HS6
5	4	0912 ZN 10/35	Innensechskantschraube 8.8 ZN M10X35
7	4	0127 A ZN 10	Federring A ZN M10
8	4	0934 ZN 10	Skt-Mutter ZN M10
9	1	09 9182 6	Alu-Motoradapter HS6 Twin-Cam
10	1	09 9082 6	Adapter Schwungscheibe HS6 Twin Cam
11	2	0912 A2 10/80	Innensechskantschraube A2 M10X80
12	1	08 7876 1	Nadellager HK1512 V-Twin
13	1	30 1027 1.1	Simmerring für Schwungscheibe V-twin
14	1	30 1019 1	Motorhalter HS6 links Revtech
15	1	30 1018 1	Motorhalter HS6 rechts Revtech
16	4	9021 A2 8	K-Scheibe A2 M8
17	4	0933 A2 8/45	Skt-Schraube A2 M08X45
18	8	0127 B A2 8	Federring Form B A2 M8
19	4	0933 A2 8/20	Skt-Schraube A2 M08X20
20	4	0125 A2 8	U-Scheibe A2 M8
21	4	7349 ZN 10/25/4	U-Scheibe ZN M10X25X4
22	4	0933 ZN 10/60	Skt-Schraube ZN M10X60
23	1	33 2028 1	Seegerring DIN 472
24	4	13 0029 4	Abstandshülse für Alu-Motoradapter-Trägerplatte HS6 / 36mm
25	1	33 2027 1	Pendelkugellager 2210.2RS.TV
26	1	33 3120 4	Trägerplatte für Schwungscheibe HS6
27	1	33 3231 2	Lagerschale für Pendelkugellager HS6

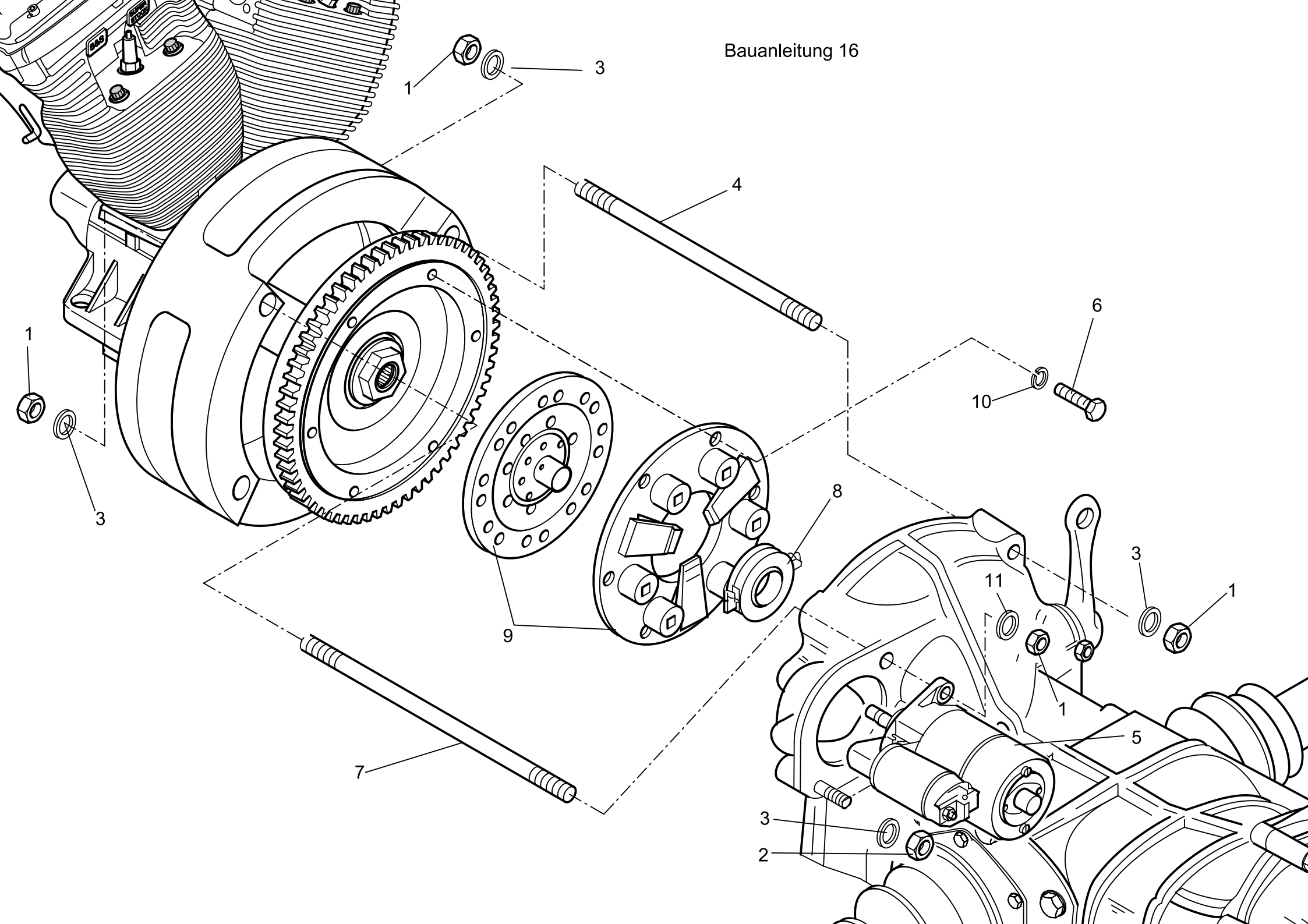
1
3
4
1
3
6
10
8
9
7
3
11
1
1
5
3
2

Montagehinweis HS6

Abbildung 16

Motoreinbau

Montage der Motoranbauteile und Anlasser gemäß Abb,16 vornehmen.

Schrauben Verbindungen, von der Motor seite her mit schrauben fest sichern!!!

Pos.	Stk	Artikel-Nr	Artikel bezeichnung
1	8	0934 ZN 10	Skt-Mutter ZN M10
2	1	0934 ZN 10/15	Skt-Mutter SW15 ZN M10
3	4	0125 ZN 10	U-Scheibe ZN M10
4	3	30 1011 1	Gewinde-Bolzen M10X185
5	1	13 0180 2	Anlasser HS 1 bis HS 6
6	6	0933 A2 8/20	Skt-Schraube A2 M08X20
7	1	30 1010 1	Gewinde-Bolzen M10X220
8	1	13 0100 2	Ausrücklager geführt
9	1	13 0071 2	Kupplung Repsatz 200 mm geführt
10	6	0127 B A2 8	Federring Form B A2 M8
11	1	7349 ZN 10/25/4	U-Scheibe ZN M10X25X4

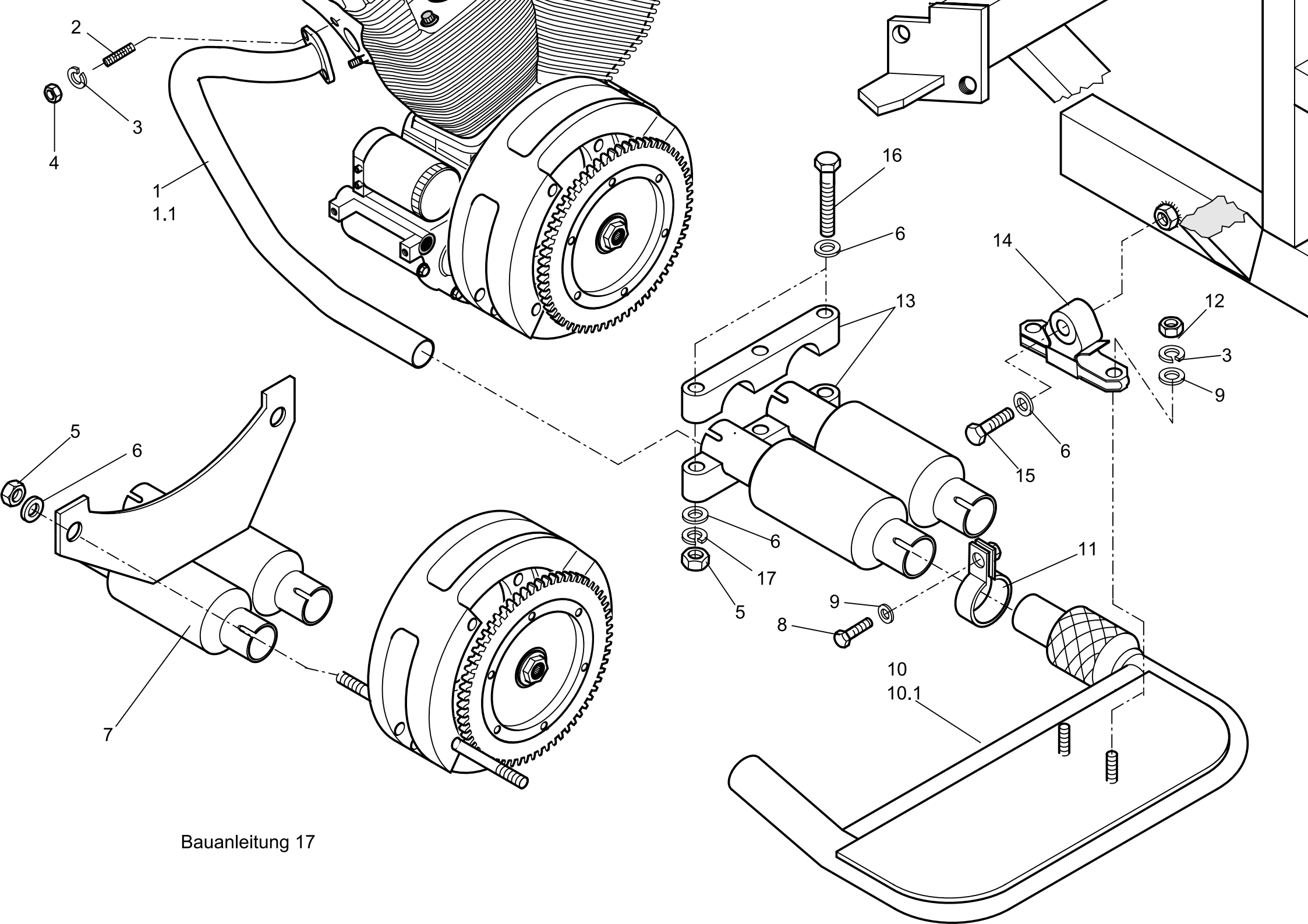

Bauanleitung 17

Montagehinweis HS6

Abbildung 17

Montage Auspuffkümmer-Kat.

Die Montage der Auspuffkrümmer ist wie in Abb.17 beschrieben vorzunehmen.

Pos.14 wird am Rahmen verschraubt.

Pos.	Stk	Artikel-Nr	Artikel bezeichnung
1	1	30 0101 2	Auspuffkrümmer HS6 links
1,1	1	30 0100 2	Auspuffkrümmer HS6 rechts
2	4	10 0123 1	Gewindestift 10.9 5/16-unc 1/3/4 HS6
3	4	0127 B A2 8	Federring Form B A2 M8
4	4	N 0934 5/16" x 18 UNC	Skt-Mutter 5/16" UNF A2
5	5	0934 ZN 10	Skt-Mutter ZN M10
6	10	7349 ZN 10/25/4	U-Scheibe ZN M10X25X4
7	1	33 2000 1	Kat. mit Halteblech HS6
8	4	0933 A2 8/30	Skt-Schraube A2 M08X30
9	8	9021 A2 8	K-Scheibe A2 M8
10	1	30 1021 1	Auspuffsammelrohr links mit Flexstück für HS6
10,1	1	30 1021 2	Auspuffsammelrohr rechts mit Flexstück für HS6
11	2	30 1226 1	Klemmschelle 48 mm HS6
12	4	0934 A2 8	Skt-Mutter A2 M08
13	1	30 1069 1	Aluklemmschelle Auspuffkrümmer
14	2	20 4310 1	Auspuffhalter V-twin / Auspuffgummi
15	2	0933 ZN 10/60	Skt-Schraube ZN M10X60
16	3	0931 ZN 10/85	Skt-Schraube ZN M10X85
17	3	0127 B A2 10	Federring Form B A2 M10

Bauanleitung 18

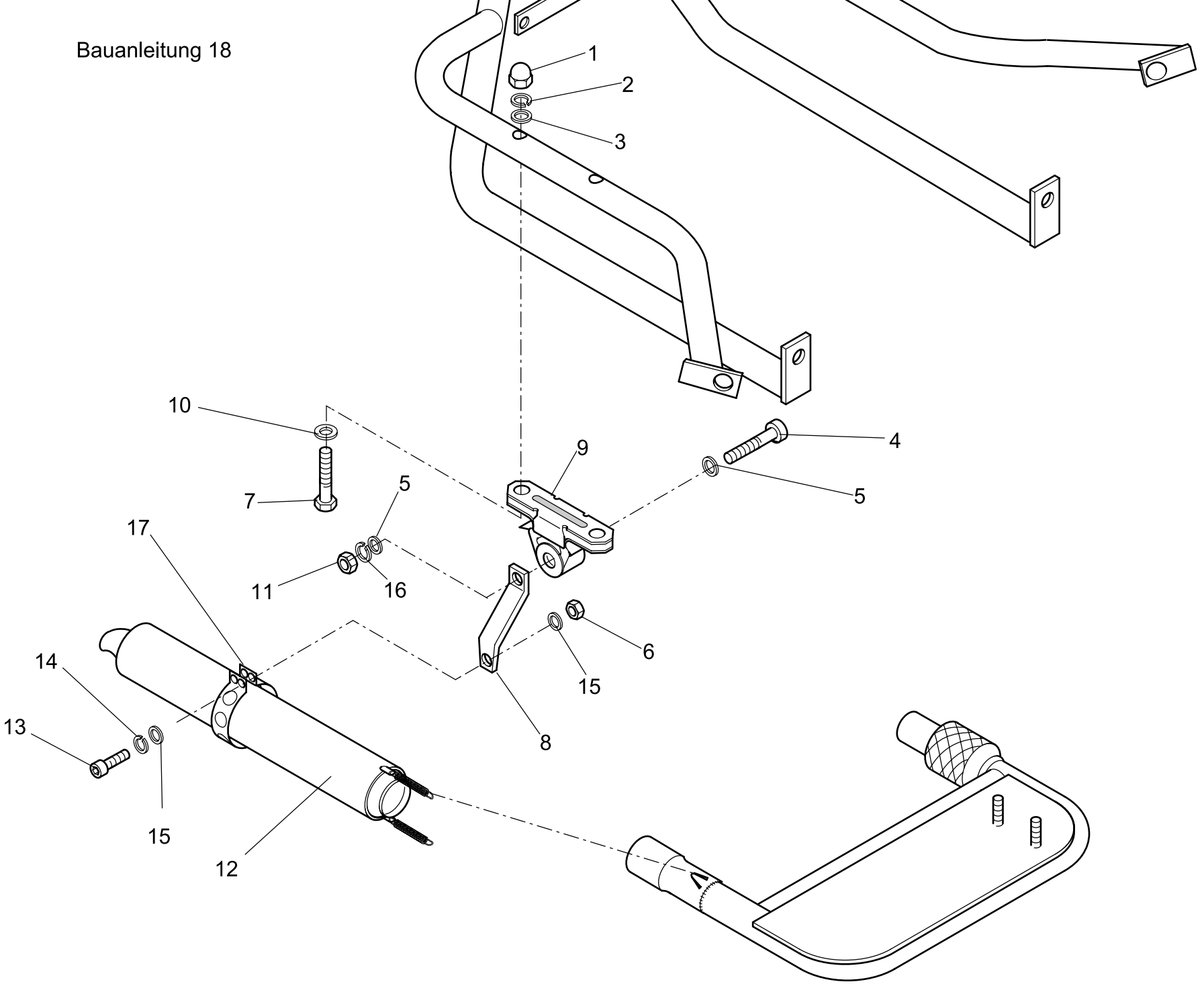

Montagehinweis HS6

Abbildung 18

Montage Auspuff Endschalldämpfer

Pos.12 Aupuff Enschalldämpfer wird mit Pos.9 Auspuffhalter am Heckbügel verschraubt.

Pos.	Stk	Artikel-Nr	Artikel bezeichnung
1	4	1587 A2 8	Hutmutter A2 M08
2	4	0127 B A2 8	Federring Form B A2 M8
3	4	0125 A2 8	U-Scheibe A2 M8
4	2	0912 A2 10/60	Innensechskantschraube A2 M10X60
5	4	9021 A2 10	K-Scheibe A2 M10
6	2	0934 A2 6	Skt-Mutter A2 M06
7	4	0933 A2 8/65	Skt-Schraube A2 M08X65
8	2	30 1058 1	Halter für Endschalldämpfer (2Stück) HS6
9	2	20 4310 1	Auspuffhalter V-twin / Auspuffgummi
10	4	9021 A2 8	K-Scheibe A2 M8
11	2	0985 ZN 10	Skt-Mutter selbstsichernd ZN M10
12	2	13 1142 2	Auspuff Endschalldämpfer HS6 / Twin Cam (1Stk)
13	2	0912 A2 6/20	Innensechskantschraube A2 M06X20
14	2	0127 B A2 6	Federring Form B A2 M6
15	4	0125 A2 6	U-Scheibe A2 M6
16	1	0127 B A2 10	Federring Form B A2 M10

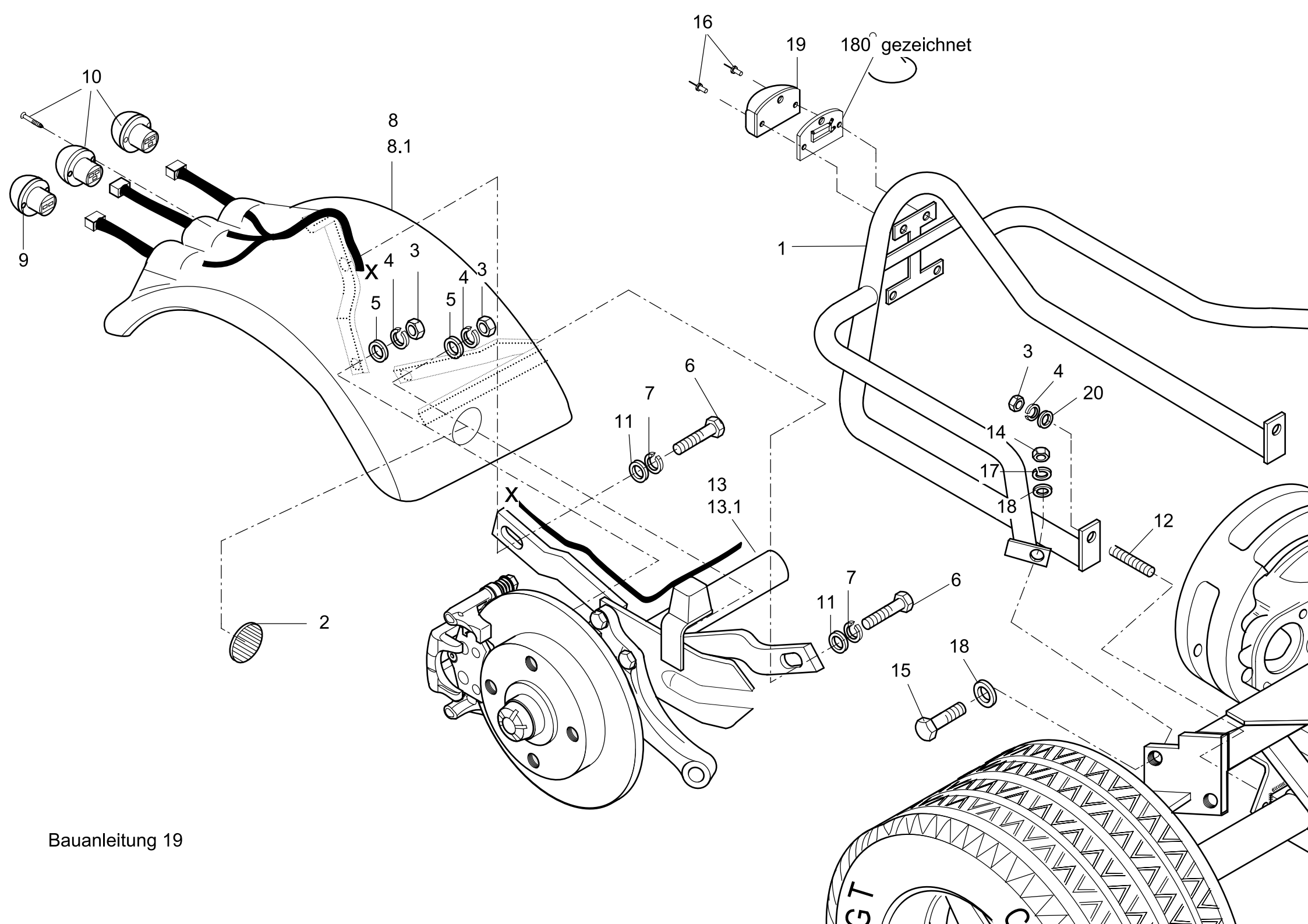

Bauanleitung 19

Montagehinweis HS6

Abbildung 19

Montage Kotflügel und Heckbügel

Kotflügel Pos.8+8.1 wie in Abb.19 gezeichnet montieren, nach der Verkabelung wird der Kotflügel am Fahrzeug ausgerichtet und verschraubt.

Heckbügel Pos.1 wie in Abb.19 gezeichnet montieren.

Den Kabelbaum Pos.13+13.1 mit Kabelbindern am Achsrohr+Kotflügelhalter fixieren.

Pos.	Stk	Artikel-Nr	Artikel bezeichnung
1	1	20 1001 0	Heckbügel HS6 VA
2	2	19 0301 2	Aufkleber rewaco Logo
3	6	0934 A2 10	Skt-Mutter A2 M10
4	6	0127 B A2 10	Federring Form B A2 M10
5	4	7349 ZN 10/25/4	U-Scheibe ZN M10X25X4
6	4	0933 A2 8/20	Skt-Schraube A2 M08X20
7	4	0127 B A2 8	Federring Form B A2 M8
8	1	19 1076 0	Kotflügel HS3/HS4/HS6 links in Glimmereffekt o. uni
8,1	1	19 1075 0	Kotflügel HS3/HS4/HS6 rechts in Glimmereffekt oder uni mit Halter
9	2	17 0152 2	Blinkleuchte hinten HS4/HS5/HS6ab 1/99
10	4	17 0151 2	Rückleuchte/Bremsleuchte HS4-HS6 ab 1/99
11	4	9021 A2 8	K-Scheibe A2 M8
12	2	0938 ZN 10/30	Stiftschraube 8.8 ZN M10X30
13	1	09 0062 8	Kabelbaum HS4 Brems.-Blinkleuchte, schw/gn,rechts
13,1	1	09 0062 7	Kabelbaum HS4 Brems.-Blinkleuchte, schw/ws, links
14	2	0934 A2 12	Skt-Mutter A2 M12
15	2	0933 ZN 12/30	Skt-Schraube ZN M12X30
16	2	N6300464	Blindniete Al/St Flach 4x12
17	2	0127 B A2 12	Federring Form B A2 M12
18	4	0125 A2 12	U-Scheibe A2 M12
19	1	18 0991 2	Kennzeichenleuchte verchromt
20	2	9021 A2 10	K-Scheibe A2 M10
21	16	N1304850 S	Kabelbinder 4,8X200 mm

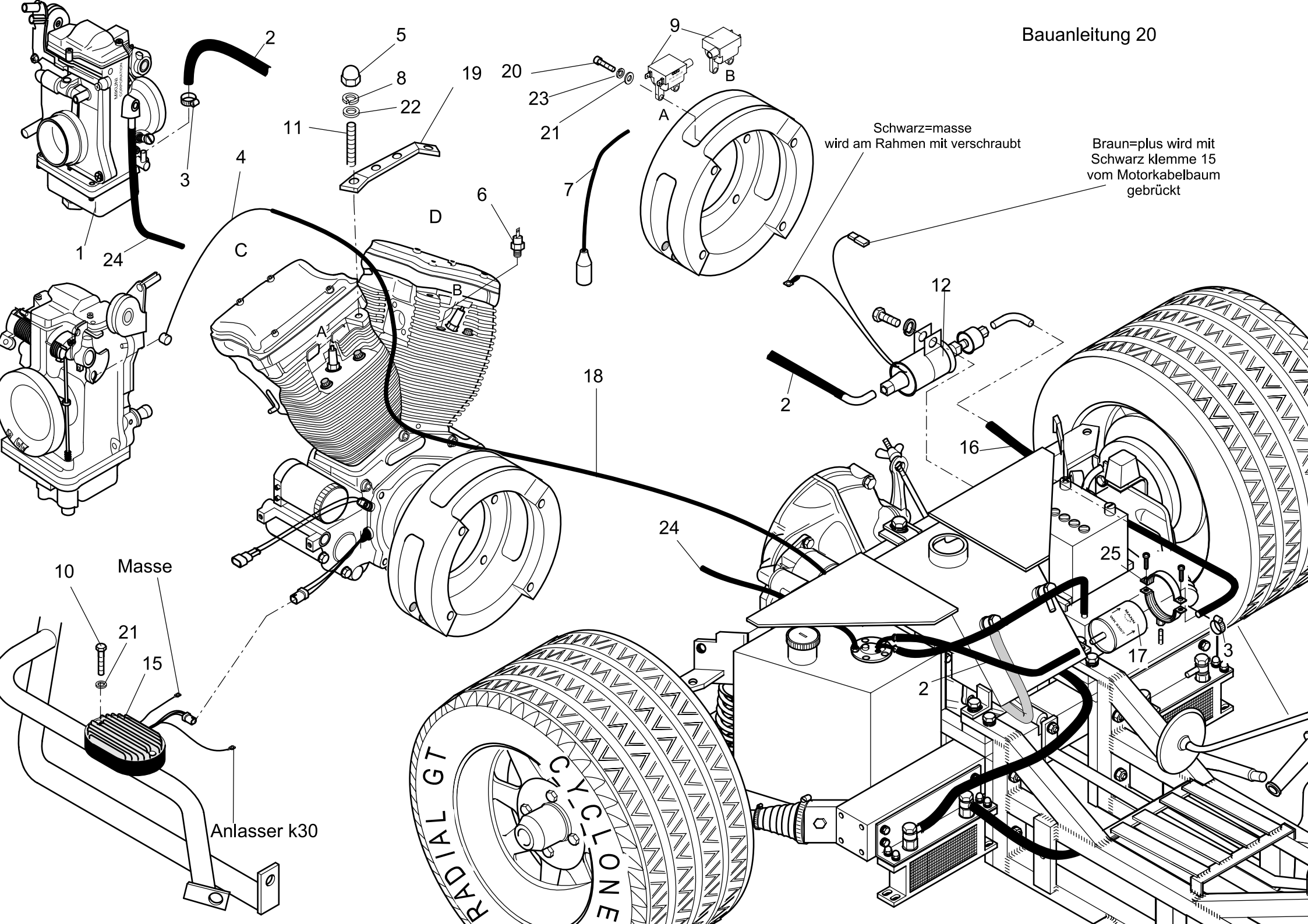
Schwarz=masse
wird am Rahmen mit verschraubt
Braun=plus wird mit
Schwarz klemme 15
vom Motorkabelbaum
gebrückt
Masse
Anlasser k30
RADIAL GT
CY-CLONE

Montagehinweis HS6

Abbildung 20

Anschluss Elek.Benzinpumpe

Benzinpumpe Pos.12 wie gezeichnet montieren.

Pos. 24 Drossel für Benzin Rücklauf wird in den schlauch Pos.23 gesteckt.

Pos.	Stk	Artikel-Nr	Artikel bezeichnung
1	1	42 1033 2	Vergaser Mikuni incl. SNV;2,3 / HS6
2	2	13 0198 2	Kraftstoffschlauch 8mm/500mm lang
3	6	16 0120 2	Schlauchschelle Cobra 12 mm
4	1	34 2210 1	Gaszugseele in VA 3300 mm lang für HS1-HS6
5	2	1587 A2 12	Hutmutter A2 3/8-16 UNC
6	1	EA30 1051 1	Schalter / Temperaturschalter Lüfterrad HS6
7	1	01 0480 41	Zündkabel kompl. V-Twin Twin-Cam
8	2	0127 B A2 10	Federring Form B A2 M10
9	2	01 0480 3	Zündspule Twin Cam
10	2	0912 A2 5/30	Innensechskantschraube A2 M05X30
11	2	07 1254 3	Stegbolzen 3/8"-UNC 8.8 / 1 3/4" lang (ca.35mm)
12	1	34 2005 1	Benzinpumpe elek. HS4 - HS6
13	1	34 6043 0	Fitting 1/8 NPTF 90 Grad
14	1	34 6042 0	Fitting 1/8 NPTF
15	1	30 0197 5	Lichtmaschinen-Regler TC "B" HS6
16	1	13 0198 4	Kraftstoffschlauch 8mm/400mm lang
17	1	20 8571 2	Kraftstoffilter ab 12/2000 (Groß)
18	1	10 0100 1.4	Gaszug-Aussenhülle HS6 ohne Innenkabel
19	1	30 1044 2	Halter für Benzinschlauch HS6 (verbindet Zylinderkopf)
20	4	0912 A2 5/20	Innensechskantschraube A2 M05X20
21	6	0125 A2 5	U-Scheibe A2 M5
22	1	0125 A2 10	U-Scheibe A2 M10
23	4	0127 B A2 5	Federring Form B A2 M5
24	1	13 0195 3	Kraftstoffschlauch 5,5x10,5mm/1000mm lang
25	1	19 0898 2	Rohrschelle 74-80mm (Benzin Filter)

Bauanleitung 20.1

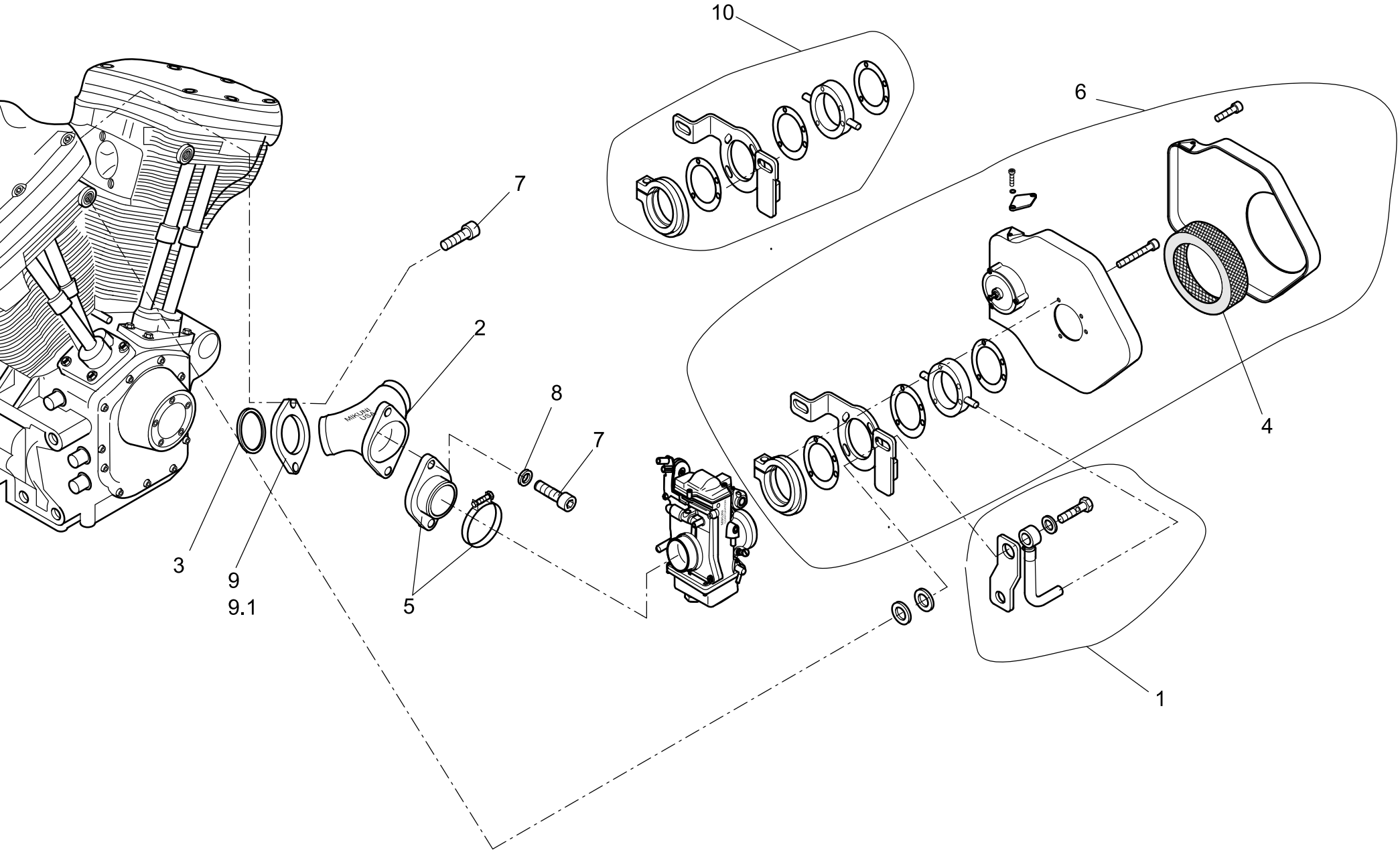

Modell: rewaco HS6 03 Seite: 20,1

Pos.	Stk.	Artikel-Nr	Artikel bezeichnung
1	1	16 0013 7	Kopfentlüftungskit Twin Cam
2	1	42 1033 2.1	Ansaugstutzen für Vergaser Mikuni TM 42-6 / HS6/FX6
3	2	30 3048 6	Dichtung Ansaugstutzen 88CI/96CI / HS6/FX6
4	1	16 0013 6	Luftfilter Einsatz für Twin Cam HS6/FX6 K&N Filterelement
5	1	42 1033 2.2	Gummistutzen für Vergaser Mikuni TM 42-6, HS6/FX6
6	1	16 0014 6	Luftfilter HYPER W/CHR HS6/FX6 Twin Cam
7	6	0912 UNC 5/16x1-3/4	Innensechskantschraube 12.9 5/16"x1-3/4"
8	2	0125 A2 8	U-Scheibe A2 M8
9	1	23 4039.1	Klemmstück V Ansaugstutzen 88CI / HS6/FX6 Vergaser
9,1	1	23 4040.1	Klemmstück H Ansaugstutzen 88CI / HS6/FX6 Vergaser
10	1	16 0013 5	Anbausatz HYPERCHARGER; Luftfilter/Vergaser

Bauanleitung 20.2

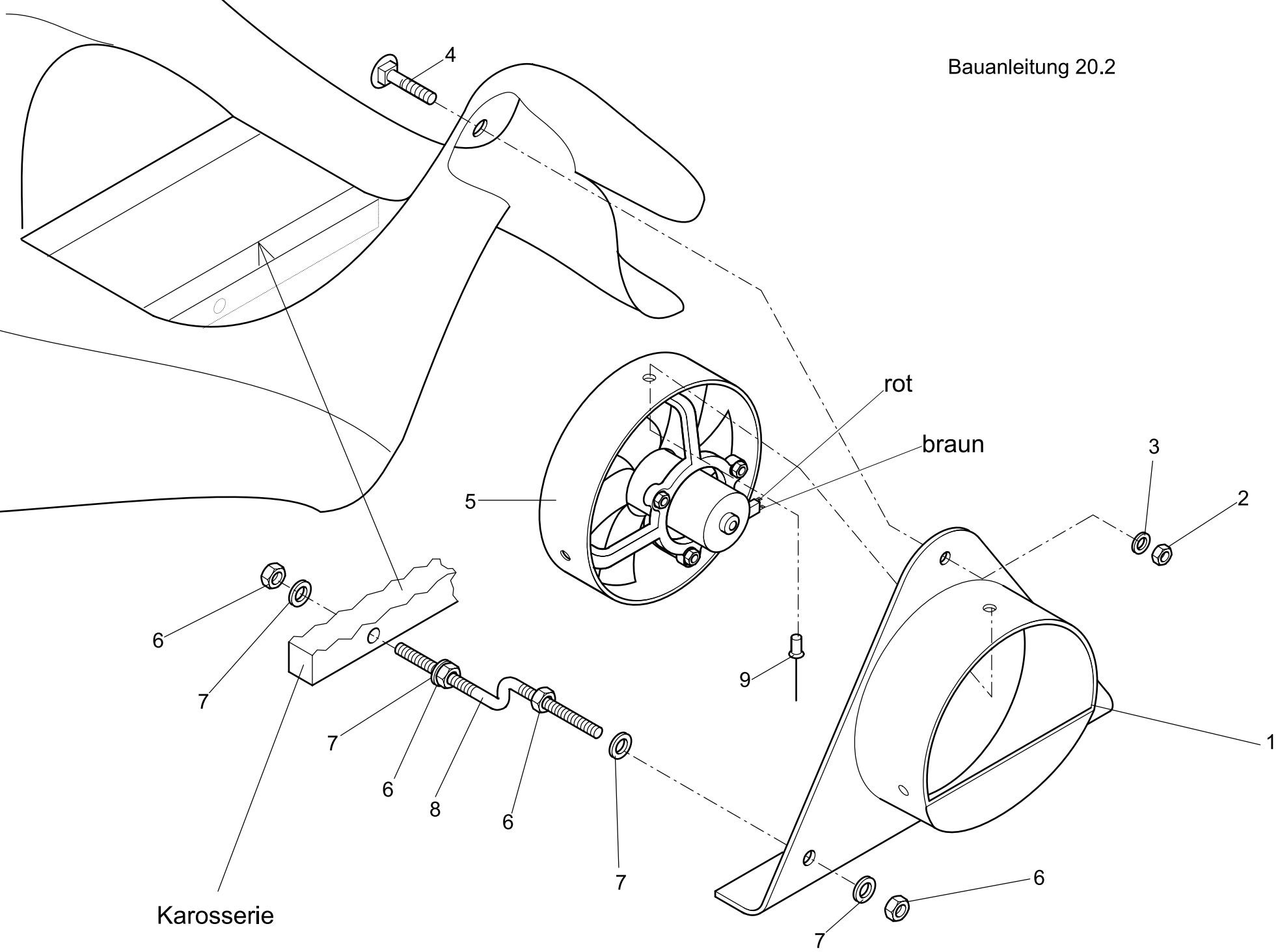

Montagehinweis HS6

Abbildung 20.2

Lüfter Montage

Der Lüfter Pos.5 wird mit Pos.9 von innen
an dem Lüfter Gehäuse Pos.1 befestigt.

Das Lüfter Gehäuse Pos.1 wird von unten, mit der gebogenen
gewindestange Pos.8, an der Karosserie befestigt.

Pos.	Stk	Artikel-Nr	Artikel bezeichnung
1	1	30 1050 1	Gehäuse für E-Lüfter
2	1	0934 A2 6	Skt-Mutter A2 M06
3	1	9021 A2 6	K-Scheibe A2 M6
4	1	0603 A2 6/30	Schlossschraube A2 M06X30
5	1	30 1049 1	Elektro. Lüfter
6	8	0934 A2 8	Skt-Mutter A2 M08
7	8	9021 A2 8	K-Scheibe A2 M8
8	2	10 0123 2	Gewindestange M8 HS6 (Lüfter)
9	3	N6300464	Blindniete Al/St Flach 4x12

Bauanleitung 21

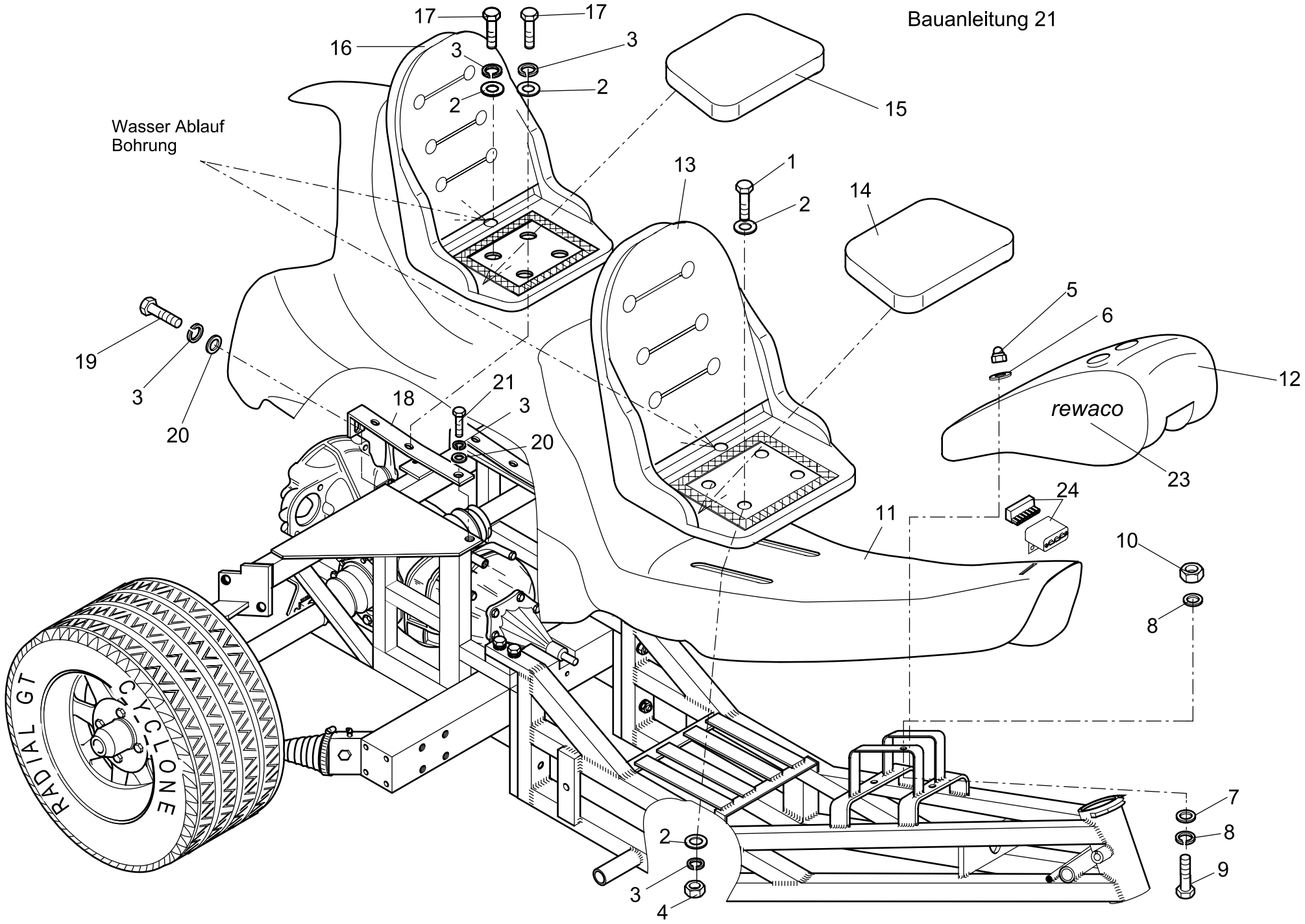

Montagehinweis HS6

Abbildung 21

Karosserie Montage:

Karosserie Pos. 11 auf dem Chassis ausrichten und mit Pos. 1 Skt-Schraube und Pos. 4 Skt-Mutter wie in Abb. 21 gezeichnet befestigen.

Choppertank Pos.12 wie gezeichnet auf der Karosse ausrichten und verschrauben, vorher jedoch, die Verkabelung nicht vergessen!!! Siehe Abb.25

Pos.	Stk	Artikel-Nr	Artikel bezeichnung
1	4	0933 A2 8/65	Skt-Schraube A2 M08X65
2	12	9021 A2 8	K-Scheibe A2 M8
3	12	0127 B A2 8	Federring Form B A2 M8
4	4	0934 A2 8	Skt-Mutter A2 M08
5	2	1587 A2 6	Hutmutter A2 M06
6	2	9021 A2 6	K-Scheibe A2 M6
7	4	0125 A2 6	U-Scheibe A2 M6
8	2	0127 B A2 6	Federring Form B A2 M6
9	2	0933 A2 6/30	Skt-Schraube A2 M06X30
10	2	0934 A2 6	Skt-Mutter A2 M06
11	1	19 6001 0	Karosserie HS6 uni*
12	1	19 1421 0	Choppertank HS4/HS5/HS6 glimmer o uni*
13	1	19 0052 0	Sitz HS4/HS6 vorne schwarz
14	1	19 0054 0	Sitzkissen für Vordersitz HS4/HS6 schwarz
15	1	19 0055 0	Sitzkissen für Rücksitz HS4/HS6 schwarz
16	1	19 0048 0	Sitz HS4/HS6 hinten schwarz
17	4	0933 A2 8/60	Skt-Schraube A2 M08X60
18	2	20 0061 1	Halter für Karosserie HS6
19	2	0933 A2 8/25	Skt-Schraube A2 M08X25
20	1	02 0011 6	Druckknopf
21	4	0933 A2 8/20	Skt-Schraube A2 M08X20
22	2	0965 A2 4/25	Kreuzschlitzschraube A2 Senk M4x25
23	3	19 0300 2	Aufkleber rewaco schriftzug chrom bis 12/2004
24	1	20 9980 2	Steuergerät Altmann/rewaco HS6

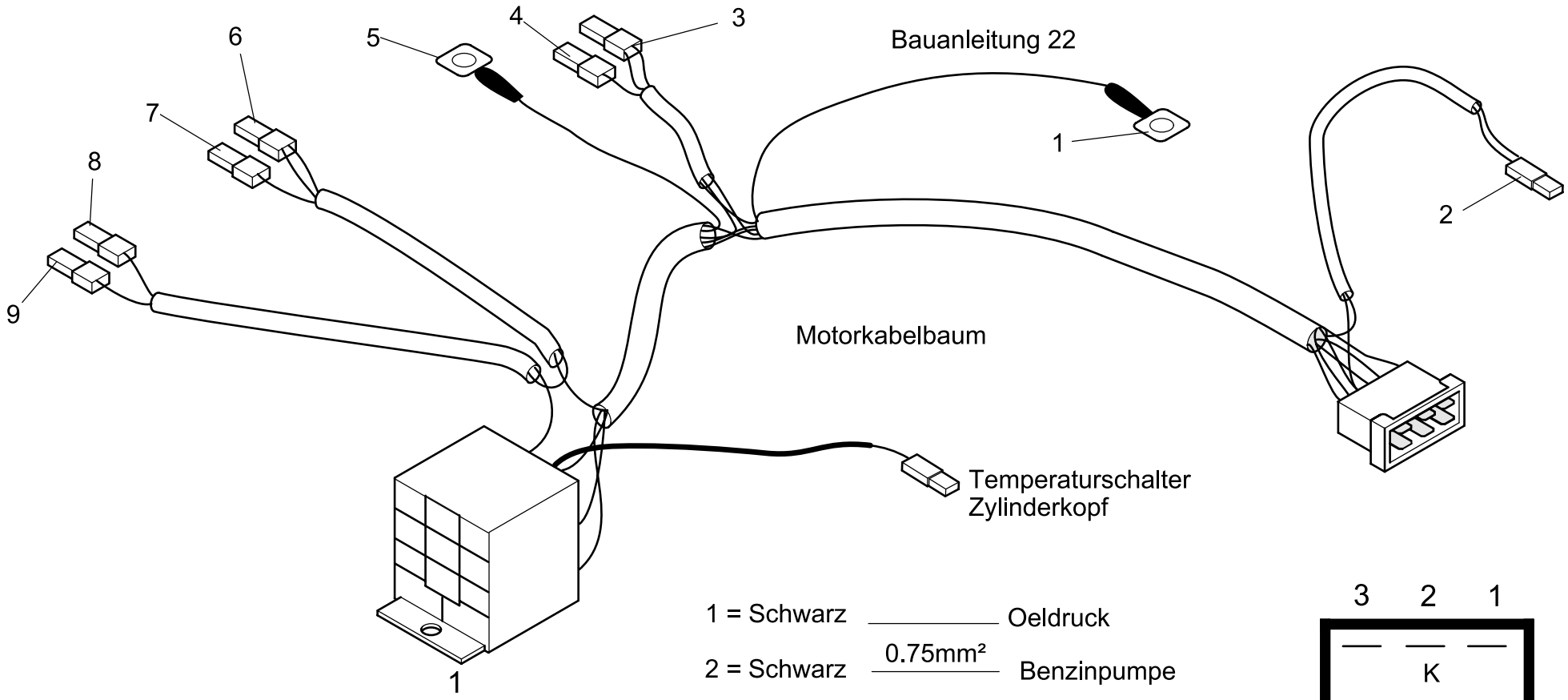

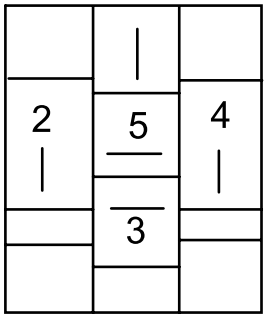

1 = Rot 2,5mm²

2 = 1 x Braun zum Temperaturschalter linker Zylinder

3 = Rot 2,5mm²

4 = Schwarz

5 = nicht belegt

1 = Schwarz — Oeldruck

2 = Schwarz — 0.75mm² — Benzinpumpe

3 = 2xSschwarz — Zündspule

4 = Grau-Grün — Steuergerät

5 = 1xBraun — Masse

6 = 2xBraun, 7 = Blau — Oeltemperatur

8 = Braun, 9 = Rot 2,5mm² — Lüfter

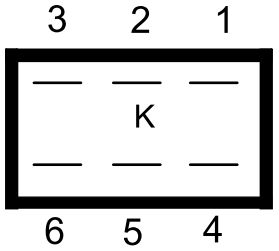

1 = Rot 2,5mm²

2 =2xSchwarz 0,75mm²

3 = nicht belegt

4 = Schwarz

5 = Blau

6 = Grau-Grün

Bauanleitung 22.1

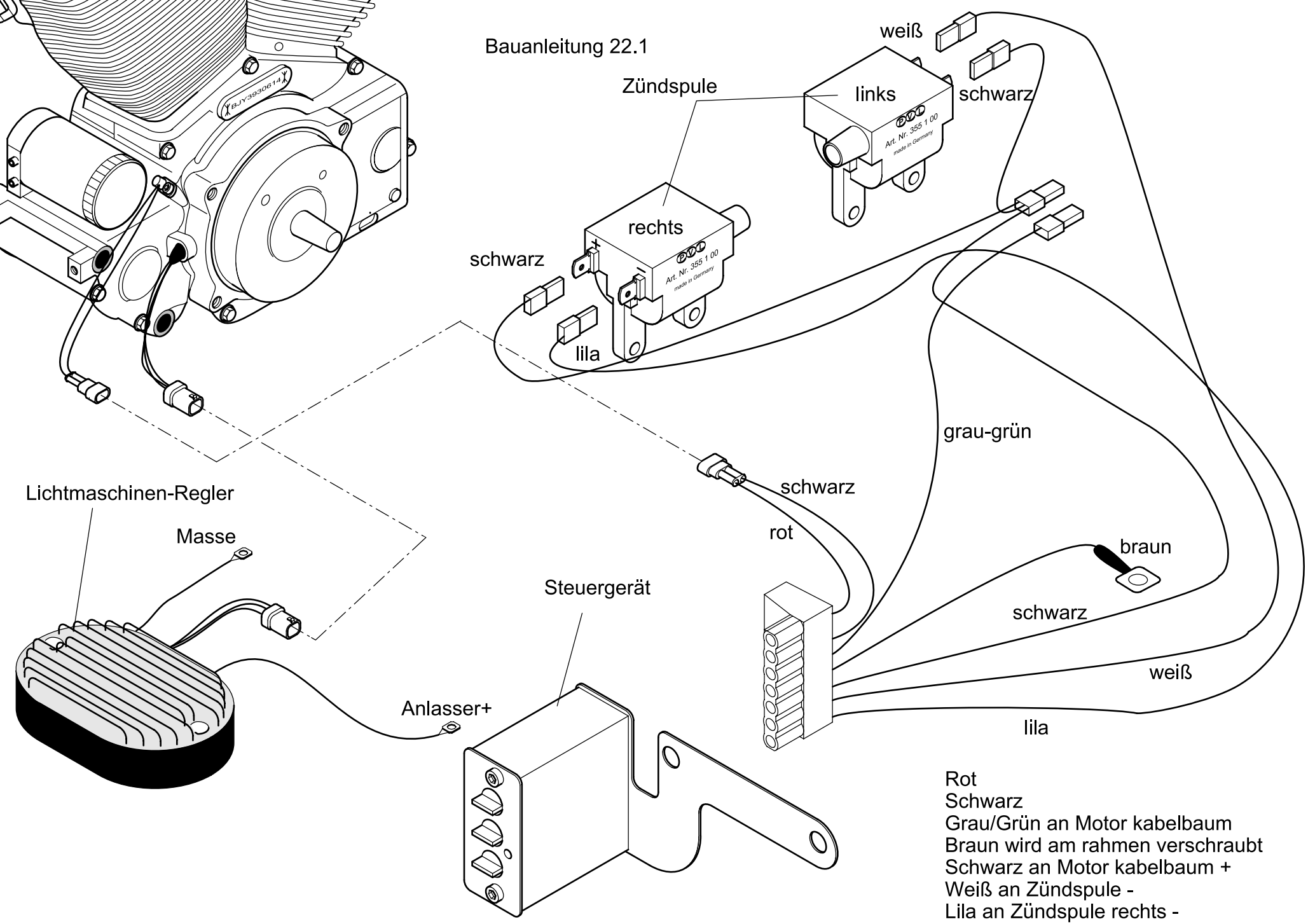

Rot
Schwarz
Grau/Grün an Motor kabelbaum
Braun wird am rahmen verschraubt
Schwarz an Motor kabelbaum +
Weiß an Zündspule -
Lila an Zündspule rechts -

Änderung der Montage der Zündanlage AMMP3 beim Modell HS6

Das Steuergerät am Rahmenheck demontieren und im vorderen Bereich der Karosserie unter dem Choppertank befestigen.

Die Verkabelung wie folgt vornehmen: alten Zündkabelbaum entfernen (der Stecker an der Zündanlage muß weiter verwendet werden). Dem alten Schaltschema entsprechend die Kabel zu den Zündspulen durch Längere ersetzen (Ø 1,5mm²). Die Signalleitung zum OT Geber (pick up) muß durch ein abgeschirmtes Kabel ersetzt werden.

Es ist darauf zu achten, dass die Erdung der Abschirmung mit unter den Massekontakt am Steuergerät verschraubt wird.
Auf richtige Polung am OT-geber und Steuergerät achten. Das Massekabel am Massepunkt des Hauptkabelbaums am vorderen Rahmen verschrauben.Das Kabel (Pin 13) der Stromversorgung zum Steuergerät am Sicherungskasten (Sicherung e) abnehmen.
Sicherung ´e´ (10A) durch 15A ersetzen.
Stecker d am Hauptkabelbaum trennen. Das grau-grüne Kabel (Pin 6), das zum Hauptkabelbaum läuft, entfernen und isolieren.
Das vom Steuergerät kommende grau-grüne Kabel an Pin 6 anschließen.

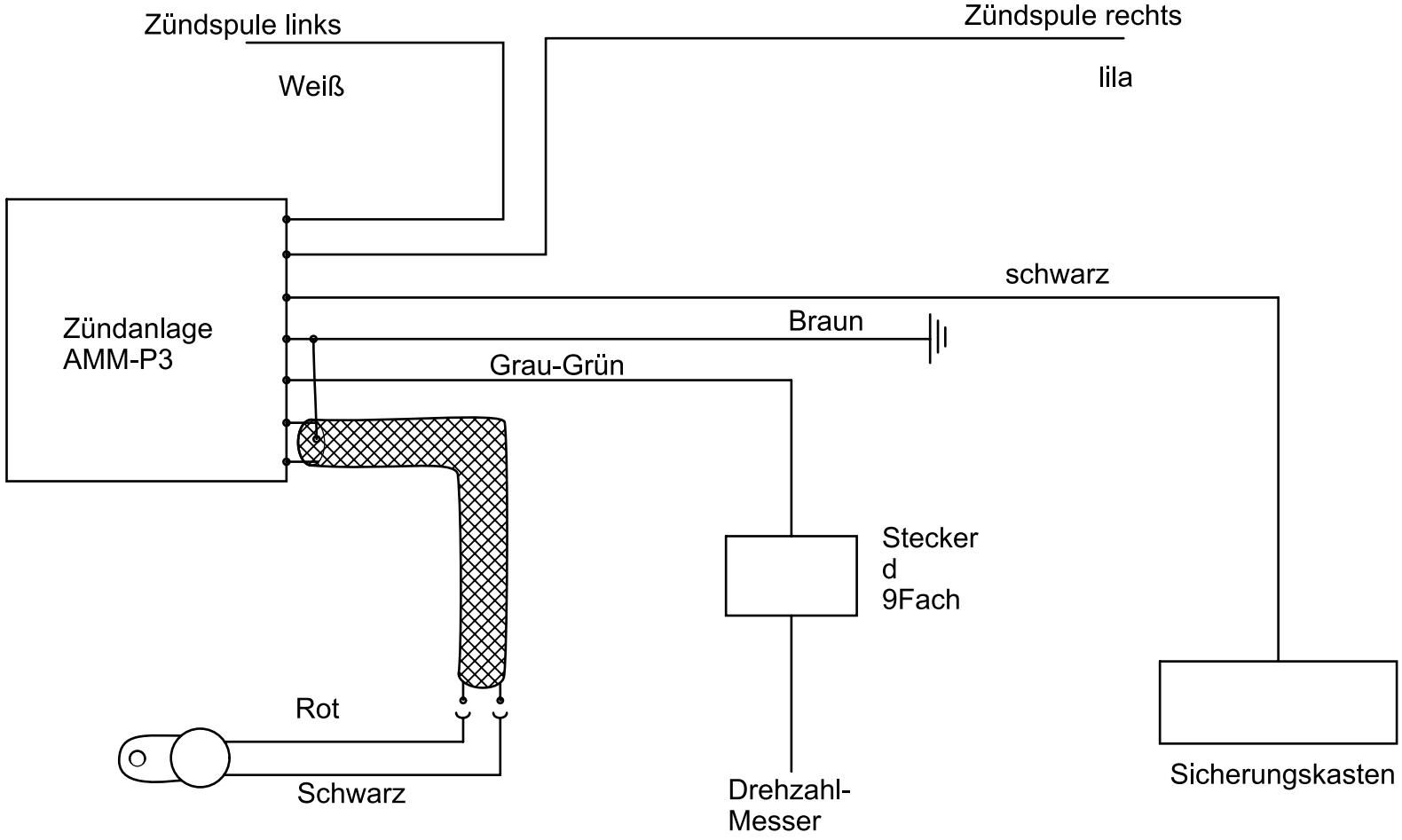

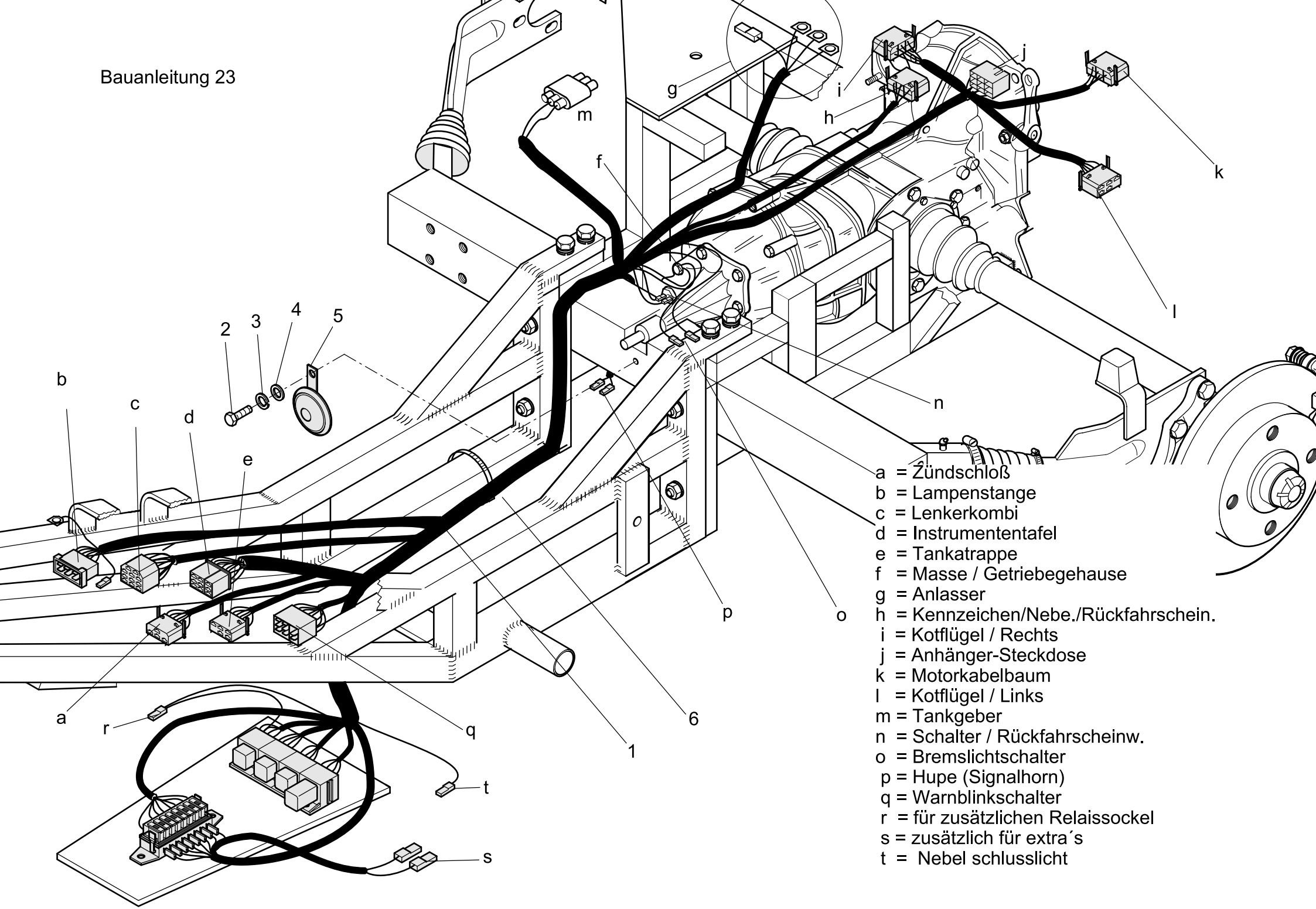

a = Zündschloß
b = Lampenstange
c = Lenkerkombi
d = Instrumententafel
e = Tankatrappe
f = Masse / Getriebegehause
g = Anlasser
h = Kennzeichen/Nebe./Rückfahrschein.
i = Kotflügel / Rechts
j = Anhänger-Steckdose
k = Motorkabelbaum
l = Kotflügel / Links
m = Tankgeber
n = Schalter / Rückfahrscheinw.
o = Bremslichtschalter
p = Hupe (Signalhorn)
q = Warnblinkschalter
r = für zusätzlichen Relaissockel
s = zusätzlich für extra´s
t = Nebel schlusslicht

Montagehinweis HS6

Abbildung 23

Montage Hauptkabelbaum

Hauptkabelbaum wie dargestellt in den Rahmen einlegen.

Nachdem der Kabelbaum ausgerichtet im Rahmen liegt wird er mit Pos.6 Kabelbindern an dem Rahmen gleichmäßig befestigt.

Achtung !! Abbildung 24 beachten!!

Pos.	Stk	Artikel-Nr	Artikel bezeichnung
1	1	18 0125 1	Kabelbaum Rahmen mit Sicherungskasten HS1-HS6
2	1	0933 A2 8/20	Skt-Schraube A2 M08X20
3	1	0127 B A2 8	Federring Form B A2 M8
4	1	0125 A2 8	U-Scheibe A2 M8
5	1	09 0090 2	Signalhorn*
6	8	N1304850 S	Kabelbinder 4,8X200 mm

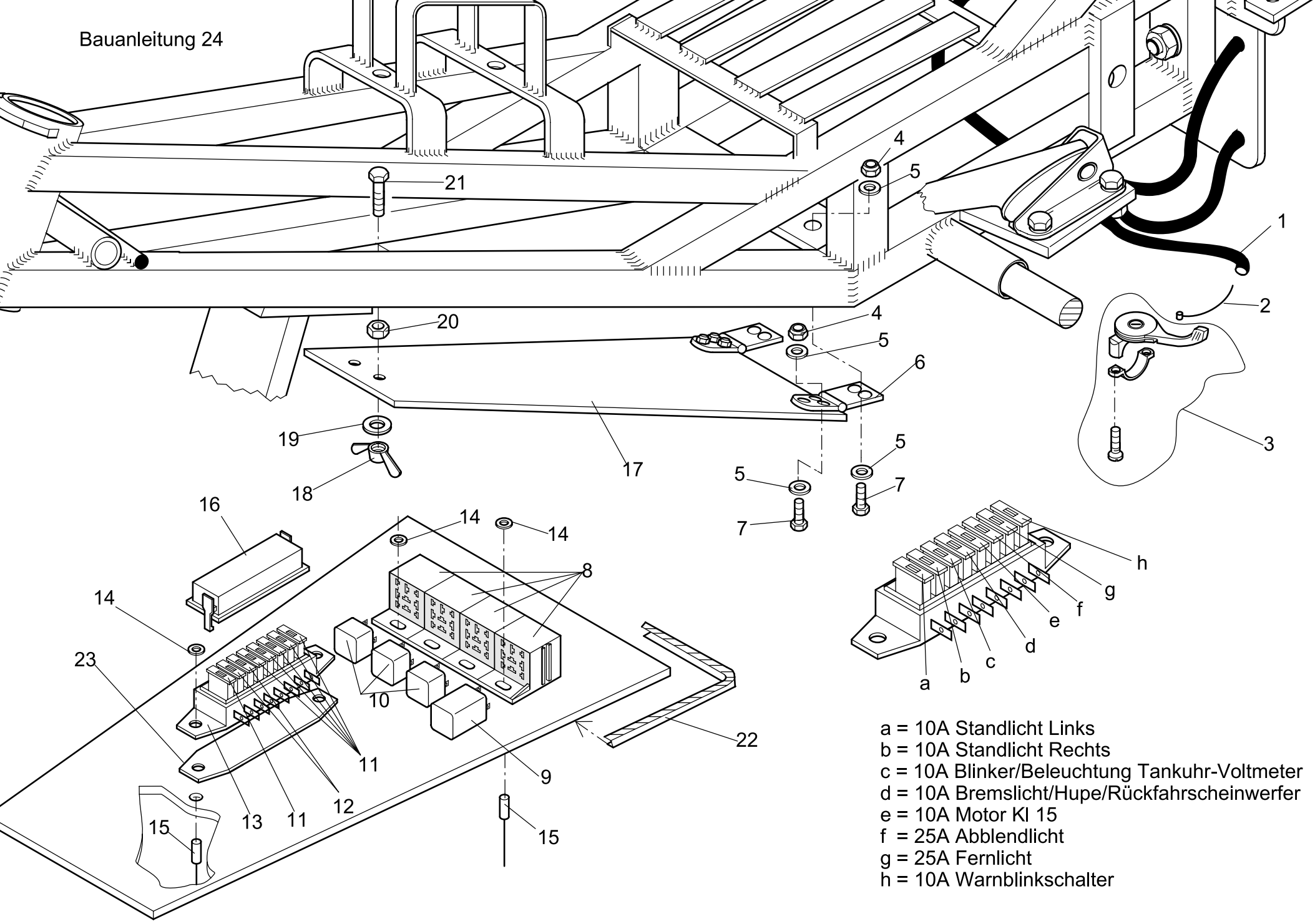

a = 10A Standlicht Links
b = 10A Standlicht Rechts
c = 10A Blinker/Beleuchtung Tankuhr-Voltmeter
d = 10A Bremslicht/Hupe/Rückfahrscheinwerfer
e = 10A Motor Kl 15
f = 25A Abblendlicht
g = 25A Fernlicht
h = 10A Warnblinkschalter

Montagehinweis HS6

Abbildung 24

Montage Rahmen-Abdeckblech

Choke-Hebel Pos.3 wird wie gezeichnet montiert.

Rahmen-Abdeckblech Pos.17 wie in Abb.24 gezeichnet montieren

es ist darauf zu achten, das die komplette Elektrik installiert wurde.

Pos.	Stk	Artikel-Nr	Artikel bezeichnung
1	1	10 0141 3	Choke-Zug-Aussenhülle
2	1	10 0141 4	Choke-Zug-Seele
3	1	13 0221 4	Choke-Hebel
4	10	0985 ZN 5	Skt-Mutter selbstsichernd ZN M05
5	20	9021 A2 5	K-Scheibe A2 M5
6	2	19 0121 7	Scharnier für Rahmen-Abdeckblech
7	10	0933 A2 5/16	Skt-Schraube A2 M05X16
8	4	18 0470 3	Relaissockel
9	1	18 0585 1	Blinkrelais
10	3	18 0586 1	Relais 30A
11	6	20 2004 1	Sicherung 10 Amp
12	2	20 2005 2	Sicherung 25 Amp
13	1	18 0125 2	Sicherungskasten
14	4	9021 A2 4	K-Scheibe A2 M4
15	4	N6300480	Blindniete Al/St Flach 4x16
16	1	03 0085 2	Deckel für Sicherungskasten
17	1	02 0013 4	Rahmen-Abdeckblech HS4/HS6 ab 1/2001
18	2	0315 K 6	Flügelmutter Kunststoff M06
19	2	9021 A2 6	K-Scheibe A2 M6
20	2	0934 A2 6	Skt-Mutter A2 M06
21	2	0933 A2 6/20	Skt-Schraube A2 M06X20
22	2	20 1210 5	Kantenschutz 500 mm für Rahmen-Abdeck.
23	1	50 290 094	Sicherungshalter für Flachsicherung

Bauanleitung 25

1 Zündschloss

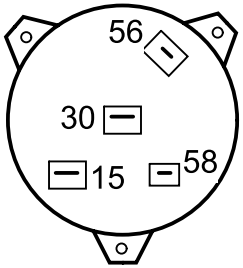

1 = Rot 1,5mm² 30
2 = Lila-Schwarz 56
3 = Grau 58
4 = Schwarz 15

2 Warnblinkschalter

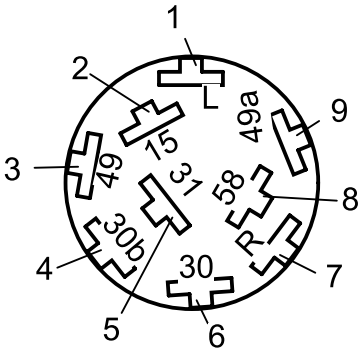

1 = Weiß-Schwarz

2 = Schwarz

3 = Blau-Rot gebrückt von 4

4 = Blau-Rot

5 = Braun

6 = Rot

7 = Schwarz-Grün

8 = Grau-Rot

9 = Rot-Gelb

5 Öl Temperaturanzeige

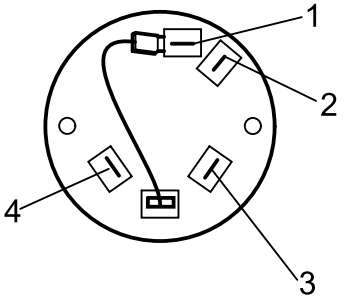

1 = Grau
2 = Braun
3 = Schwarz
4 = Blau-Grün

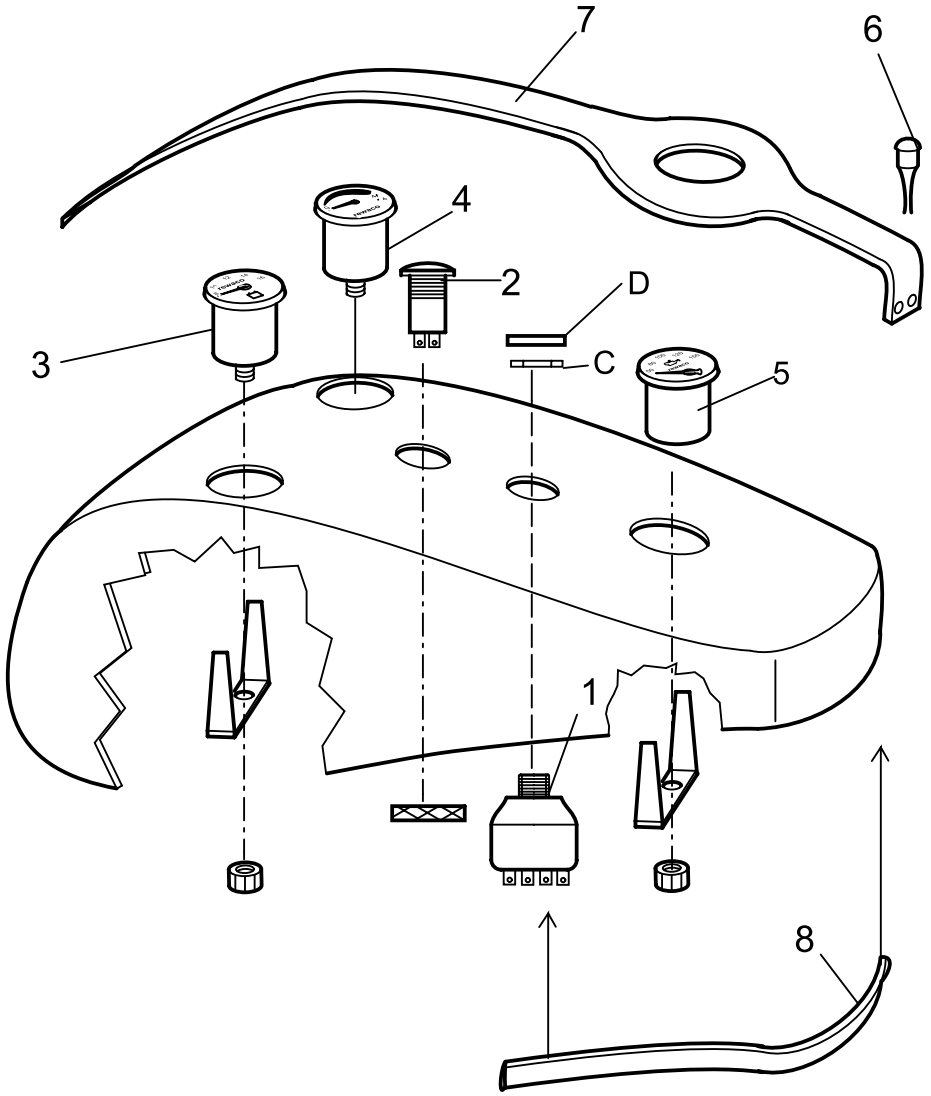

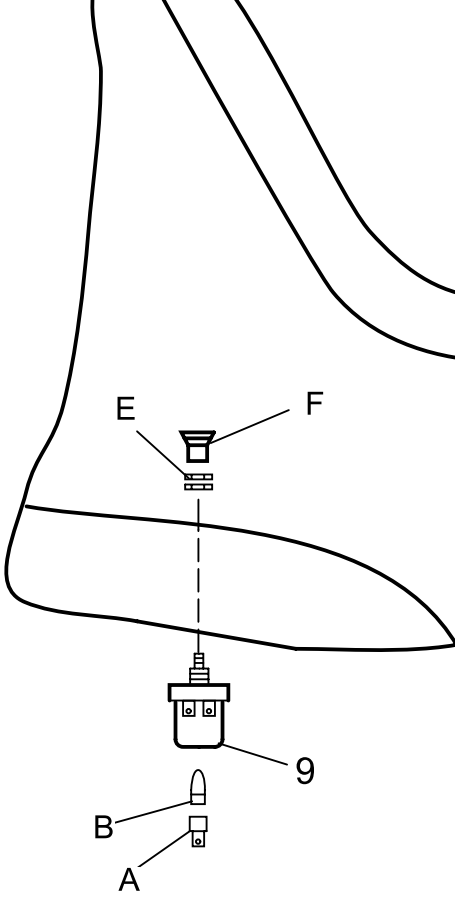

Zusatzausstattung

Nebelschluss

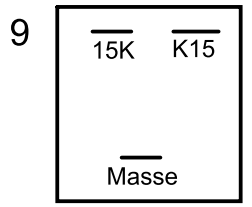

15K = Grau 0,75 mm²

K15 = Grau-Schwarz

Masse = Braun

Abbildung 25

Montage Zündschloss:

Zündschloss Pos.1 wird von unten in die Tankatrappe
eingelegt und mit Pos.D.und C verschraubt.

Voltmeter Pos.3 und Tankuhr Pos.4 wie dargestellt montieren.

Tankleder Pos.7 auf dem Tank ausrichten und mit Pos.6 Ledernieten befestigen.
Kantenschutz Pos.8 auf die Kante aufstecken.

Nebelschlusslichtschalter Pos.9 wird wie dargestellt montiert.

Pos.	Stk	Artikel-Nr	Artikel bezeichnung
1	1	18 0010 2	Zündschloss
2	1	18 0020 2	Warnblinkschalter
3	1	18 0056 3	Voltmeter Iveka
4	1	18 0040 2	Tankuhr MMB
5	1	22 1062 1	Öltemperaturanzeige
6	35	19 0411 1	Nieten für Tankleder
7	1	49 5410 1	Tankleder mit Lederschnitzarbeiten
8	1	20 0211 2	Kantenschutz mit Gummilippe Choppertank HS1/HS5 1,40m
9	1	18 0021 2	Nebelschlußlichtschalter
10	1	18 0200 2	Kabelbaum Choppertank HS4-HS5 mit Tankuhr, Voltmeter, Zündsc

Bauanleitung 26

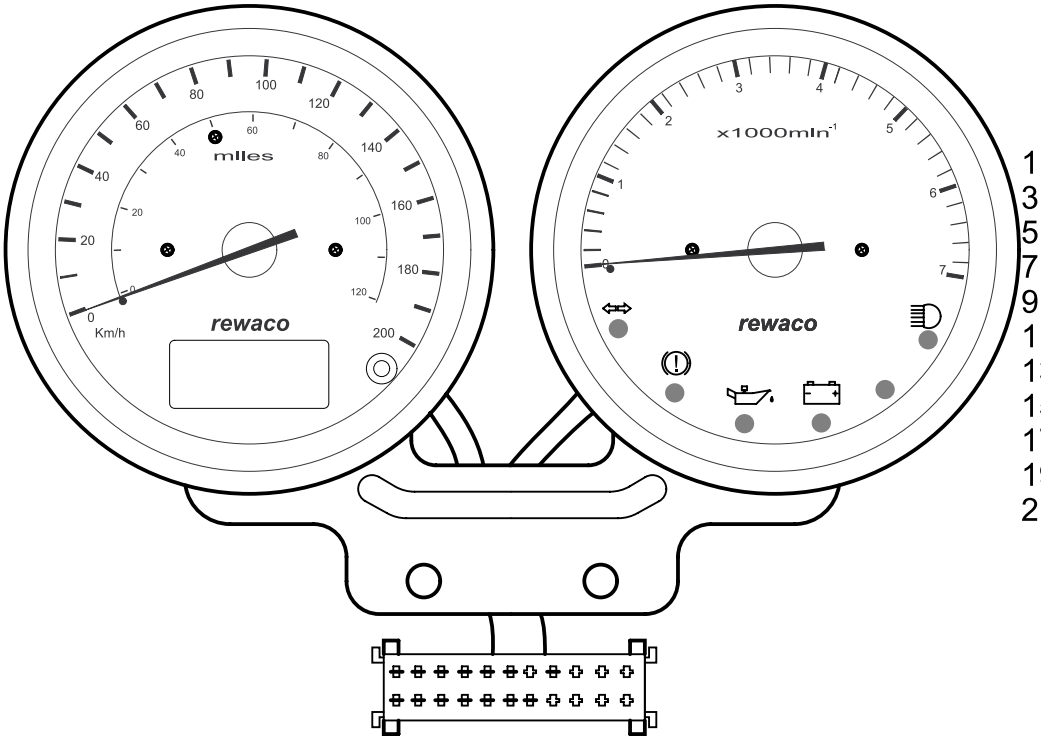

1 = Schwarz
2 = Grau
3 =
4 = Grün/Gelb
5 = Schwarz/Rot
6 = Dunkel/Blau
7 = Schwarz
8 = Weiß
9 = Grau/Grün
10 = Braun
11 =
12 = Lila
13 =
14 =
15 = Braun
16
17
18
19
20
21
22

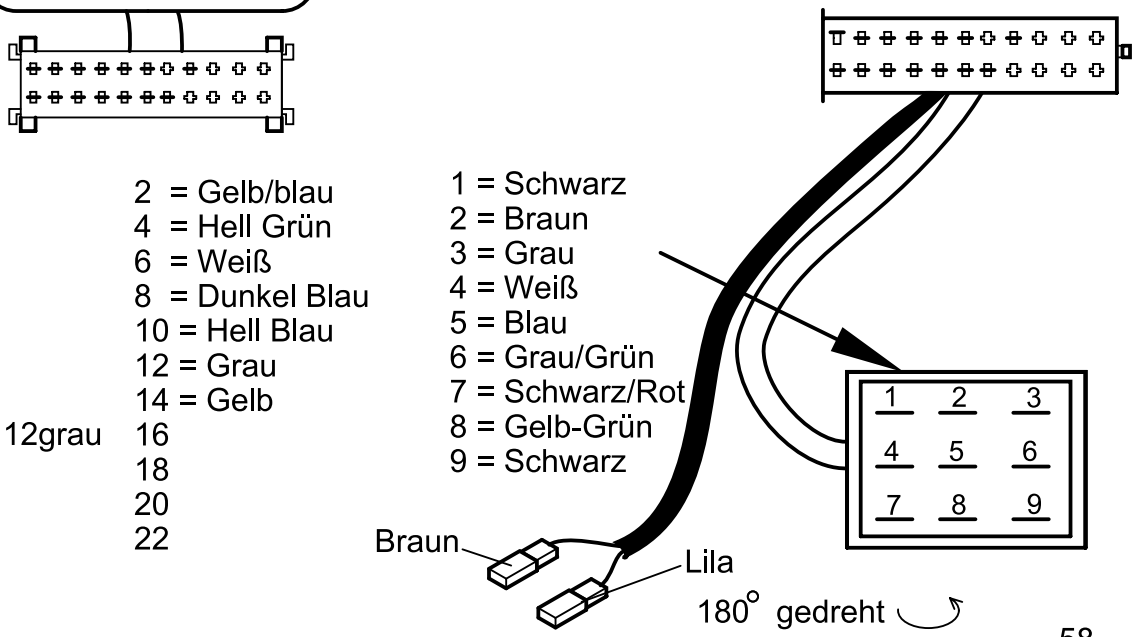

1 = Schwarz
2 = Gelb/blau
3 = Braun
4 = Hell Grün
5 = Rot
6 = Weiß
7 = Orange
8 = Dunkel Blau
9 = Gelb/schwarz
10 = Hell Blau
11 = Schwarz/weiß
12 = Grau
13 =
14 = Gelb
15 = Grün gebrückt mit 12grau
16
17
18
19
20
21
22

1 = Schwarz
2 = Braun
3 = Grau
4 = Weiß
5 = Blau
6 = Grau/Grün
7 = Schwarz/Rot
8 = Gelb-Grün
9 = Schwarz

Braun
Lila
180° gedreht

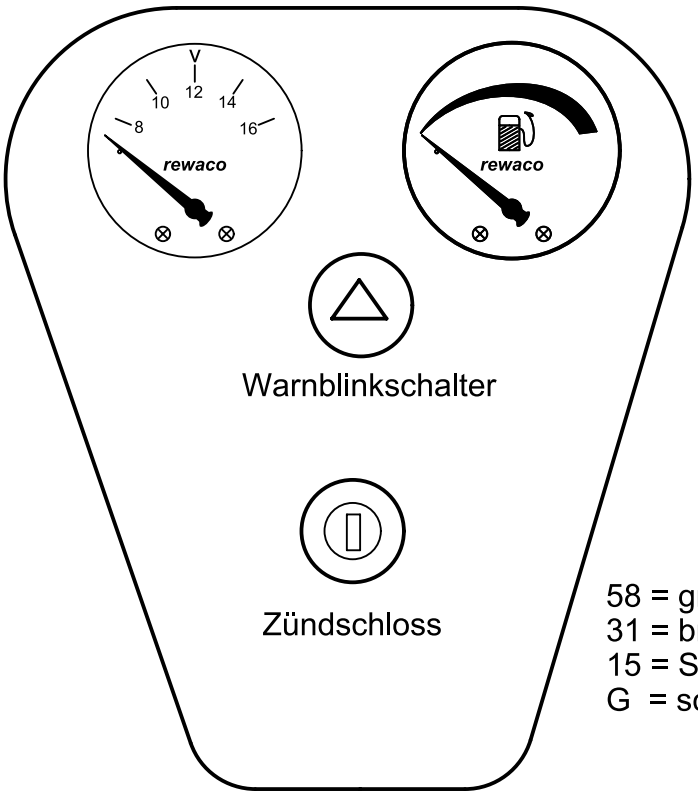

Warnblinkschalter

Zündschloss

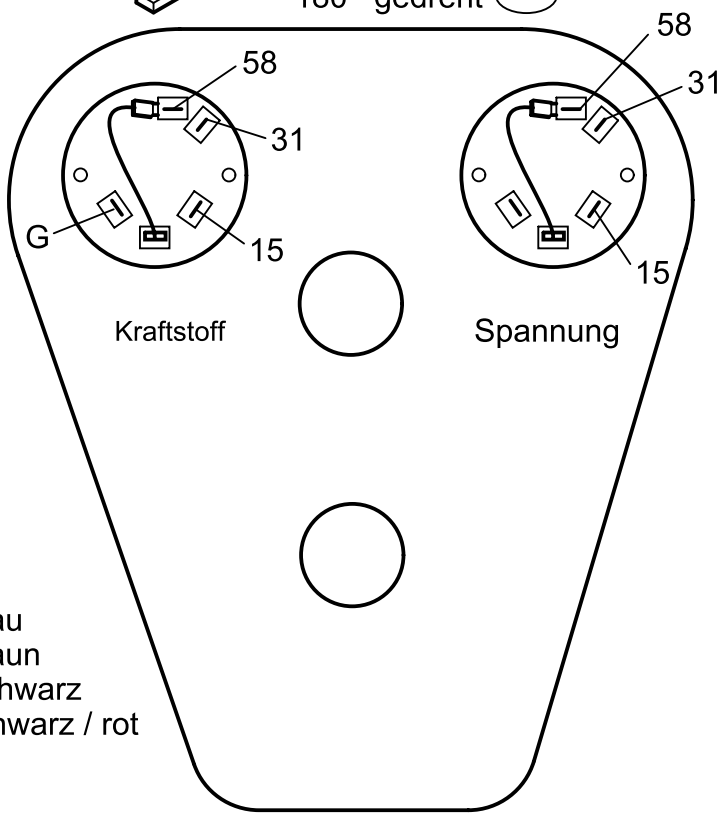

58 = grau
31 = braun
15 = Schwarz
G = schwarz / rot

Zündschloß

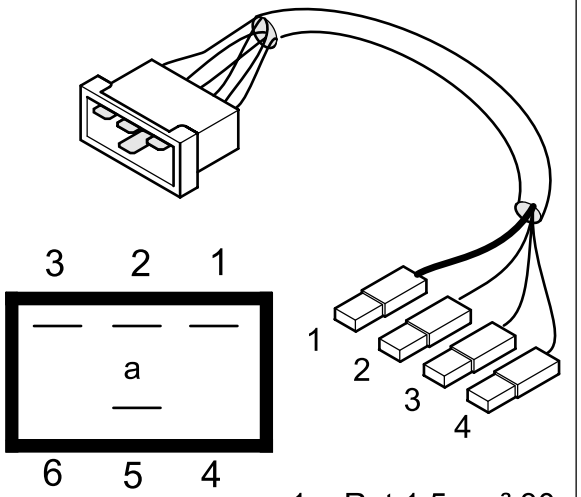

1 = Rot 1,5mm² 30
2 = Lila-Schwarz 56
3 = Grau 58
4 = Schwarz 15

1 = Grau

2 = Rot 1,5mm²

3 = Lila-Schwarz

4 = nicht belegt

5 = Schwarz

6 = nicht belegt

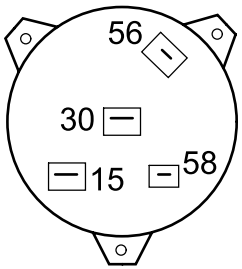

Warnblinkschalter

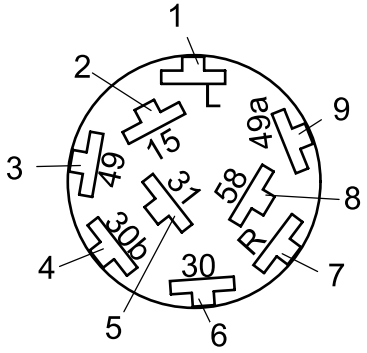

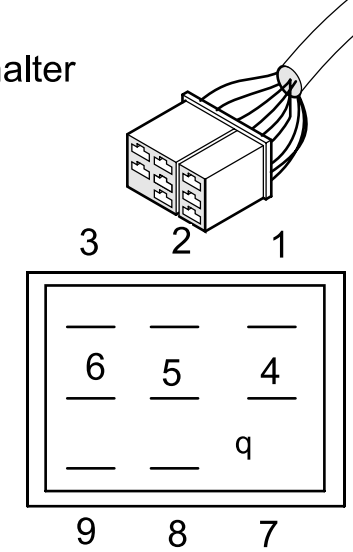

1 = Weiß-Schwarz

2 = Schwarz

3 = Blau-Rot gebrückt von 4

4 = Blau-Rot

5 = Braun

6 = Rot

7 = Schwarz-Grün

8 = Grau-Rot

9 = Rot-Gelb

1 = Rot

2 = Schwarz-Grün

3 = Weiß-Schwarz

4 = Blau-Rot

5 = Braun

6 = Rot-Gelb

7 = nicht belegt

8 = Grau-Rot

9 = Schwarz

Choppertank

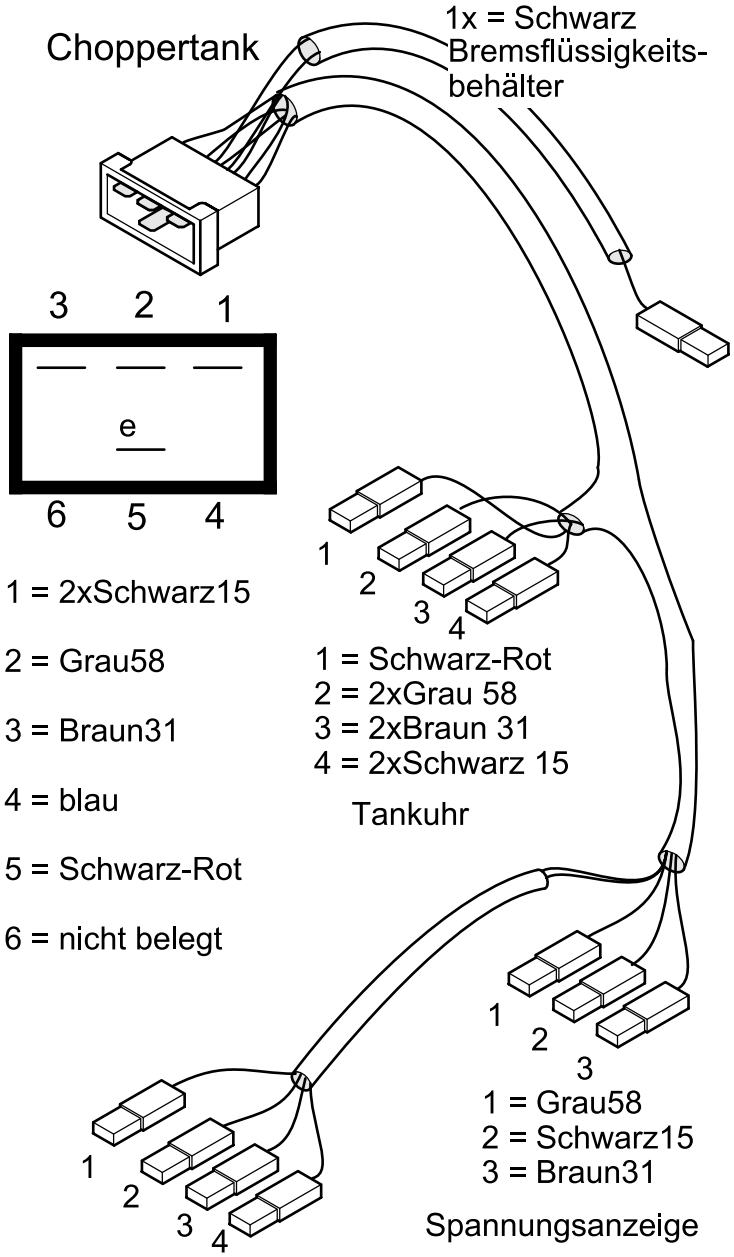

1 = 2xSchwarz15

2 = Grau58

3 = Braun31

4 = blau

5 = Schwarz-Rot

6 = nicht belegt

1 = Schwarz-Rot
2 = 2xGrau 58
3 = 2xBraun 31
4 = 2xSchwarz 15

Tankuhr

1 = Grau58
2 = Schwarz15
3 = Braun31

Spannungsanzeige

1 = Schwarz
2 = Grau
3 = Braun
4 = Blau/Grün

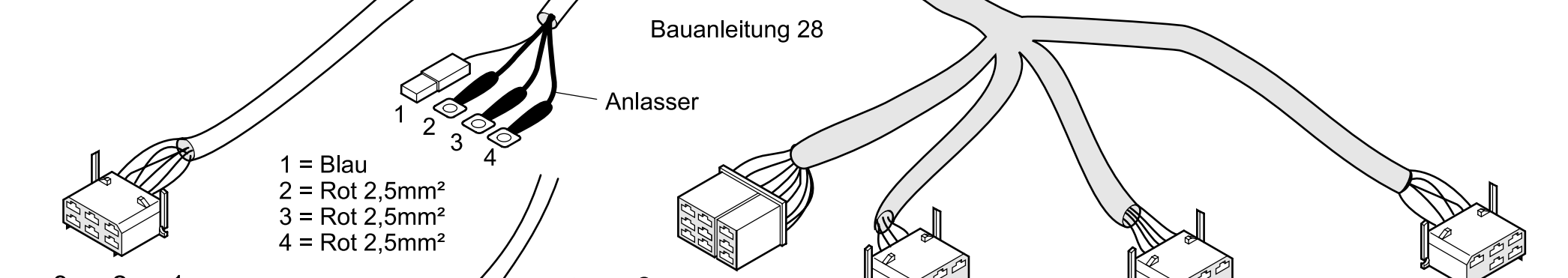

1 = Blau
2 = Rot 2,5mm²
3 = Rot 2,5mm²
4 = Rot 2,5mm²

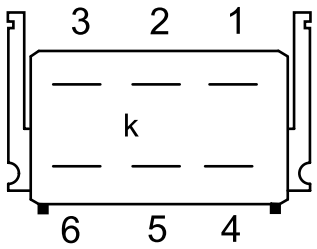

Motorkabelbaum

1 = Grau-grün
2 = Blau-Grün
3 = Schwarz
4 = nicht belegt
5 = Schwarz
6 = Rot 2,5mm²

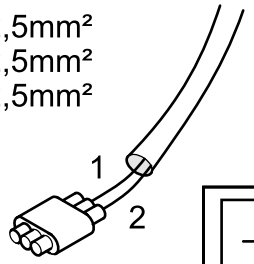

1 = Rot-Schwarz
2 = Braun

Tankgeber

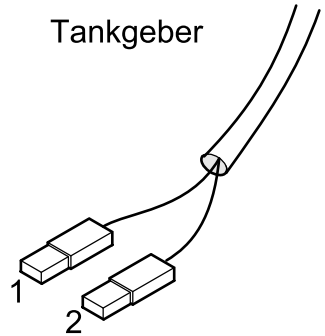

1 = Schwarz
2 = Lila

Hupe/Signalhorn

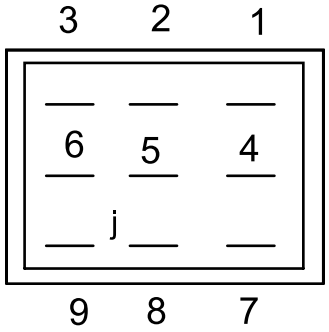

Anhänger-Steckdose

1 = 2xSchwarz-grün
2 = 2xGrau-rot
3 = 3xGrau-schwarz
4 = 4xBraun
5 = 3xGrün
6 = Nicht belegt
7 = 2xSchwarz-weiß
8 = 3xGrau
9 = 3xbraun-weiß

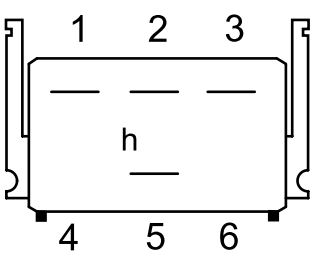

HS3/HS4/HS6
Kennzeichen.
Nebl.Rückfahrschein.

1 = Braun-weiß
2 = Grau
3 = Schwarz-grau
4 = Nicht belegt
5 = Braun
6 = Nicht belegt

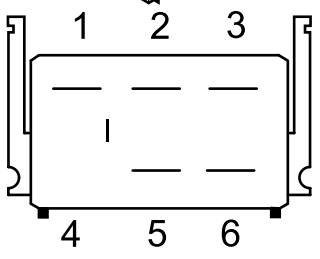

Kotflügel Links

1 = Grau
2 = Braun
3 = Schwarz-weiß
4 = Schwarz-grau
5 = Grün
6 = Nicht belegt

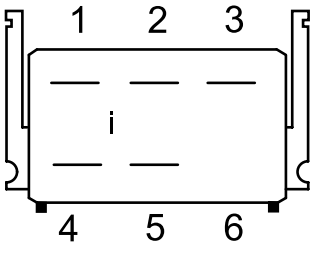

Kotflügel Rechts

1 = Schwarz-grün
2 = Braun
3 = Grau-Rot
4 = Nicht belegt
5 = Grün
6 = Braun-weiß

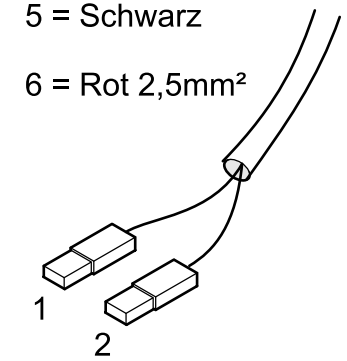

1 = Schwarz
2 = Grün

Bremslichtschalter

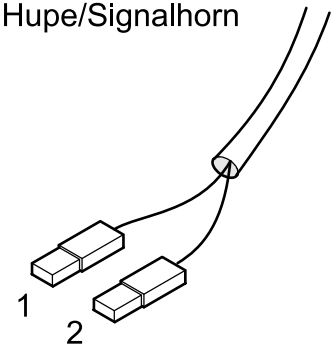

1 = Schwarz
2 = Braun-Weiß

Rückfahrscheinw.
Schalter

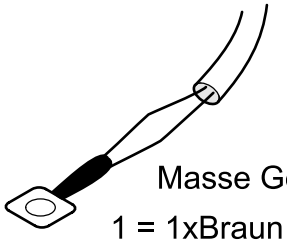

Masse Getriebe gehause

1 = 1xBraun 0,75
1 = 1xBraun 1,0

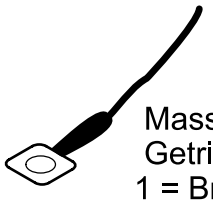

Masse
Getriebegehause
1 = Braun 2,5mm²

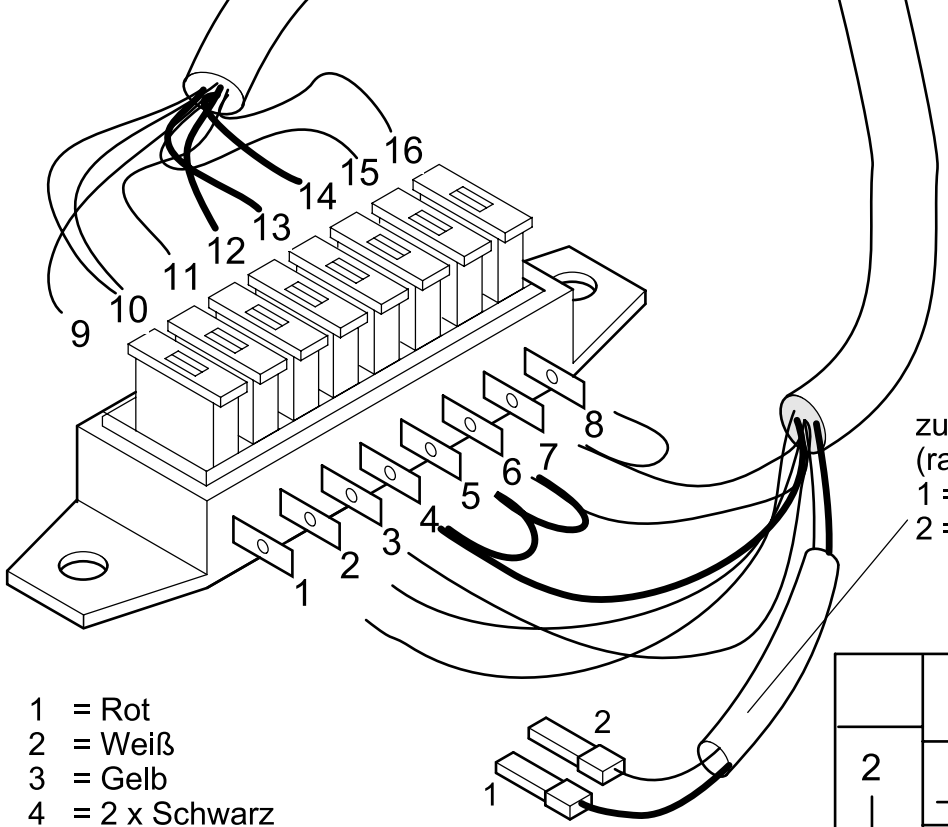

zusätzlich für extra`s
(radio, zigaretten anzünder)
1 = Rot 2,5mm²
2 = Schwarz

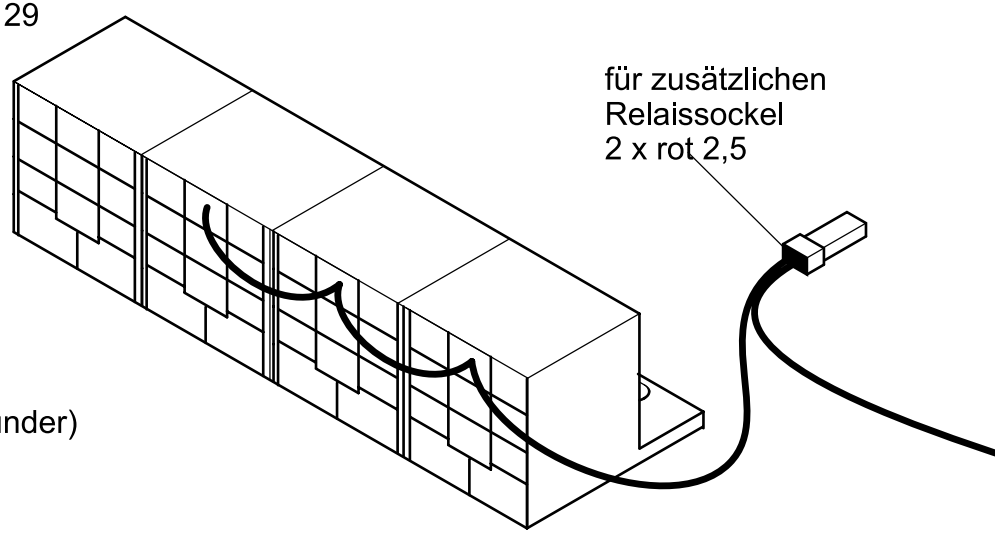

für zusätzlichen
Relaissockel
2 x rot 2,5

1 = Rot
2 = Weiß
3 = Gelb
4 = 2 x Schwarz
5 = 2 x Schwarz
6 = 2 x Schwarz
7 = 2 x Grau
8 = 1 x Grau
9 = Rot
10 = 2 x Weiß
11 = Gelb
12 = Schwarz
13 = Schwarz
14 = Schwarz
15 = Grau-Rot
16 = Grau

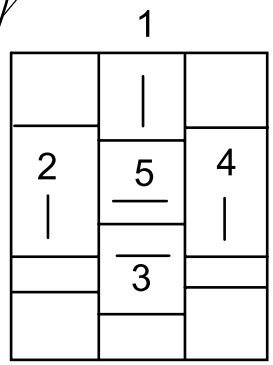

Blinker

1 = nicht belegt

2 = Blau-Rot

3 = Gelb-Rot

4 = Braun

5 = nicht belegt

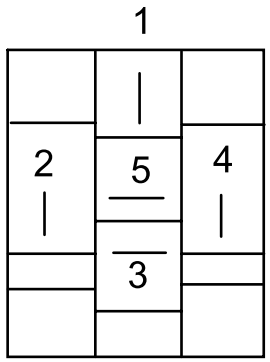

Fernlicht

1 = 2 x Rot 2,5
wird gebrückt

2 = Schwarz Lila

3 = Weiß

4 = Braun-Weiß

5 = nicht belegt

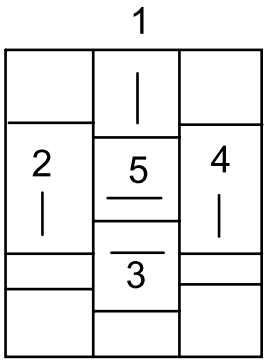

Abblendlicht

1 = 2 x Rot 2,5
wird gebrückt

2 = Lila-Schwarz
wird gebrückt

3 = Gelb

4 = Gelb-Grün

5 = nicht belegt

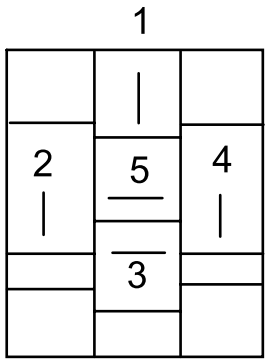

Starter

1 = 2 x Rot 2,5
wird gebrückt
1 x Rot 0,75
kommend

2 = Schwarz

3 = Blau

4 = Gelb-Schwarz

5 = nicht belegt

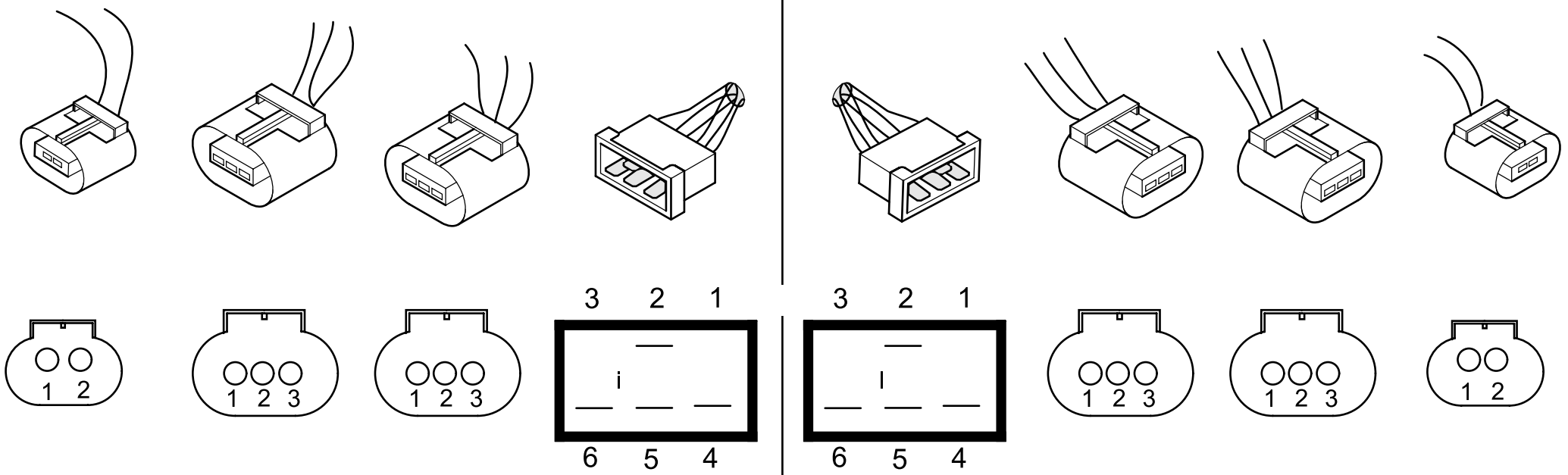

1 = Braun
2 = Schwarz-Grün

1 = Braun
2 = Grün
3 = Grau-rot

1 = Braun
2 = Grün
3 = Grau-rot

1 = nicht belegt
2 = Grün
3 = nicht belegt
4 = Grau-rot
5 = Braun
6 = Schwarz-grün

rechts

1 = nicht belegt
2 = Grün
3 = nicht belegt
4 = Schwarz-weiß
5 = Braun
6 = Grau

1 = Braun
2 = Grün
3 = Grau

1 = Braun
2 = Grün
3 = Grau

1 = Braun
2 = Schwarz-weiß

links

HS3/HS4/HS6
Kotflügel

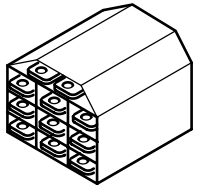

Lenkerkombi

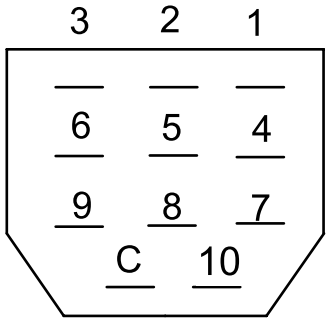

1 = Gelb-Schwarz

2 = Gelb

3 = Blau-Weiß

4 = Gelb-Rot

5 =

6 = Lila

7 = Grün

8 = Braun

9 = Braun-Weiß

10 = Schwarz

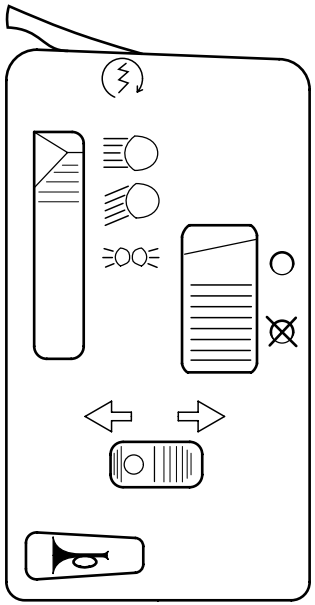

= Motor Starten
= Fernlich
= Abblendlicht
= Standlicht
= Zur Freienverfügung
= Blnker Links
= Blinker Rechts
= Signalhorn

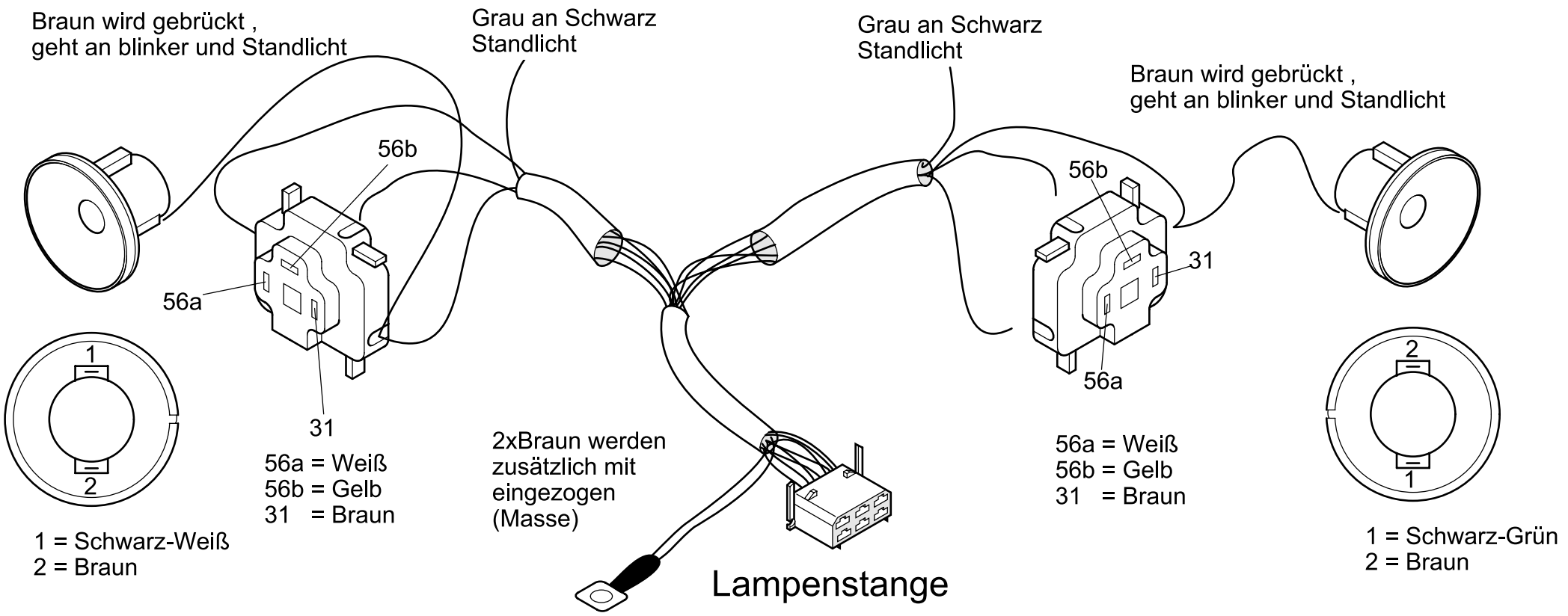

Lampenstange

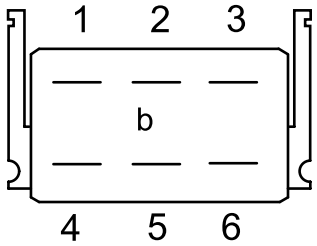

1 = 3xWeiß
2 = Grau
3 = Schwarz-Grün
4 = 2xGelb
5 = Grau
6 = Schwarz-Weiß

links

rechts

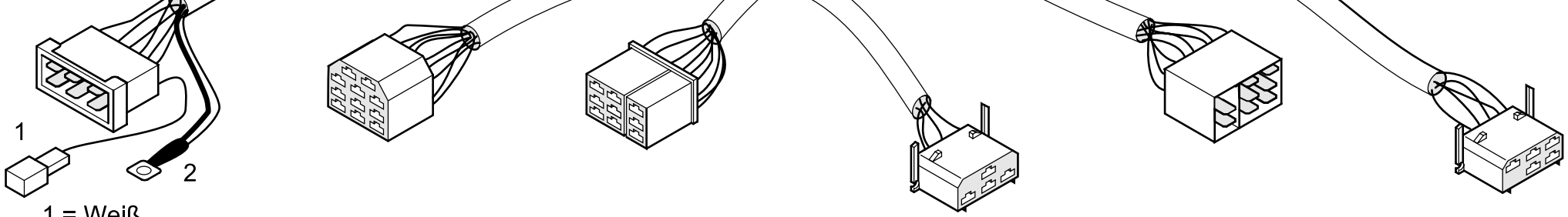

1 = Weiß
2 = 2xBraun
1 x 2,5mm²

Lampenstange

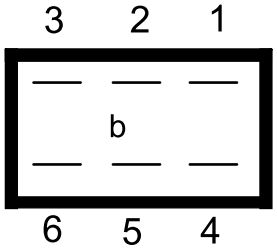

1 = Schwarz-Weiß

2 = Grau

3 = Gelb

4 = Schwarz-Grün

5 = Grau-Rot

6 = Weiß und Weiß geht raus

Lenkerkombi

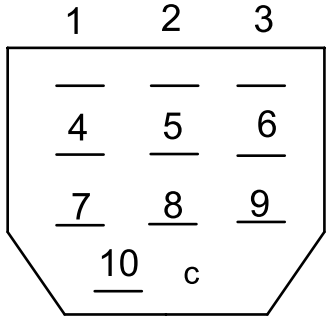

1 = Gelb-Grün

2 = Braun-Weiß

3 = Gelb-schwarz

4 = Braun und braun geht in die 10

5 = 2 x Braun

6 = Lila

7 = Schwarz-Grün

8 = Schwarz-Weiß

9 = Rot-Gelb

10 = Braun von 4 kommend

Instrumententafel

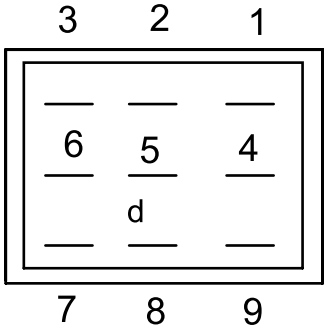

1 = Schwarz

2 = Braun

3 = Grau

4 = Weiß

5 = Blau

6 = Grau-Grün

7 = Schwarz-Weiß

8 = Schwarz-Grün

9 = Schwarz

Zündschloß

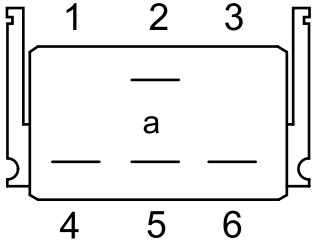

1 = nicht belegt

2 = 2 x Schwarz

3 = nicht belegt

4 = Lila-schwarz

5 = Rot 2,5

6 = Grau

Warnblinkschalter

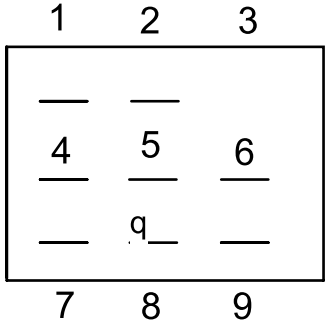

1 = Schwarz

2 = Grau-rot

3 = nicht belegt

4 = 2 x Rot-Gelb

5 = Braun

6 = Blau-Rot

7 = Schwarz-Weiß

8 = Schwarz-Grün

9 = Rot

Tankattrappe

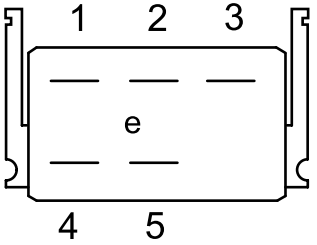

1 = Schwarz

2 = Grau

3 = Braun

4 = Blau-Grün

5 = Rot-Schwarz

6 = nicht belegt

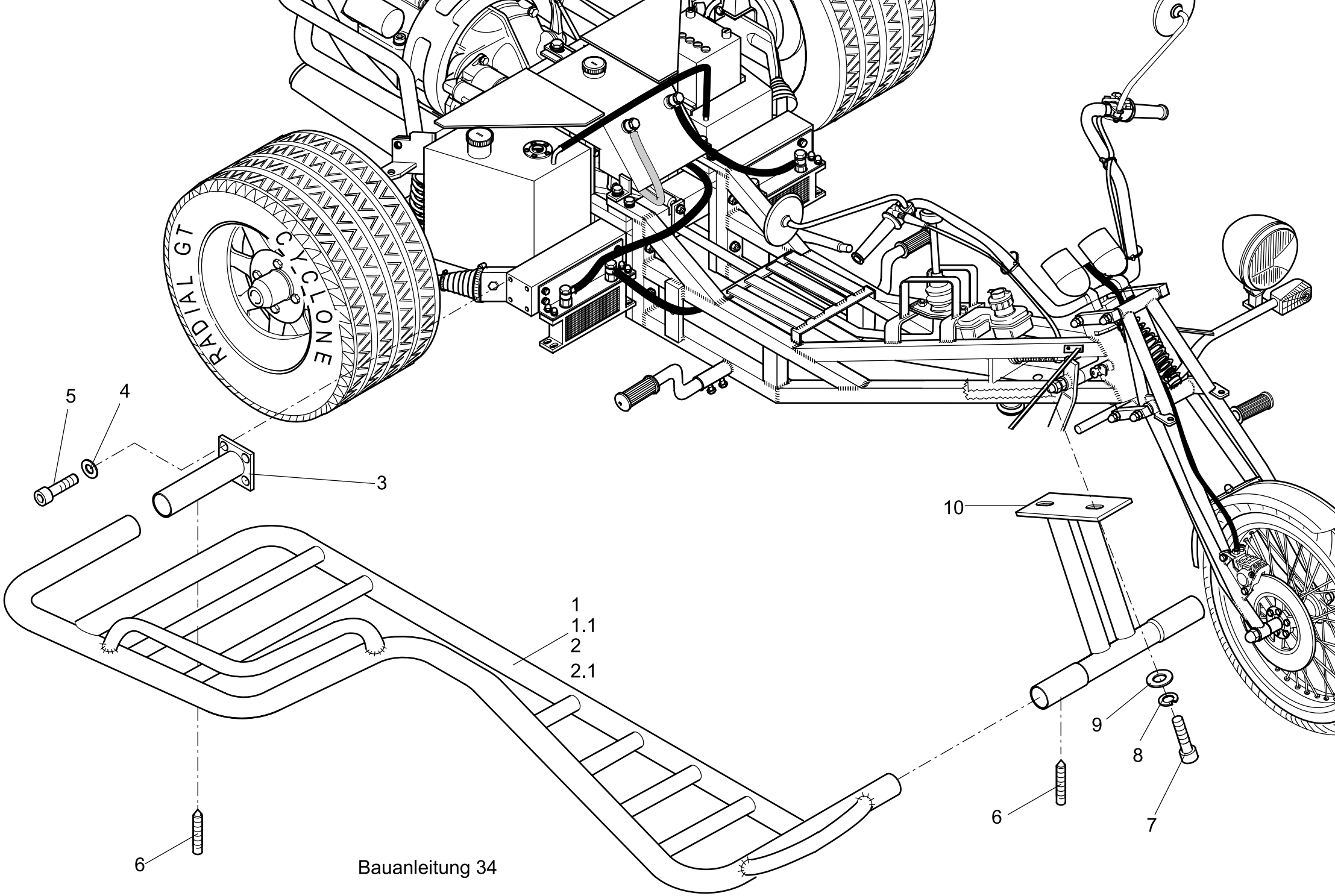

Bauanleitung 34

Abbildung 34

Montage Seitenaufrallschutz

Seitenaufprallschutz in die Führung Pos.3 einsetzen und vordere Stütze gemäß Zeichnung montieren. Seitenaufprallschutz ausrichten. Nun die vordere Stütze anheben und am Trikerahmen verschrauben.

Mit Pos.6 wird der Seitenaufprallschutz gesichert.

Pos.	Stk	Artikel-Nr	Artikel bezeichnung
1	1	18 0016 1	Seitenaufprallschutz in VA links
1,1	1	18 0025 1	Seitenaufprallschutz in VA rechts
2	1	18 0028 1	Seitenaufprallschutz links schwarz
2,1	1	18 0027 1	Seitenaufprallschutz rechts schwarz*
3	2	33 0026 1	Halter für Seitenaufprallschutz HS4-HS6 ab 1/2001 am Rahmen-Q
4	8	0125 A2 10	U-Scheibe A2 M10
6	4	0913 A2 8/8	Innensechskantschraube A2 M08X08 (Madensch.)
7	2	0912 A2 10/30	Innensechskantschraube A2 M10X30
8	2	0127 B A2 10	Federring Form B A2 M10
9	2	9021 A2 10	K-Scheibe A2 M10
10	1	09 0025 0	Fußrastenträger vorne für Seitenaufprallschutz HS4-HS6

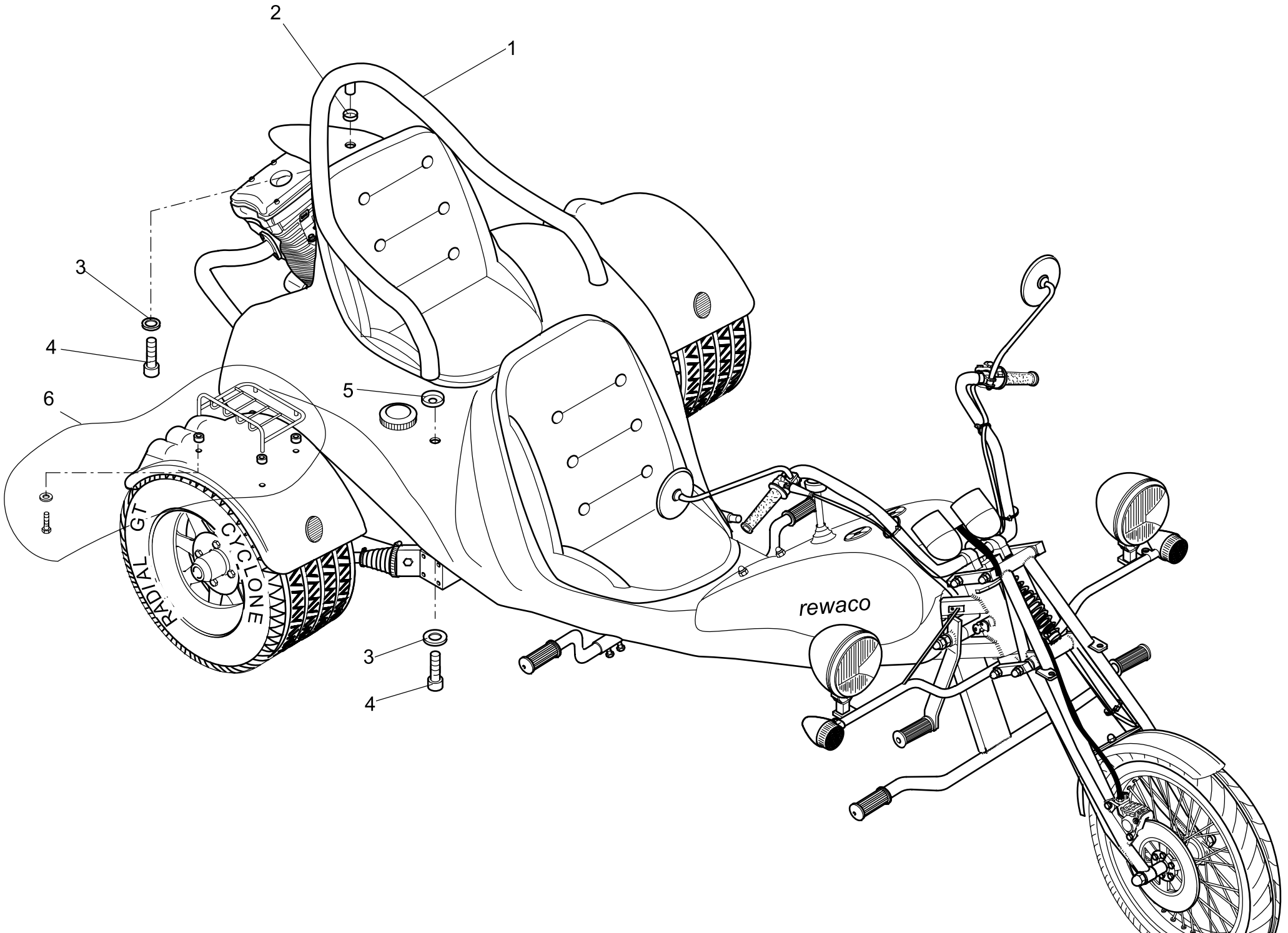
2
1
3
4
6
5
3
4
RADIAL GT
CYCLONE
rewaco

Abbildung 35

Montage Reling

Reling Pos.1 wie gezeichnet montieren.

Pos. 5 Gepäckträger für Kotflügel nach Belieben ausrichten und verschrauben.

Achtung !!!

Beim Bohren auf die Verkabelung unterhalb des Kotflügels Achten !!!

Pos.	Stk	Artikel-Nr	Artikel bezeichnung
1	1	20 2022 1	Reling (Bügel) HS6 VA
2	1	10 1123 2	Gummischeibe klein (Reling HS6)
3	3	0125 A2 10	U-Scheibe A2 M10
4	3	0912 A2 10/25	Innensechskantschraube A2 M10X25
5	2	10 0121 3	Gummischeibe gross (Reling HS6)
6	2	EA19 0007 0	Gepäckträger für Kotflügelmontage groß (2 Stück)

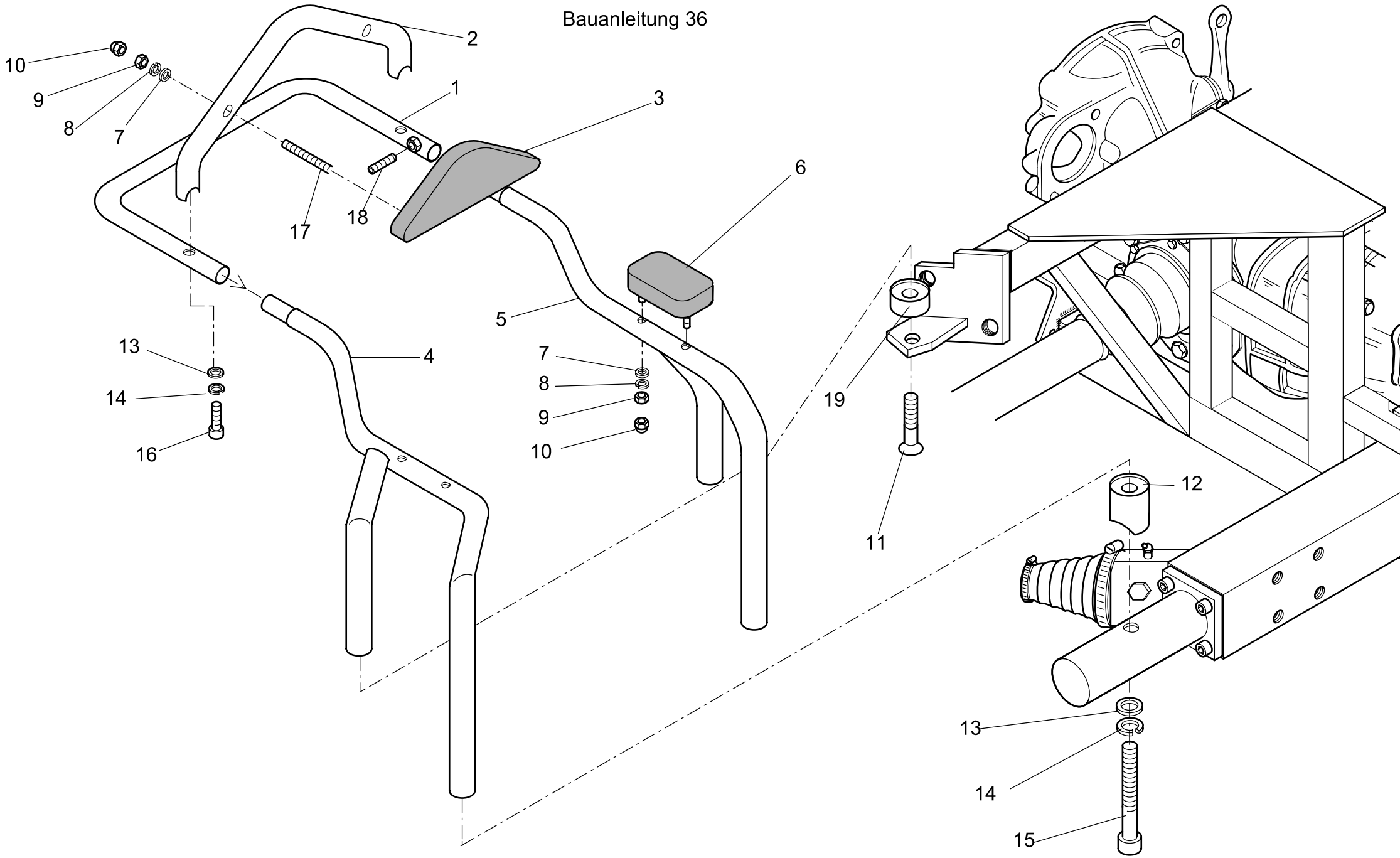
10
9
8
7
2
1
3
6
17
18
5
4
13
14
16
7
8
9
10
19
11
12
13
14
15

Abbildung 36

Montage Sissy Bar:

Reling Pos.4-5 wie in Abb. 36 gezeichnet montieren.

Sissy Bar Pos. 2 auf dem Gepäckrollenhalter Pos.1 so ausrichten, daß das Nackenpolster Pos.3 auf der Sissy Bar aufgeschraubt, ein bequemes Sitzen ermöglicht .

Armpolster Pos.6 wie gezeichnet montieren.

Pos.	Stk	Artikel-Nr	Artikel bezeichnung
1	1	30 1820 1	Gepäckbrücke für Koffer HS4 VA für Koffer ab 11/2001
2	1	20 1833 2	Sissy Bar HS4/HS6 Bügel in VA
3	1	20 1832 0	Nackenpolster für Sissy Bar HS4-HS6
4	1	20 0822 1	Reling HS4/HS6 rechts VA ab1/2001
5	1	20 0821 1	Reling HS4/HS6 links VA ab 1/2001
6	2	20 1831 2	Armpolster Reling HS4 HS6
7	6	0125 A2 8	U-Scheibe A2 M8
8	6	0127 B A2 8	Federring Form B A2 M8
9	6	0934 A2 8	Skt-Mutter A2 M08
10	6	1587 A2 8	Hutmutter A2 M08
11	2	7991 A2 10/60	Senkkopf-Schraube A2 M10X60
12	2	38 0030 3	Distanzbuchse für Reling HS6 ab 01/2001
13	4	0125 A2 10	U-Scheibe A2 M10
14	4	0127 B A2 10	Federring Form B A2 M10
15	2	0912 A2 10/90	Innensechskantschraube A2 M10X90
16	2	0912 ZN 10/50	Innensechskantschraube ZN M10X50
17	2	0976 ZN 8/80	Gewindestange ZN M08X80
18	2	0913 A2 8/8	Innensechskantschraube A2 M08X08 (Madensch.)
19	2	38 0030 4	Distanzbuchse 30 mm für Reling HS6 hinten

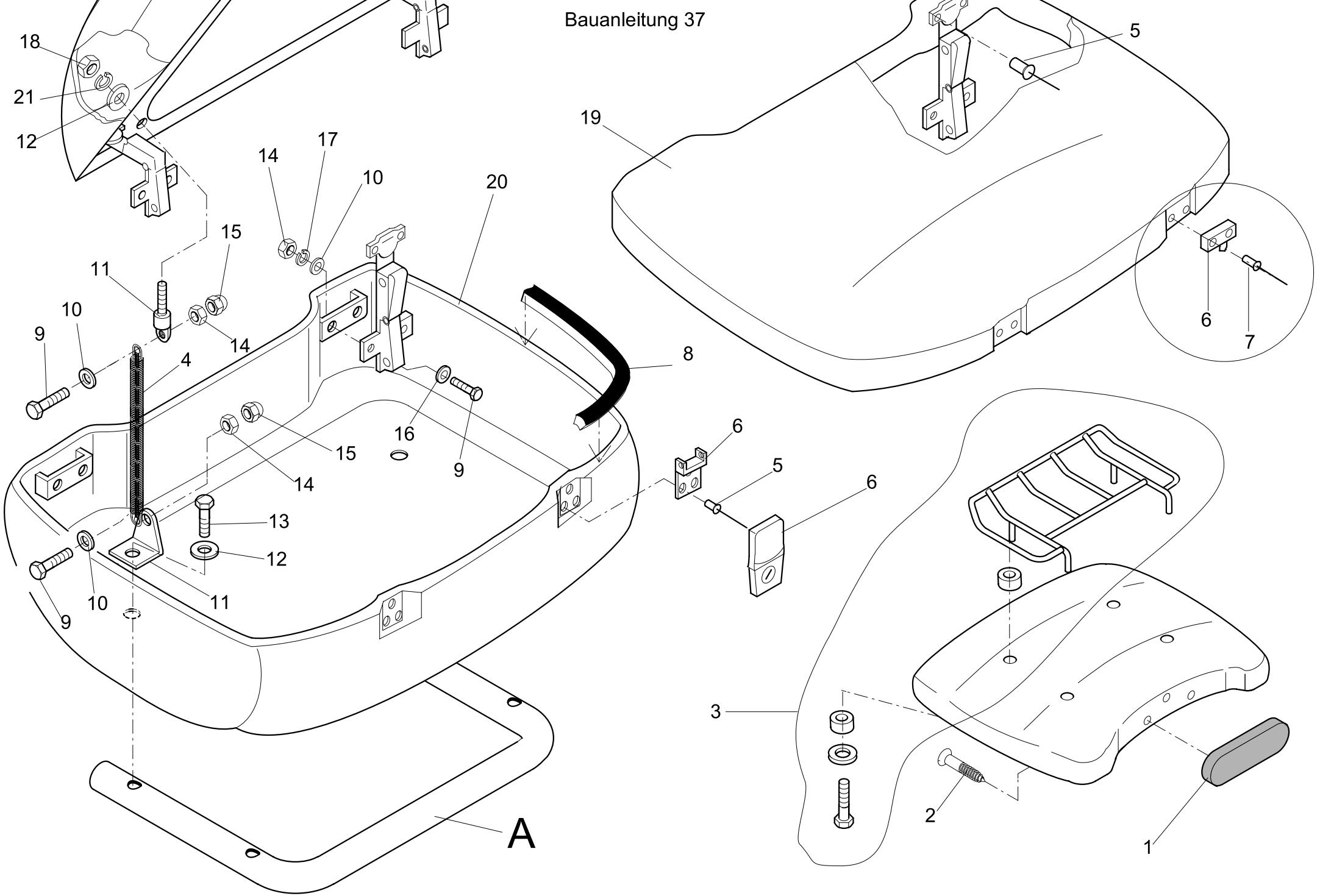
18
21
12
14
17
10
20
15
11
10
9
14
4
8
16
15
9
14
13
12
10
11
9
A
5
19
6
7
6
5
6
3
2
1

Abbildung 37

Koffer Montage

Koffer Pos.20 auf Pos. A Gepäckrollenhalter ausrichten und mit Pos.13 Skt- Schraube befestigen.

Pos.3 Gepäckträger auf dem Kofferdeckel ausrichten und mit Skt-Schraube verschrauben.

Pos.	Stk	Artikel-Nr	Artikel bezeichnung
1	1	20 1834 0	Nackenpolster Kofferaufbau HS4
2	3	N4,2X32VA	Zebra-Pias-Flachkopf 4,2X32VA Bohrschraube
3	1	18 0233 5	Gepäckträger für HS3/HS4/HS5 Koffer
4	1	33 4040 2	Kofferfeder mit Zugseil
5	10	N6300464	Blindniete Al/St Flach 4x12
6	2	10 0200 1	Kofferschloss HS3/HS4 Kpl.mit Schlüssel
7	4	N6300480	Blindniete Al/St Flach 4x16
8	1	19 0131 2	Kantenschutz mit Gummidichtlippe Koffer
9	6	0933 A2 5/16	Skt-Schraube A2 M05X16
10	6	0125 A2 5	U-Scheibe A2 M5
11	1	33 3040 2	Halter (Satz) für Kofferfeder HS4
12	5	9021 A2 6	K-Scheibe A2 M6
13	4	0933 A2 6/20	Skt-Schraube A2 M06X20
14	6	0934 A2 5	Skt-Mutter A2 M05
15	2	1587 A2 5	Hutmutter A2 M05
16	4	9021 A2 5	K-Scheibe A2 M5
17	4	0127 B A2 5	Federring Form B A2 M5
18	1	0934 A2 6	Skt-Mutter A2 M06
19	1	19 1111 0	Kofferdeckel HS4*
20	1	19 1112 0	Kofferunterteil HS4*
21	1	0127 B A2 6	Federring Form B A2 M6

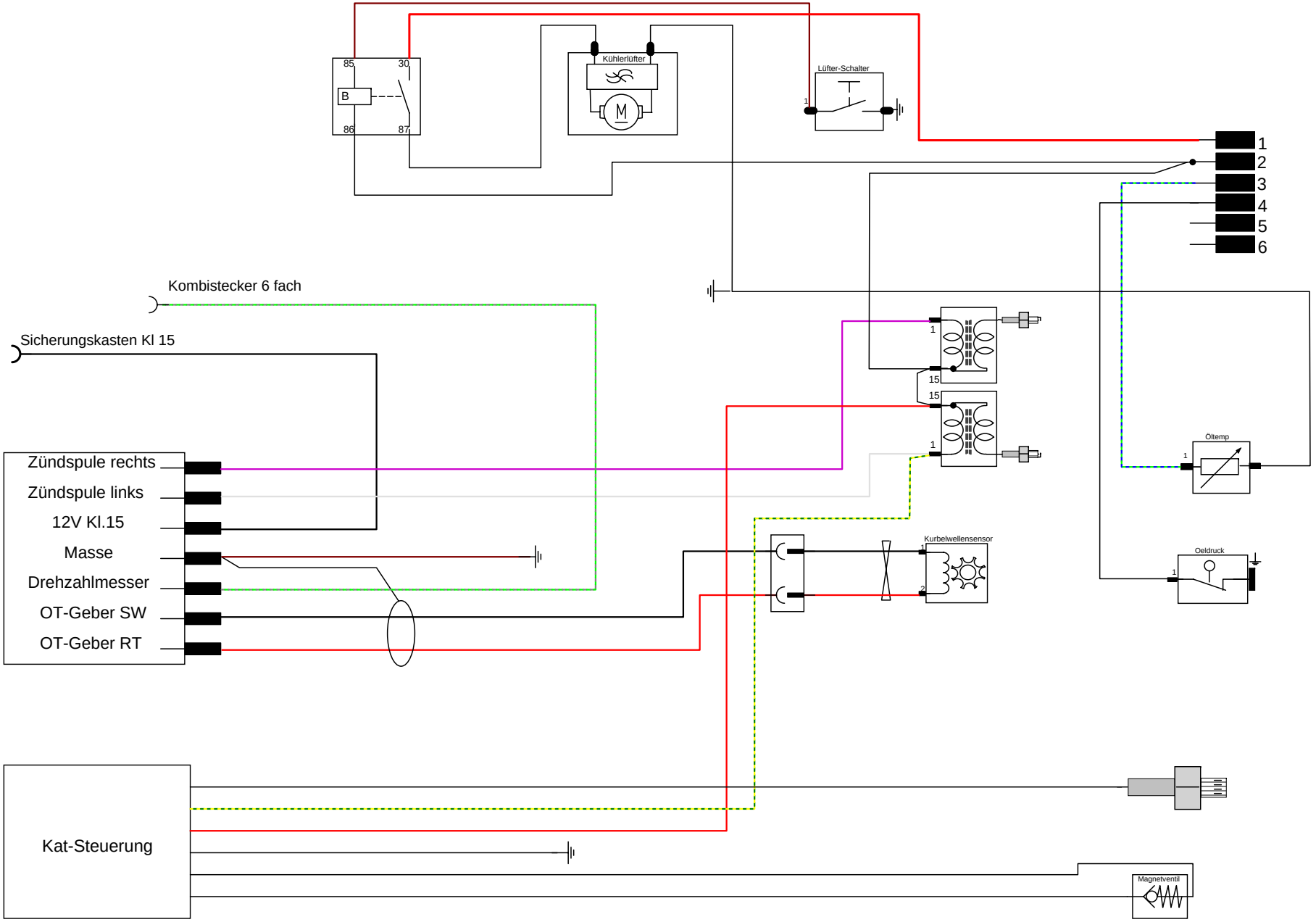
85
30
B
86
87
Kühlerlüfter
M
Lüfter-Schalter
1
2
3
4
5
6
Kombistecker 6 fach
Sicherungskasten Kl 15
Zündspule rechts
Zündspule links
12V Kl.15
Masse
Drehzahlmesser
OT-Geber SW
OT-Geber RT
15
15
Öltemp
Kurbelwellensensor
Oeldruck
Kat-Steuerung
Magnetventil

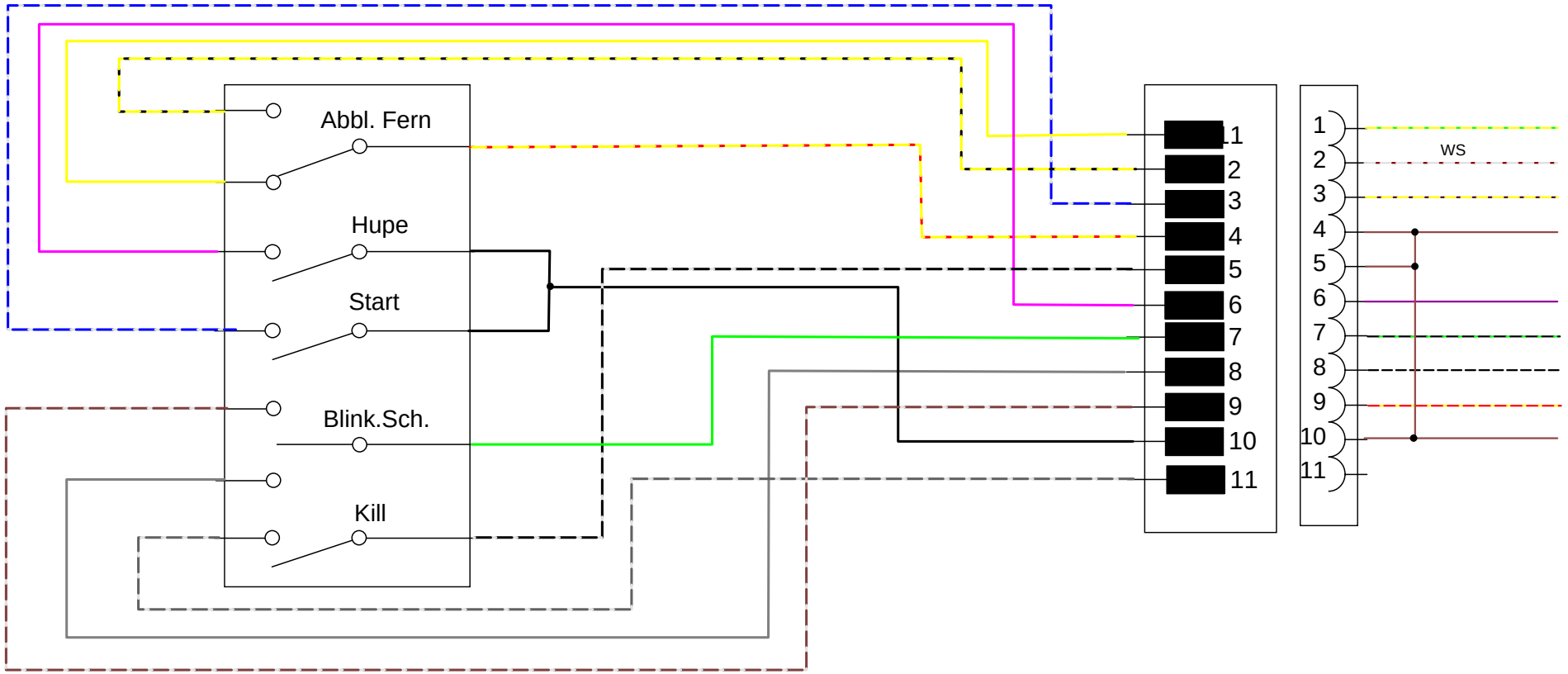
Abbl. Fern
Hupe
Start
Blink.Sch.
Kill
1
2
3
4
5
6
7
8
9
10
11
1
2
3
4
5
6
7
8
9
10
11
ws

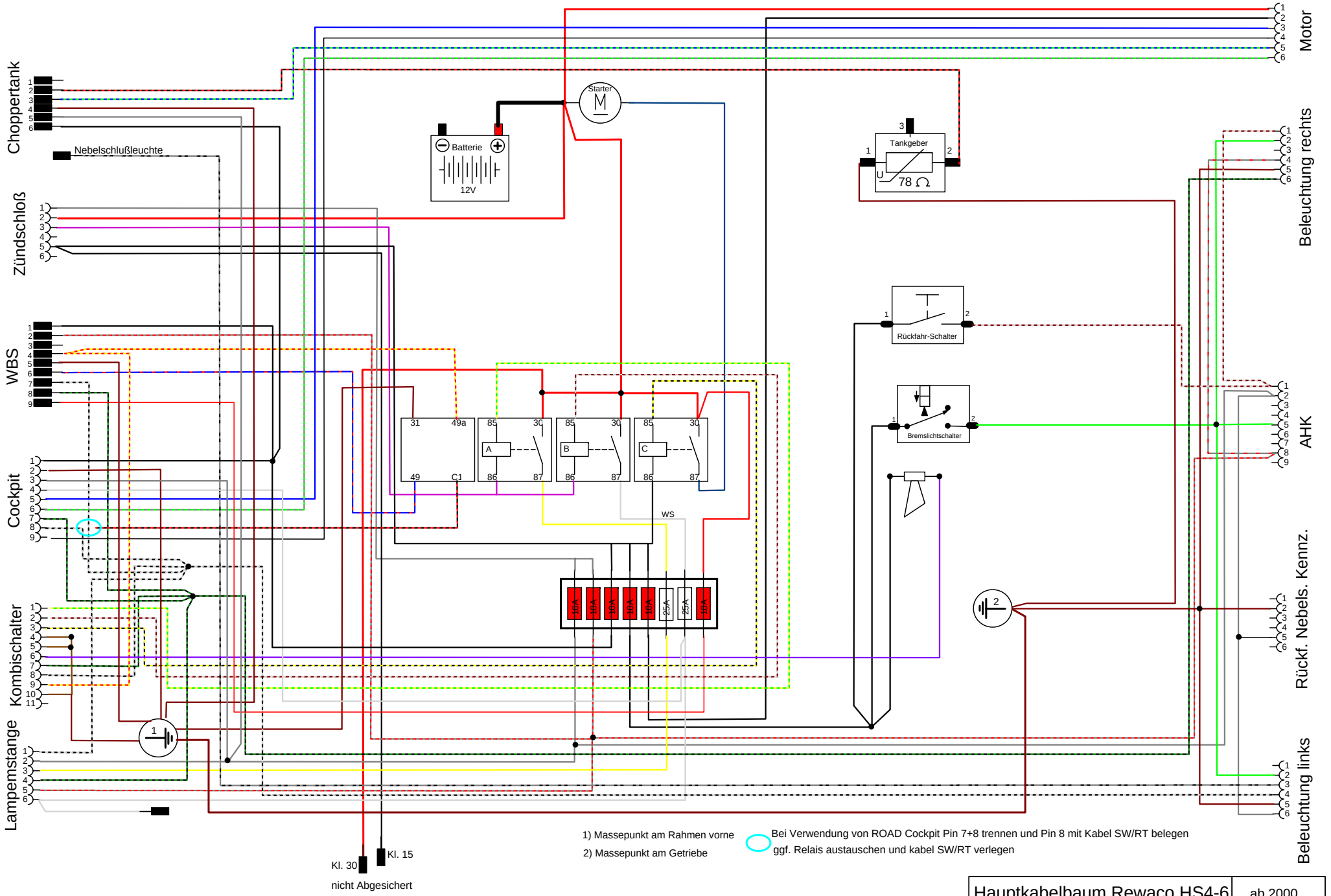

Hauptkabelbaum Rewaco HS4-6	ab 2000
Datum 07.02.2006	

Speedometer MMB

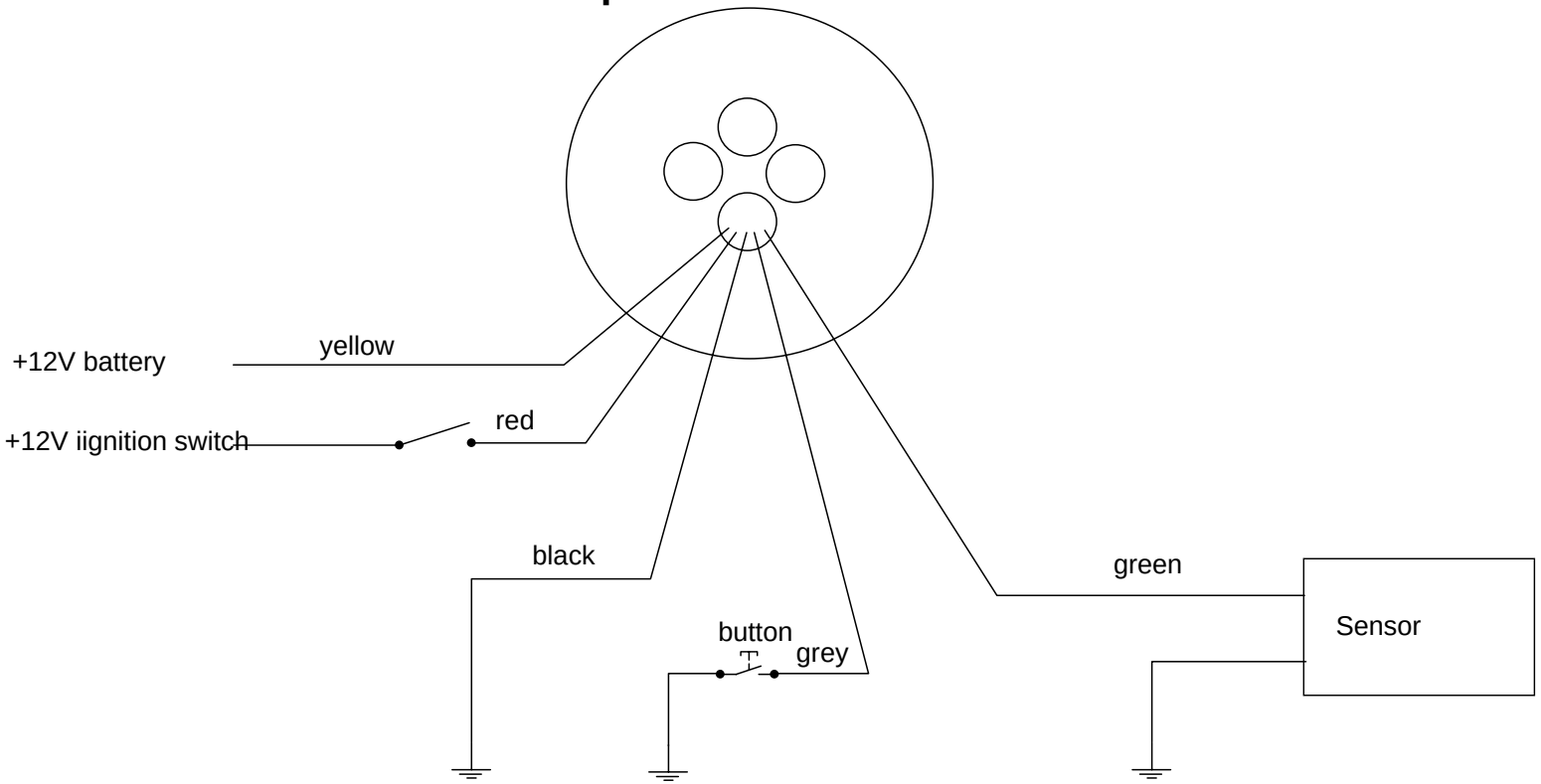

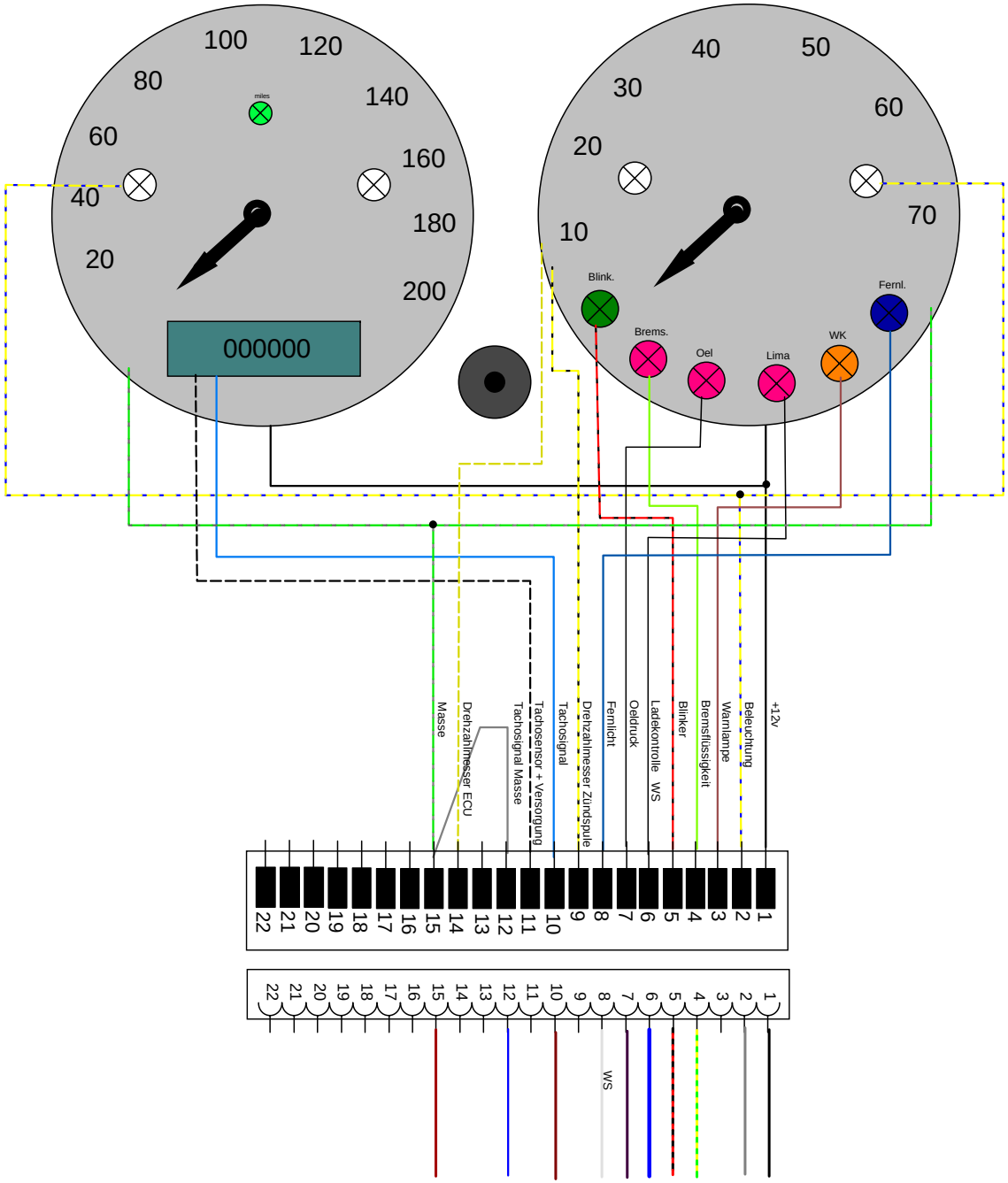
100
120
80
140
miles
60
160
40
180
20
200
000000
40
50
30
60
20
70
10
Blink.
Fernl.
Brems.
Oel
Lima
WK
Masse
Drehzahlmesser ECU
Tachosignal Masse
Tachosenso + Versorgung
Tachosignal
Drehzahlmesser Zündspule
Fernlicht
Oeldruck
Ladekontrolle WS
Blinker
Bremsflüssigkeit
Warnlampe
Beleuchtung
+12v
WS

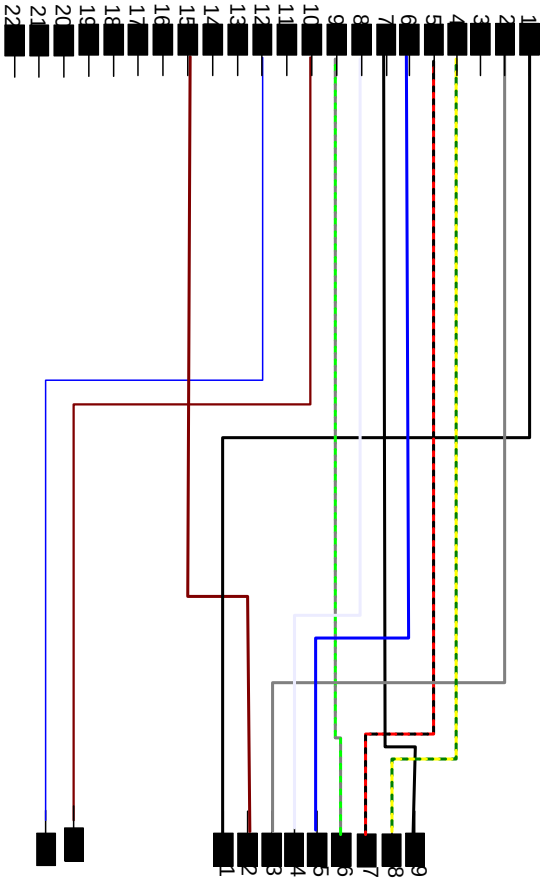

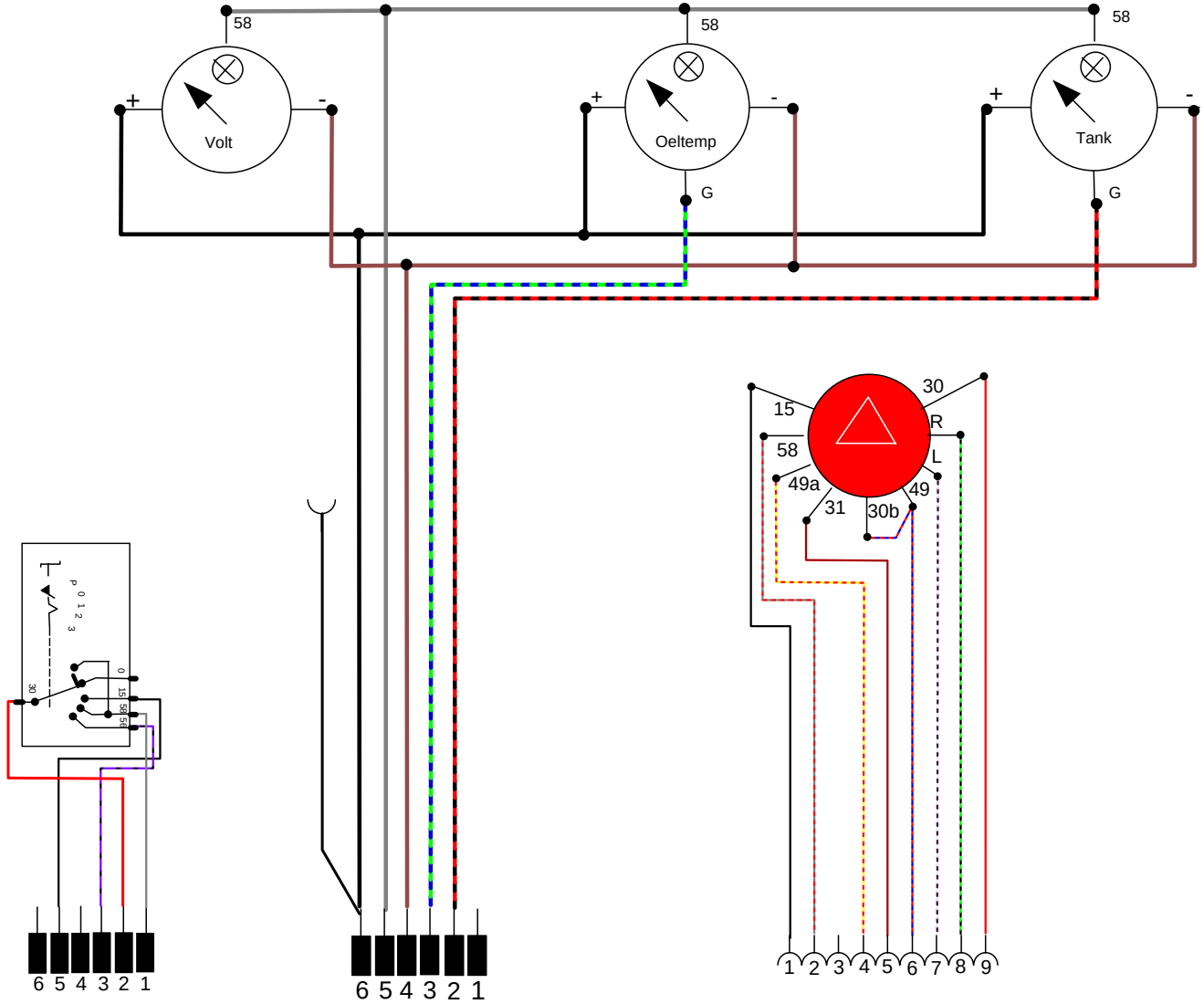

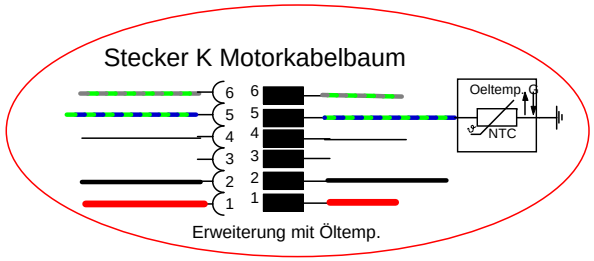

Choppert.-kabelbaum Rewaco HS4-6	ab 2000
Datum 07.02.2006	

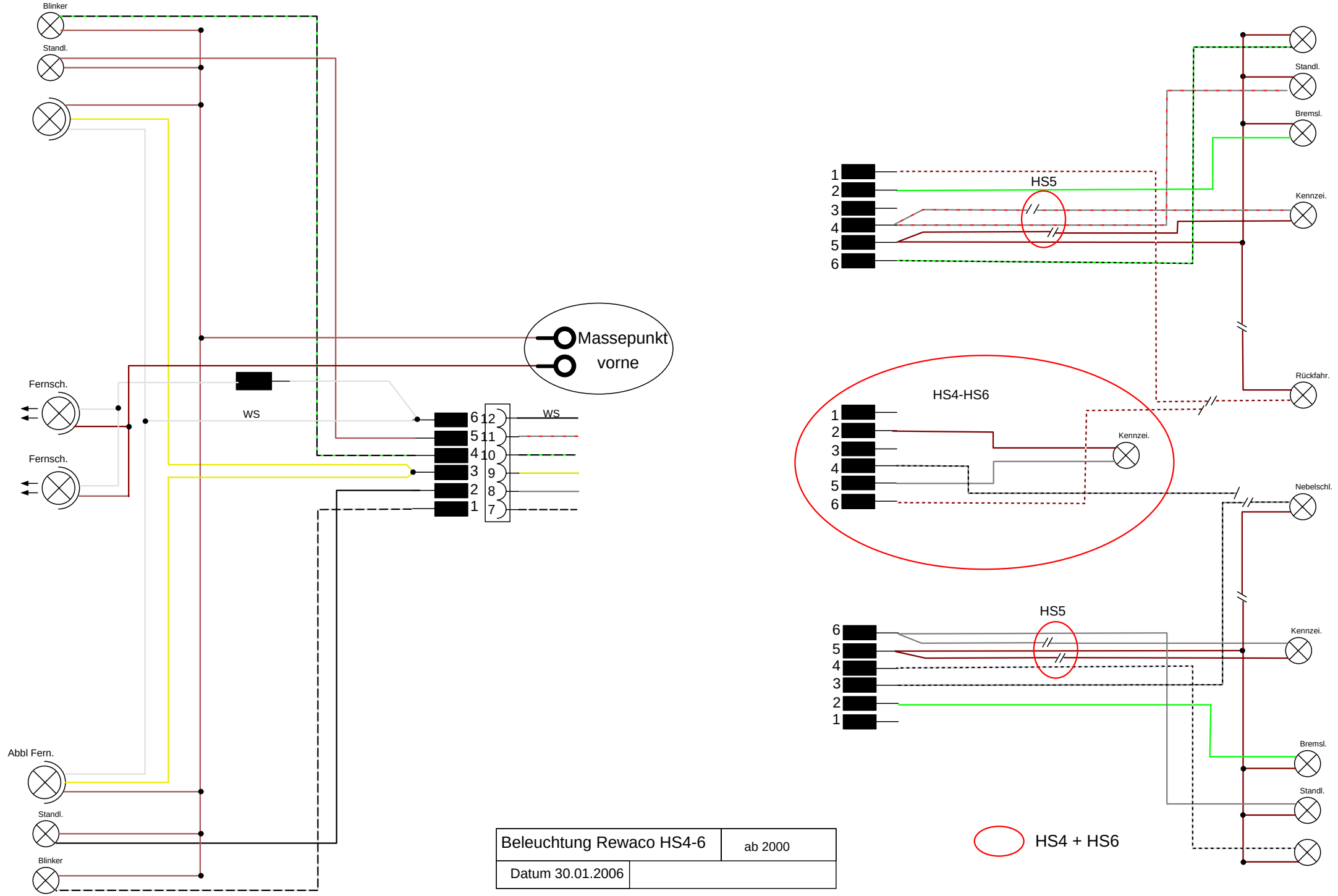

Beleuchtung Rewaco HS4-6	ab 2000
Datum 30.01.2006	