BAUPLAN UND BAUGRUPPENÜBERSICHT
rewaco TYP HS1 FAMILY

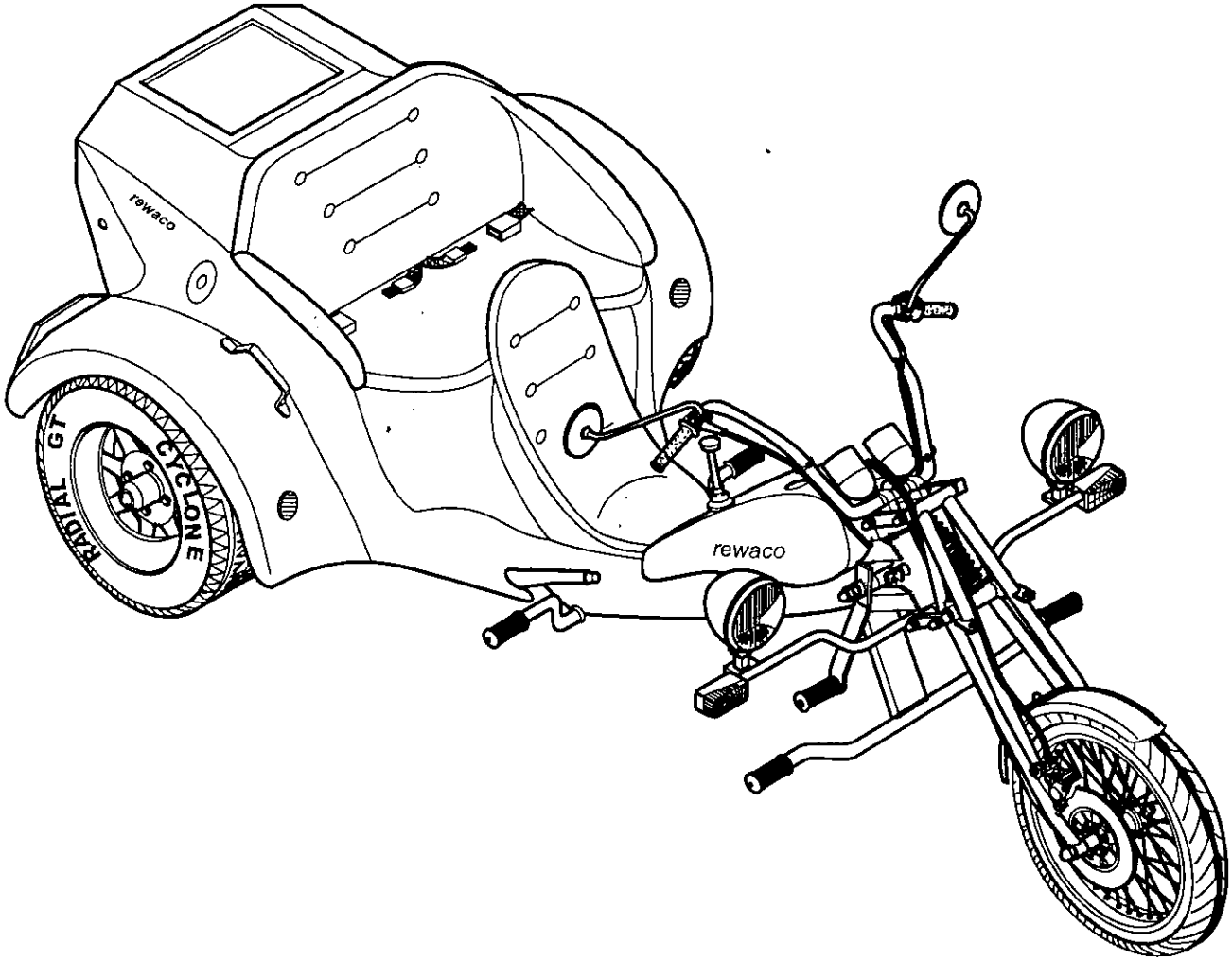

Baugruppen und Zeichnungsübersicht

Bild 01 Lenkgabelmontage
Bild 02 Rahmenmontage
Bild 03 Lenkkopflagermontage
Bild 04 Pedal- und Hauptbremszylindermontage
Bild 04.1 Kupplungsseilmontage
Bild 05 Bremsscheibenmontage
Bild 06 Bremsmontage Trommelbremse
Bild 07 Getriebeeinbau
Bild 07.1 Montage Sperre 1. Gang
Bild 08 Stoßdämpfermontage
Bild 09 Handbremshebelmontage
Bild 10 Lenker- und Bedienungselementemontage
Bild 11 Schalthebel-und Schaltstangenmontage
Bild 12 Verlegung der Bremsleitung
Bild 13 Motoreinbau
Bild 13.1 Tank-und Batteriemontage
Bild 14 Ölkühlermontage
Bild 15 Montage-Motoranbauteile
Bild 16 Verkabelung Karosserie
Bild 17 Karosseriemontage
Bild 17.1 Choppertankmontage
Bild 18 Hauptkabelbaummontage
Bild 19 Übersicht Elektrik
Bild 19.1 Steckerbelegung Karosse
Bild 20 Montage-Tankarmaturen
Bild 21 Zündschloßmontage
Bild 22 Elektrik-Instrumententafel
Bild 23 Seitenaufprallschutzmontage
Bild 24 Zusammenbau-Koffer
Bild 25 Koffermontage
Bild 26 Montage-Anhängerkupplung
Bild 27 Montage-Elektrik Anhänger-Kupplung
Bild 28 Montage-Hochauspuffanlage

Dieses Werk ist urheberrechtlich geschützt. Die dadurch begründeten Rechte, insbesonderer die der Übersetzung, des Nachdrucks, der Entnahme von Abbildung, der Wiedergabe auf phohtomechanichem Wege und der Speicherung in Datenverarbeitungsanlagen, bleiben auch nur auszugsweiser Verwertung vorbehalten.

©2000 by ***rewaco*** Spzialfahrzeuge GmbH

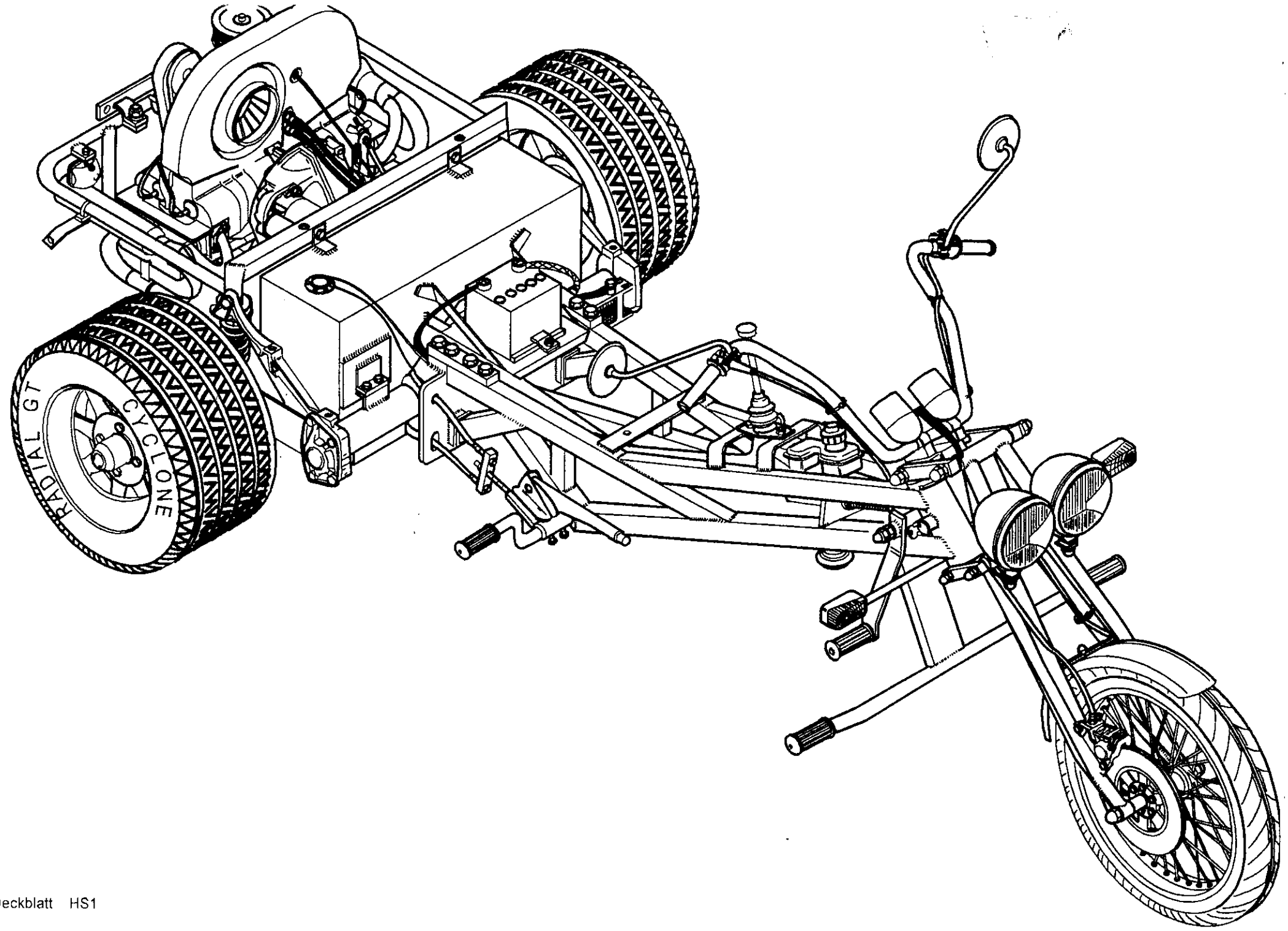

Deckblatt HS1

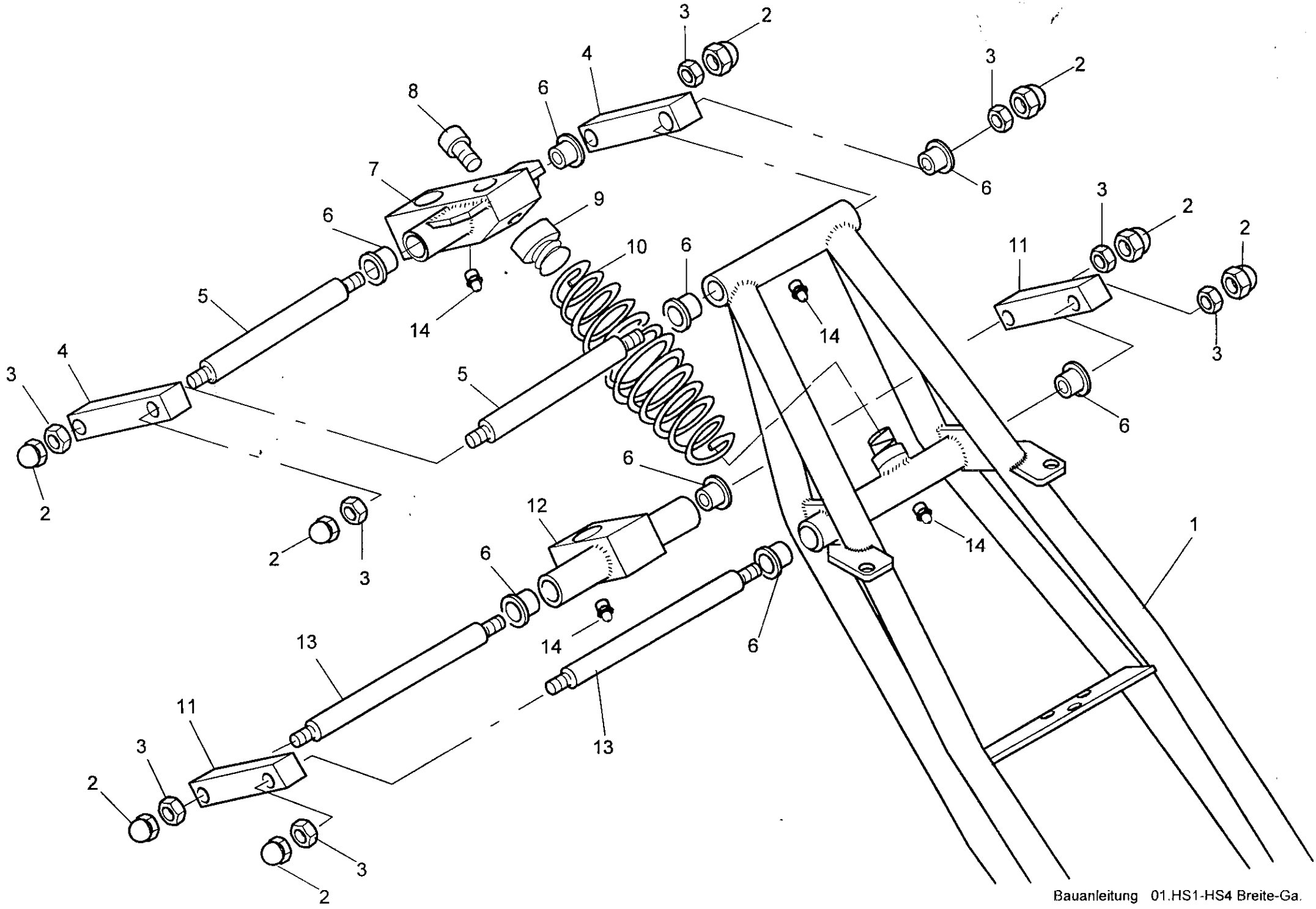
1
2
3
4
5
6
7
8
9
10
11
12
13
14

Montagehinweis

rewaco **HS1**

Abbildung 01.

Lenkgabelmontage:

Lagerbuchse Pos.6 mit einem Kunststoffhammer in den Lenkgabelrahmen und die Gabelbrücke einsetzen. Mit einem Gabelbolzen das Lagerspiel prüfen, ist das Spiel nicht ausreichend, die Kunststoffbuchse mit einer Reibahle auf 16 H7 ausfreiben.

Untere Gabelbrücke und Gabellaschen Pso.11 montieren und die Flachmutter Pos.3 ansetzen.

Tonnenfeder Pos. 10 auf den unteren Federknauf aufschrauben. Vor dem Aufschrauben den Federknauf einfetten , um eine Beschädigung der Chromoberfläche zu vermeiden.

Federknauf Pos.9 in Tonnenfeder einsetzen und mit der Imbusschraube Pos.8 sowie oberen Gabelbrücke verschrauben.

Gabelbolzen Pos. 5 wie Eingangs beschrieben einsetzen, die Gabellasche Pos.4 montieren und mit der Flachmutter Pos. 3 sichern.

Schmiernippel Pos. 14 einschrauben und Gabel abschmieren.

Lagerspiel durch Anziehen der Flachmutter einstellen und mit der Hutmutter Pos. 2 kontern.Das Lagerspiel so einstellen, daß ein leichter Widerstand beim Drehen der Lagerung möglich ist. Nach Einbau und Probefahrt prüfen und ggf. einstellen.

Pos.	Stk.	Artikel Nr.	Benennung
1	1	01 0011 1	Lenkgabelrahmen breit
2	8	N 1587 12 A2	Hutmutter M12 VA
3	8	N 0936 12 A2	Flachmutter M12 VA
4	2	01 0022 1	Gabellasche 142 mm
5	2	01 0031 1	Gabelbolzen oben breit 225 mm
6	8	01 0040 2	Lagerbuchse 16/18
7	1	01 0051 1	Gabelbrücke oben breit
8	1	N 0917 12/40 VA	Imbusschraube M12/40 VA
9	1	01 0060 1	Federknauf
10	1	01 0070 1	Tonnenfeder
11	2	01 0023 1	Gabellasche 117 mm
12	1	01 0091 1	Gabelbrücke unten breit
13	2	01 0101 1	Gabelbolzen unten 275 mm
14	4	01 0110 2	Schmiernippel

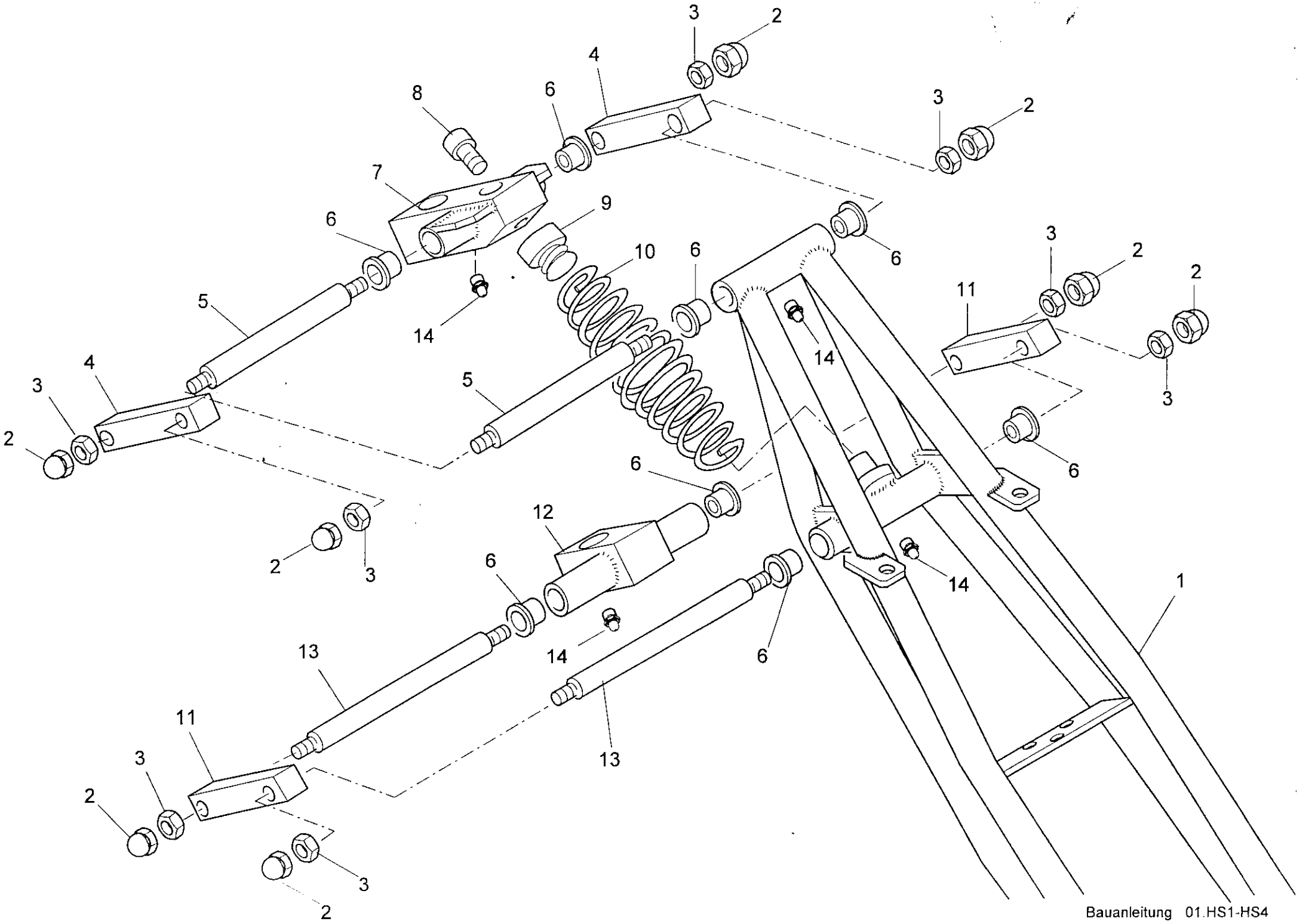
1
2
3
4
5
6
7
8
9
10
11
12
13
14

Montagehinweis

rewaco **HS1**

Abbildung 01.1

Lenkgabelmontage:

Lagerbuchse Pos.6 mit einem Kunststoffhammer in den Lenkgabelrahmen und die Gabelbrücke einsetzen. Mit einem Gabelbolzen das Lagerspiel prüfen, ist das Spiel nicht ausreichend, die Kunststoffbuchse mit einer Reibahle auf 16 H7 austreiben.

Untere Gabelbrücke und Gabellaschen Pso.11 montieren und die Flachmutter Pos.3 ansetzen.

Tonnenfeder Pos. 10 auf den unteren Federknauf aufschrauben. Vor dem Aufschrauben den Federknauf einfetten , um eine Beschädigung der Chromoberfläche zu vermeiden.

Federknauf Pos.9 in Tonnenfeder einsetzen und mit der Imbusschraube Pos.8 sowie oberen Gabelbrücke verschrauben.

Gabelbolzen Pos. 5 wie Eingangs beschrieben einsetzen, die Gabellasche Pos.4 montieren und mit der Flachmutter Pos. 3 sichern.

Schmiernippel Pos. 14 einschrauben und Gabel abschmieren.

Lagerspiel durch Anziehen der Flachmutter einstellen und mit der Hutmutter Pos. 2 kontern.Das Lagerspiel so einstellen, daß ein leichter Widerstand beim Drehen der Lagerung möglich ist. Nach Einbau und Probefahrt prüfen und ggf. einstellen.

Pos.	Stk.	Artikel Nr.	Benennung
1	1	01 0010 1	Lenkgabelrahmen schmal
2	8	N 1587 12 A2	Hutmutter M12 VA
3	8	N 0936 12 A2	Flachmutter M12 VA
4	2	01 0020 1	Gabellasche 130 mm
5	2	01 0030 1	Gabelbolzen oben
6	8	01 0040 2	Lagerbuchse 16/18
7	1	01 0050 1	Gabelbrücke oben
8	1	N 0912 12/30 A2	Innensechskantschraube M12X30 VA
9	1	01 0060 1	Federknauf
10	1	01 0070 1	Tonnenfeder
11	2	01 0021 1	Gabellasche 110 mm
12	1	01 0090 1	Gabelbrücke unten
13	2	01 0100 1	Gabelbolzen unten
14	4	01 0110 2	Schmiernippel

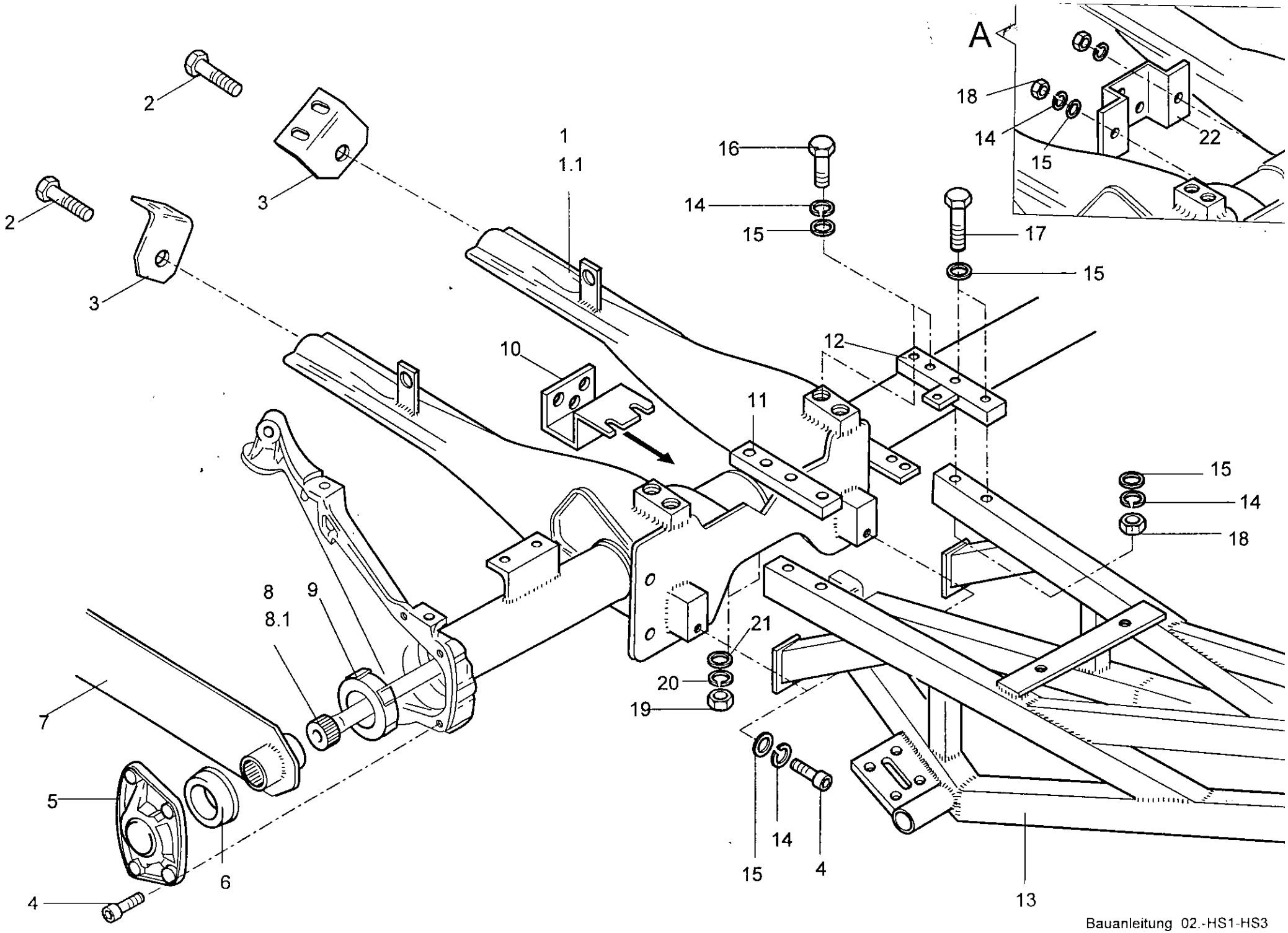
A
1
1.1
2
2
3
3
4
4
5
6
7
8
8.1
9
10
11
12
13
14
14
14
15
15
15
15
15
16
17
18
18
19
20
21
22

Montagehinweis

rewaco **HS1**

Abbildung 02.

Montage Rahmenheckteil:

Schutzschrauben entfernen und ggf. Gewinde nach der Kunststoffbeschichtung nachschneiden.

Verbindungselemente Pos.11 und 12 sowie Innensechskantschraube Pos.4 ansetzen und Getriebehalter (nur bei Getriebe mit 3 Punktaufnahme) einsetzen.Bei den Getriebehaltern sind die verschiedenen Varianten gemäß Detail A. zu beachten. Sind alle Verbindungselemente montiert, den Rahmen ausrichten und die Verschraubung beiziehen. Verschraubung Pos. 16,17,4 und 19 mit 65 N/m anziehen.

Drehstab und Federblätter montieren und gemäß Einstellvorschrift, Anlage Abbildung 7 einstellen. Beim Einbauen von VW Seriendämpfer Einstellmaß 41mm einhalten.

Die original VW-Getriebeaufnahme gemäß VW-Einbauvorschriften montieren, oder rewaco Getriebehalter gemäß Montageplan einbauen.

Pos.	Stk.	Artikel Nr.	Benennung
1	1	02 0011 1	Rahmenheckteil 2 Punkt
1,1	1	02 0021 1	Rahmenheckteil 3 Punkt
2	2	02 0140 1	Chassisschraube M 18X1,5X40
3	2	02 0130 1	Getriebehalter hinten
4	10	N 0912 10/20 A2	Innensechskantschraube M10X20 VA
5	2	02 0100 2	Drehstabdeckel verchromt
6	2	02 0090 2	Äußerer Drehstabgummi
7	2	02 0080 2	Federblatt
8	1	02 0070 2	Drehstabfeder Links
8,1	1	02 0071 2	Drehstabfeder Rechts
9	2	02 0060 2	Innerer Drehstabgummi
10	1	02 0150 2	Halter für 3 Punkt Getriebe
11	1	02 0030 1	Rahmenlasche rechts
12	1	02 0040 1	Rahmenlasche links
13	1	02 0050 2	Gitterrohrrahmen HS1-HS3
14	12	N 0127 10 VZ	Federring M10 VZ
15	16	N 0125 10 VZ	U-Scheibe M10 VZ
16	4	N 0960 10/1/30	Skt-Schraube M10X1X30 10.9 gelb
17	4	N 0931 10/80	Skt-Schraube M10X80 10.9 VZ
18	6	N 0934 10 VZ	Skt-Mutter M10 VZ
19	2	N 0934 12/1.25 VZ	Skt-Mutter M12X1.25 VZ
20	2	N 0127 12 VZ	Federring M12 VZ
21	2	N 0125 12 VZ	U-Scheibe M12 VZ
22	1	02 0160 2	Halter für 2 Punkt Getriebe

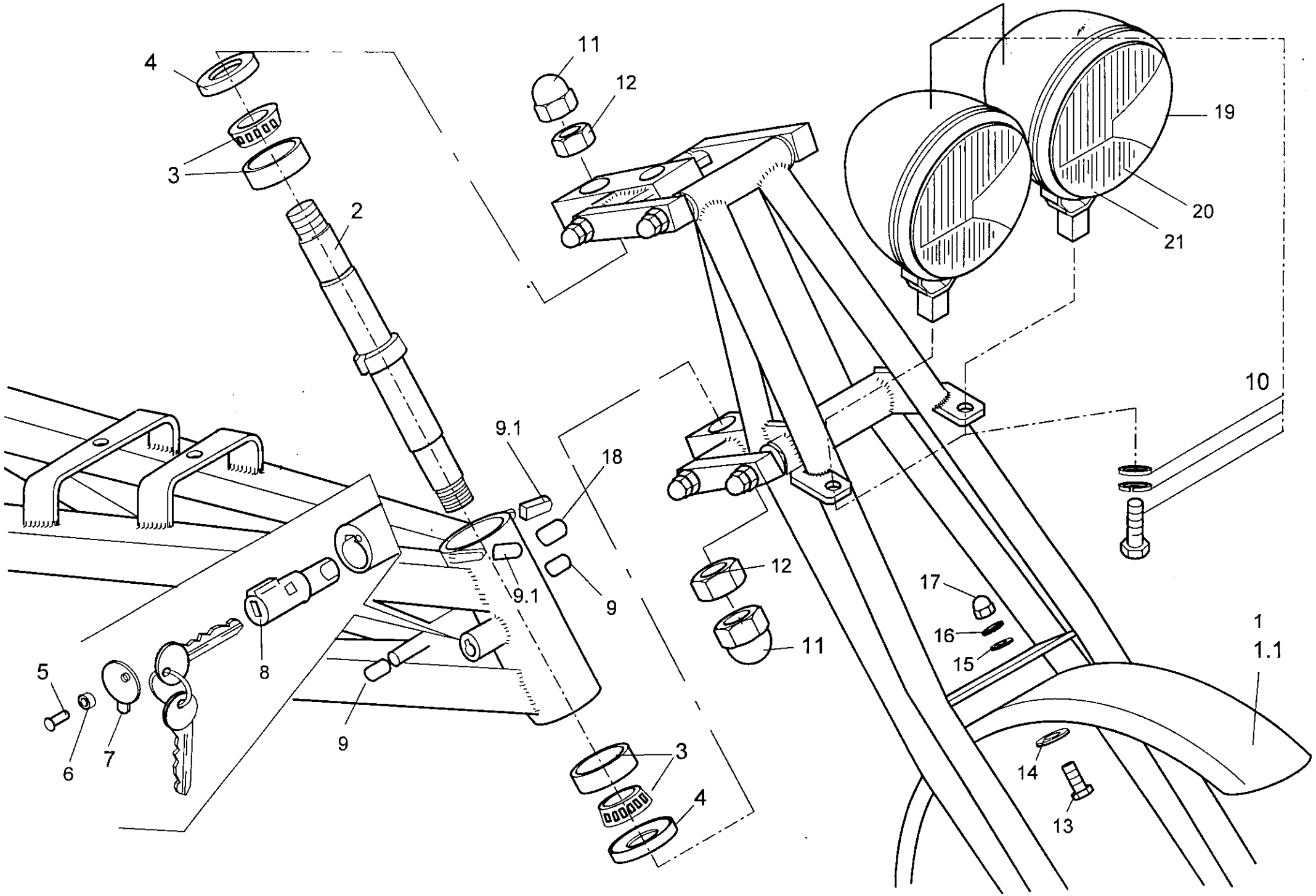
4
3
2
11
12
19
20
21
10
9.1
18
9
12
11
17
16
15
1
1.1
5
6
7
8
9
3
4
14
13

Montagehinweis **rewaco** **HS1**

Abbildung 03.

Lenkkopflager Montage:

Lagersitz im Lenkkopfrohr mit einem Fächerschleifer oder Topfschleifer ausschleifen, bis der Lagersitz blank ist.
(Achtung nur Farbrückstände ausschleifen)

Lagerschale einsetzen und untere Rollenlagerhälfte einsetzen. Lenkbolzen von oben einsetzen und die obere Lagerhälfte montieren.

Die vorbereitete Lenkgabel einsetzen und mit den Flachmuttern Pos.12 sichern.

Nach der Montage der Lenkgabel können die weitereren Anbauteile, wie Schutzblech und Hauptscheinwerfer montiert werden. Beim Einsetzen des Lenkschlosses ist auf den richtigen Sitz der Verriegelungsnut im Lenkbolzen zu achten. Nach der Lenkschloßmontage die Flachmutter Pos.12 so einstellen, daß die Lenkgabel Spielfrei sitzt und unter leichtem Widerstand nach beiden Seiten schwenkbar ist. Mit Hutmutter Pos.11 kontern.

Die Verkabelung der Hauptscheinwerfer wird nach der Verlegung des Hauptkabelbaums durchgeführt. Hierbei werden die original H4 Stecker gegen den H4-Stecker Pos.20 ausgetauscht.

Pos.	Stk.	Artikel Nr.	Benennung
1	1	19 0046 0	Schutzblech glimmereffekt o. uni breit für Reifen 150/60-17
1,1	1	03 0045 0	Schutzblech glimmereffekt o. uni schmal für Reifen 90/90-18 u
2	1	03 0010 1	Lenkbolzen mit Ring
3	2	03 0020 2	Lenkkopflager
4	2	01 0234 2	Nilosring 32006 X AV
5	1	03 0100 2	Kerbnagel
6	1	03 0090 2	Federscheibe für Kerbnagel
7	1	03 0080 2	Deckel für Lenkschloß
8	1	03 0070 2	Lenkschloß kompl.
9	2	03 0051 2	Endstopfen 10 mm
9,1	2	03 0050 2	Endstopfen 8 mm
10	2	03 0030 2	Hauptscheinwerfergehäuse
11	2	N 1587 24/1,5	Hutmutter M24X1,5 verchromt
12	2	N 0936 24/1,5 CH	Flachmutter M24X1,5 verchromt
13	3	N 0933 6/25 A2	Skt-Schraube M6X20 VA
14	3	N 9021 6 VZ	K-Scheibe M6 VZ
15	3	N 0125 6 A2	U-Scheibe M6 VA
16	3	N 0127 6 A2	Federring M6 VA
17	3	N 1587 6 A2	Hutmutter M6 VA
18	1	03 0052 2	Endstopfen 12 mm
19	2	03 0120 2	H4 Birnen
20	2	03 0110 2	Stecker für H4 Lampe
21	2	03 0060 2	Hauptscheinwerfereinsatz H4

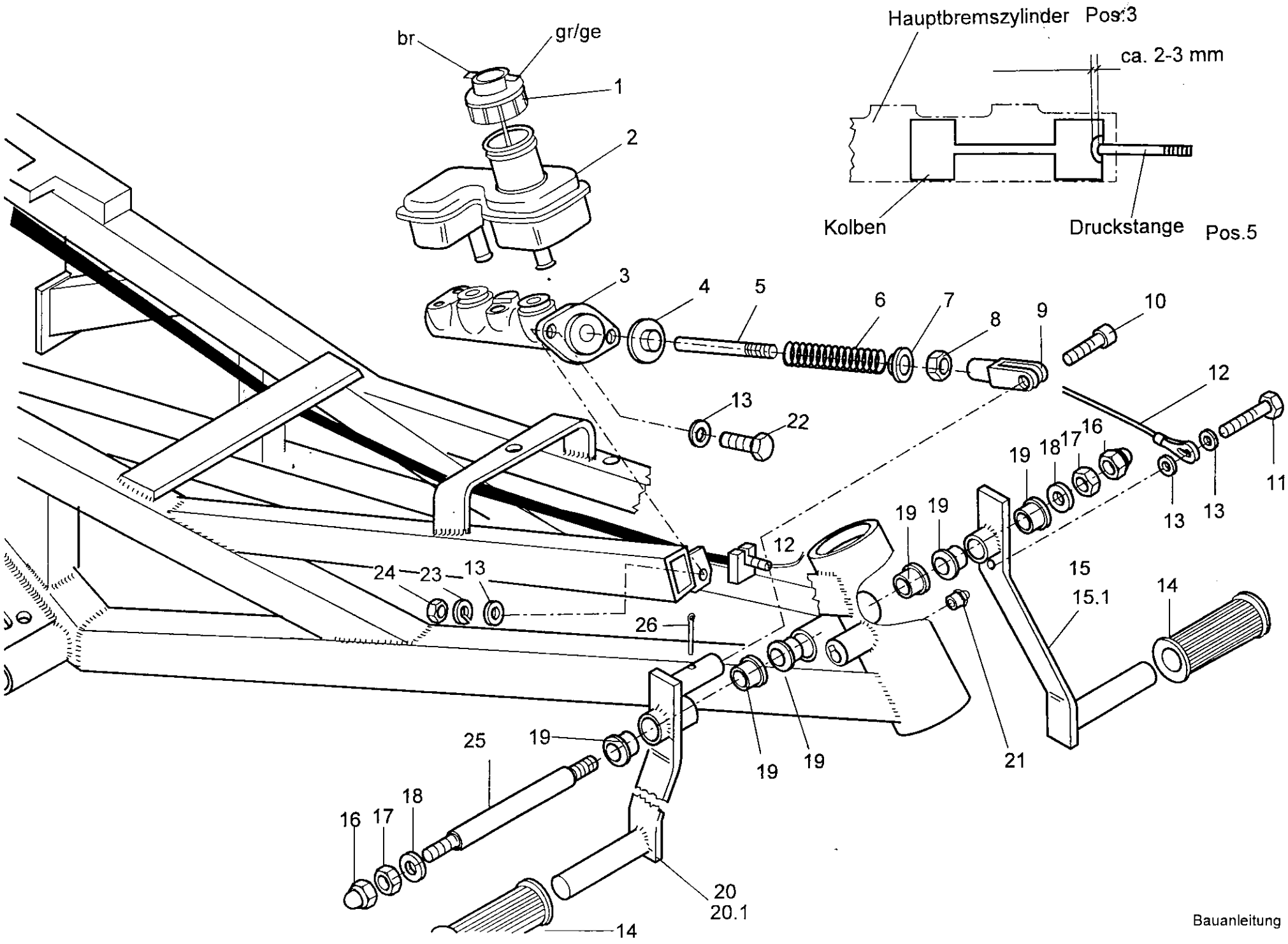
Hauptbremszylinder Pos.3
ca. 2-3 mm
Kolben
Druckstange Pos.5
br
gr/ge
1
2
3
4
5
6
7
8
9
10
11
12
13
14
15
15.1
16
17
18
19
20
20.1
21
22
23
24
25
26

Montagehinweis

rewaco **HS1**

Abbildung 04.

Montage Hauptbremszylinder,Brems-und Kupplungshebel:

Hauptbremszylinder Pos.3 mit der Pos. 4, 5, 6, 7, 8, und 9 einbauen. Es ist darauf zu achten, daß die Gummi-Staublippe am Hauptbremszylinder montiert ist. Lagerbuchse Pos.19 in den Rahmen einsetzen. Brems- und Kupplungspedal gefettet montieren. Auf Leichtgängigkeit prüfen !

Bremshebel Pos.20 und Gabelgelenk Pos.9 mit Imbusschraube Pos.10 verbinden. Das Spiel zwischen Gabelgelenk und Verbindungszapfen Bremshebel auf ein ausreichendes Spiel einstellen. Nach der Montage Imbusschraube mit Splint Pos.26 im Gewindezapfen des Bremspedals sichern.

Montage Kupplungsseil:

Öse des Kupplungsseils am Kupplungshebel Pos. 15 anschrauben. Die Öse darf nicht mit dem Hebel starr verschraubt sein, sondern muß mit einem entsprechendem Spiel versehen sein. Schraube Pos.11mit Schraubensicherungspaste einsetzen.

Die Druckstange Pos.5 muß so vorjustiert werden, daß der Kolben des Hauptbremszylinders
in entsprechender Stellung steht. Siehe Hinweis in Abbildung.

Pos.	Stk.	Artikel Nr.	Benennung
1	1	04 0010 2	Deckel für Vorratbehälter
2	1	04 0020 2	Bremsflüssigkeitsbehälter
3	1	04 0030 2	Hauptbremszylinder
4	1	04 0042 2	Federteller Groß
5	1	04 0031 2	Druckstange für Hauptbremszylinder
6	1	04 0040 2	Druckfeder
7	1	04 0041 2	Federteller Klein
8	1	N 0934 10 VZ 15	Skt-Mutter M10 VZ SW 15
9	1	04 0050 1	Gabelgelenk 10x40 VZ
10	1	N 0912 10/60 A2	Imbusschraube M10X60 VA
11	1	N 0933 8/20 A2	Skt-Schraube M8X20 VA
12	1	04 0062 2	Kupplungsseil geführt HS1-HS4
13	6	N 0125 8 VZ	U-Scheibe M8 VZ
14	2	04 0090 2	Fußrastengummi
15	1	04 0100 1	Kupplungshebel verchromt HS1/HS2/HS3
15,1	1	04 0100 2	Kupplungshebel schwarz HS1/HS2/HS3
16	2	N 1587 12 A2	Hutmutter M12 VA
17	2	N 0936 12 A2	Flachmutter M12 VA
18	2	N 0125 12 A2	U-Scheibe M12 VA
19	6	01 0040 2	Lagerbuchse 16/18
20	1	04 0110 1	Bremshebel verchromt HS1/HS2/HS3
20,1	1	04 0113 1	Bremshebel schwarz HS1/HS2/HS3
21	1	01 0110 2	Schmiernippel
22	2	N 0933 8/30 VA	Skt-Schraube M8X30 VA
23	2	N 0127 8 A2	Federring M8 VA
24	2	N 0934 8 A2	Skt-Mutter M8 VA
25	1	04 0121 1	Achse Pedallagerung 16 mm
26	1	06 0071 2	Splint 5X36 VZ

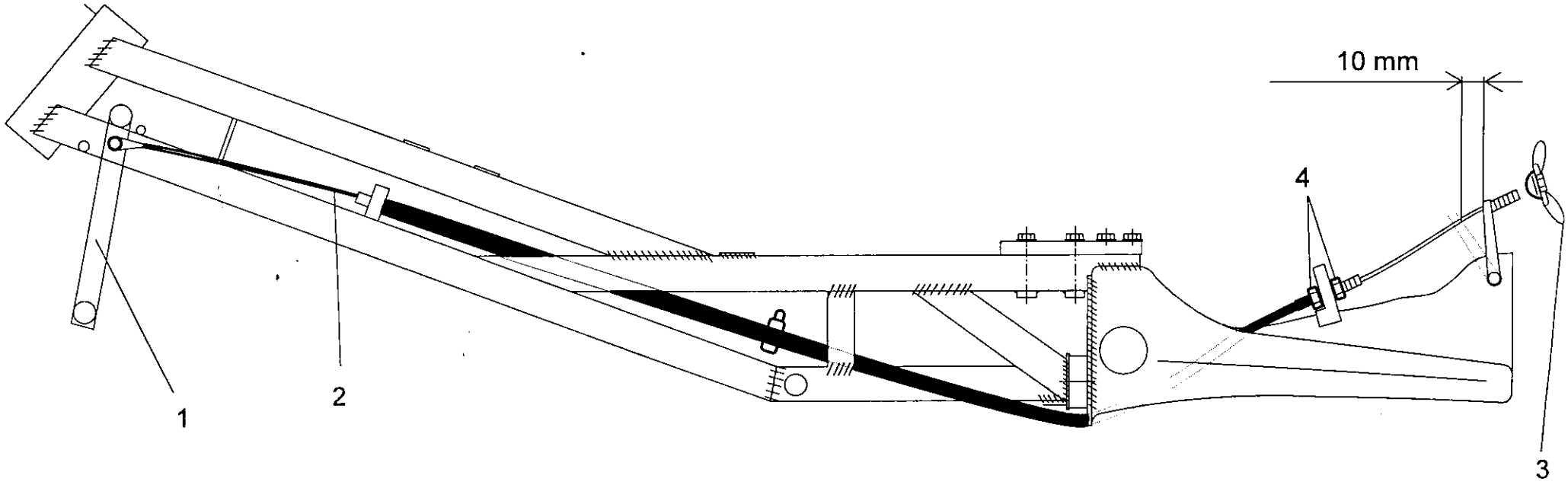
10 mm
4
1
2
3

Montagehinweis

rewaco **HS1**

Abbildung 4,1.

Kupplungsseil Montage:

Die Verlegung des Kupplungsseils ist entsprechend der Abbildung 4,1 HS1-HS3 durchzuführen.

Über die Einstellmuttern Pos.4 ist eine Voreinstellung des Kupplungsseils durchzuführen.

Die Einstellung des Kupplungsseils erfolgt nach dem Einbau des Motors.

Pos.	Stk.	Artikel Nr.	Benennung
1	1	04 0100 1	Kupplungshebel vechromt HS1/HS2/HS3
2	1	04 0062 2	Kupplungsseil geführt HS1-HS3
3	1	04 0150 2	Flügelmutter Kupplungsseil
4	2	N 0934 12 VZ	Skt-Mutter M12 VZ

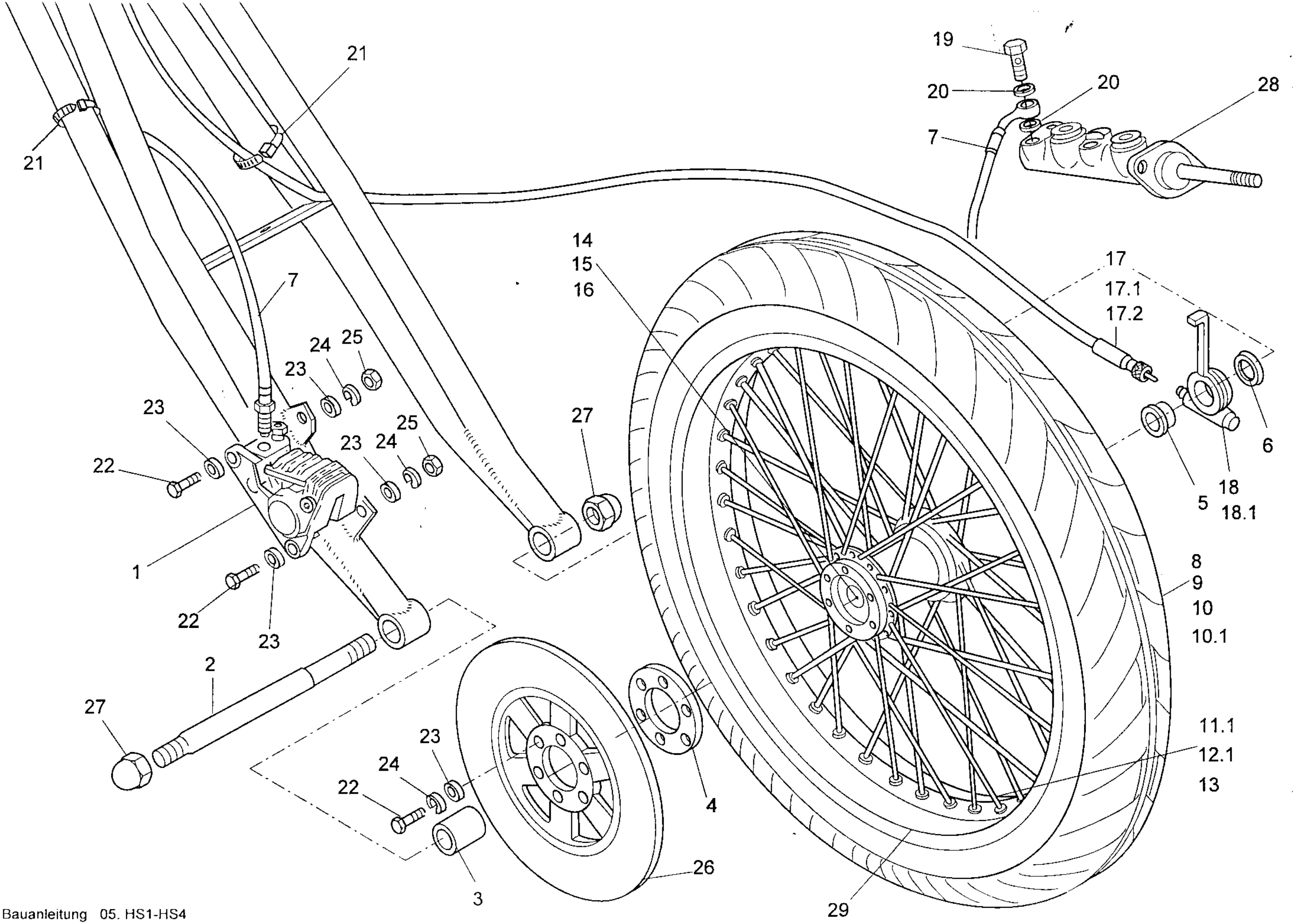

19
20
20
28
7
21
21
21
7
14
15
16
17
17.1
17.2
24
25
23
23
27
6
25
24
23
22
5
18
18.1
1
8
9
10
10.1
22
23
2
27
23
24
22
4
11.1
12.1
13
26
3
29

Montagehinweis **rewaco** **HS1**

Abbildung 05.

Vorderreifen aufziehen (auf Laufrichtung achten).

Bremsscheibe montieren und das Vorderrad einsetzen. Vorderachse in Fahrtrichtung von links nach rechts einsetzen und Hutmutter Pos.27 mit 120 Nm anziehen.

Bremsscheibe befestigen, auf mittigen Sitz zur Bremsscheibe achten, ggf. mit Distanzscheibe ausrichten.

Tachowelle und Bremsschlauch montieren und mit Kabelbinder fixieren.

Pos.	Stk.	Artikel Nr.	Benennung
1	1	05 0120 2	Bremssattel mit Bremsbelag
2	1	05 0111 2	Vorderachse für breite Gabel
3	1	05 0090 1	Distanzbuchse für Vorderrad 35 mm
4	1	05 0220 2	Distanzscheibe Bremsscheibe
5	1	05 0080 1	Distanzbuchse für Tachoantrieb
6	1	05 0060 1	Distanzbuchse für Vorderrad 15 mm
7	1	05 0130 2	Stahlflexleitung
8	1	05 0010 2	Reifen 90/90-18
8,1	1	03203914D	Reifen Dunlop 150/60R17 66T TL Sportmax
9	1	05 0020 2	Schlauch 90/90 u. 110/80-18
9,1	1	05 0025 2	Schlauch 150/60-17
10	1	05 0030 2	Felgenband 18 "
10,1	1	05 0035 2	Felgenband 17"
11	20	05 0190 2	Speiche M4 X 189 mm BW 80 Grad, HL 11mm in Nirosta
11,1	20	05 0171 2	Speiche 180 BW 90
12	20	05 0180 2	Speiche M4 X188 BW 95, HL 11 mm in Nirosta
12,1	20	05 0181 2	Speiche 180 BW 80
13	40	05 0170 2	Speichennippel M4 verchromt
14	1	05 0140 2	Radnabe
15	1	05 0150 1	Distanzrohr für Radlager
16	2	05 0160 2	Radlager 63032 RSC
17	1	05 0056 2	Tachowelle für Instrumententafel 1000 MMB
17,1	1	05 0055 2	Tachowelle Tacho Dr. 60 mm 1200 mm
17,2	1	05 0056 3	Tachowelle für Instrumententafel 980mm Iveka
18	1	05 0072 2	Tachoantrieb für Tacho rewaco Instrumententafel
18,1	1	05 0071 2	Tachoantrieb für Tacho rewaco Dr. 60 mm
19	1	05 0200 2	Hohlschraube M10X1
20	2	05 0210 2	Dichtring 10mm für Hohlschraube Hauptbremszylinder
21	2	N 4,8X178 SW	Kabelbinder 4,8X178 mm
22	8	N 0933 8/25 A2	Skt-Schraube M8X25 VA
23	10	N 0125 8 VZ	U-Scheibe M8 VZ
24	8	N 0127 8 A2	Federring M8 VA
25	2	N 0934 8 A2	Skt-Mutter M8 VA
26	1	05 0100 2	Bremsscheibe
27	2	N 1597 16X1,5	Hutmutter M16X1,5 verchromt
28	1	04 0030 2	Hauptbremszylinder
29	1	05 0040 2	Felge 2,15" X 18"
29,1	1	05 0045 2	Felge 4,25X17"

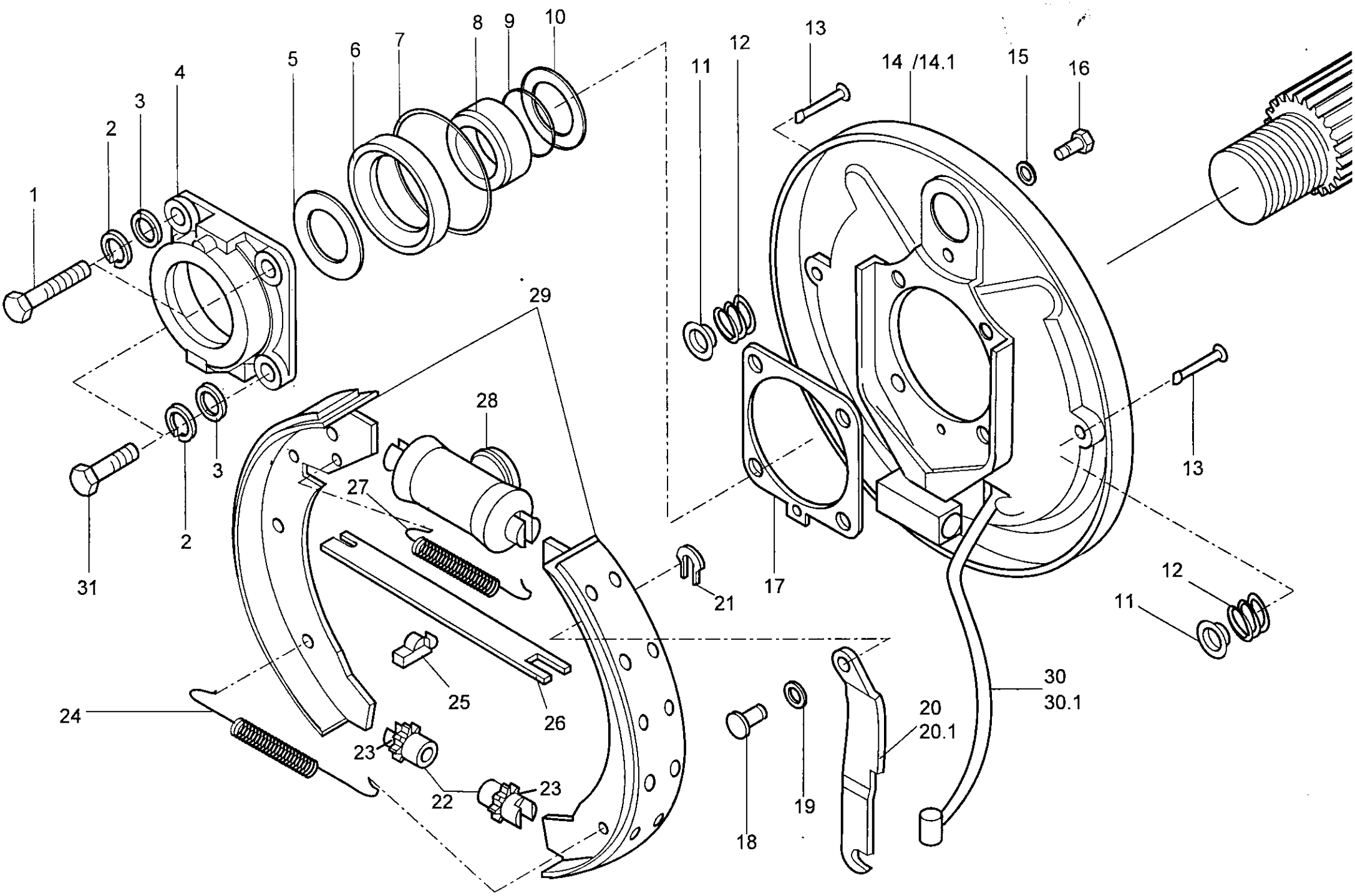
1
2
3
4
5
6
7
8
9
10
11
12
13
14 /14.1
15
16
17
18
19
20
20.1
21
22
23
23
24
25
26
27
28
29
30
30.1
31
2
3
3
2
13
12
11

Montagehinweis

rewaco **HS1**

Abbildung 06.

Montage Trommelbremse:

Die Montage der Trommelbremse wird gemäß VW-Spezifikation unter Verwendung spezieller Radbremszylinder Pos.28 und dem Bremsbackensatz Pos. 29 durchgeführt.

Handbremsseil Pos.30 (lang) in Fahrtrichtung links und Handbremsseil Pos. 30.1 (kurz) in Fahrtrichtung rechts montieren.

Gemäß Abbildung 06.
Bremstrommel aufziehen und Achsmutter mit 330/Nm anziehen und mit Splint Pos.20 sichern.

Pos.	Stk.	Artikel Nr.	Benennung
1	4	N 0931 10/85 VZ	Skt-Schraube M10X85 VZ
2	8	N 0127 10 VZ	Federring M10 VZ
3	8	N 0125 10 VZ	U-Scheibe M10 VZ
4	2	07 0010 2	Lagerschale
5	2	07 0020 2	Scheibe
6	2	07 0030 2	Simmerring
7	2	07 0040 2	O-Ring
8	2	07 0060 2	Buchse
9	2	07 0050 2	O-Ring
10	2	07 0070 2	Scheibe
11	4	07 0080 2	Federteller Bremsbackenbefestigung
12	4	07 0090 2	Feder Bremsbackenbefestigung
13	4	07 0100 2	Stift
14	1	07 0110 2	Bremsankerplatte links
14,1	1	07 0130 2	Bremsankerplatte rechts
15	2	N 0125 8 VA	U-Scheibe M8 VA
16	2	N 0931 8/16 VZ20	Skt-Schraube M8X16 VZ
17	2	07 0140 2	Dichtung
18	2	07 0150 2	Bolzen
19	2	07 0160 2	Wellscheibe
20	1	07 0170 2	Handbremshebel links Trommelbremse
20,1	1	07 0180 2	Handbremshebel rechts Trommelbremse
21	2	07 0185 2	Sicherungsklammer
22	4	07 0190 2	Einstellmutter Trommelbremse
23	4	07 0200 2	Einstellschraube Trommelbremse
24	2	07 0210 2	Feder Trommelbremse lang
25	2	07 0220 2	Halteklammer Bremsbackenbefestigung
26	2	07 0230 2	Druckstange Trommelbremse
27	2	07 0240 2	Feder Trommelbremse kurz
28	2	07 0250 2	Radbremszylinder 22 mm
29	2	07 0260 2	Bremsbackensatz
30	1	07 0270 2	Handbremsseil (lang)
30,1	1	07 0280 2	Handbremsseil (kurz)
31	4	N 0933 10/30 VZ	Skt-Schraube M10X30 VZ

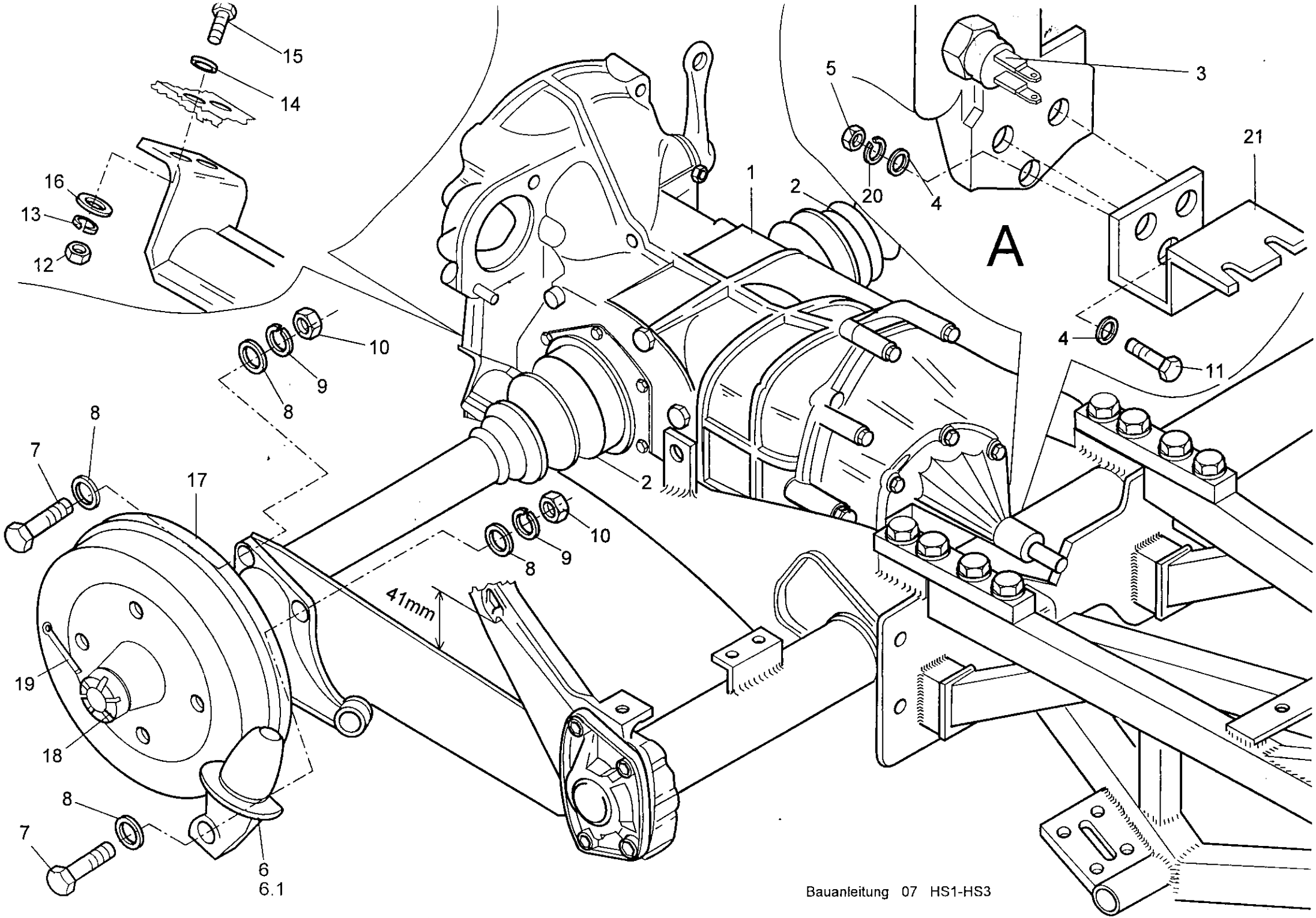
15
14
16
13
12
10
9
8
7
8
17
19
18
8
7
6
6.1
41mm
10
9
8
2
1
2
5
20
4
3
21
A
4
11

Montagehinweis

rewaco **HS1**

Abbildung 07.

Montage Getriebe mit 3-Punkt-Halslager:

Das zur Montage vorbereitete Getriebe einsetzen und gemäß Detail A. verschrauben.

Vor dem Anziehen der Getriebeverschraubung das Getriebe ausrichten und die Gummipuffer Pos.6 und 6.1 einsetzen.

Montage Getriebe mit 2-Punkt-Halslager:

Montage gemäß Abbildug Nr.7 wie zuvor beschrieben durchführen, jedoch unter Verwendung des 2-Punkt-Getriebehalters Pos.22 Abbildung 2.

Pos.	Stk.	Artikel Nr.	Benennung
1	1	06 0010 2	Getriebe 2. oder 3 Punkt überholt
2	2	06 0020 2	Achsmanschette
3	1	06 0030 2	Rückfahrgangschalter
4	6	N 0125 10 VZ	U-Scheibe M10 VZ
5	3	N 0934 10 VZ	Skt-Mutter M10 VZ
6	1	06 0024 2	Achsanschlag rechts
6,1	1	06 0023 2	Achsanschlag links
7	6	N 0933 12/40 VZ	Skt-Schraube M12X40 VZ
8	12	N 0125 12 VZ	U-Scheibe M12 VZ
9	6	N 0127 12 VZ	Federring M12 VZ
10	6	N 0934 12 VZ	Skt-Mutter M12 VZ
11	3	N 0933 10/30 VZ	Skt-Schraube M10X30 VZ
12	4	N 0934 8 VZ	Skt-Mutter M8 VZ
13	4	N 0127 8 VZ	Federring M8 VZ
14	4	N 0125 8 VZ	U-Scheibe M8 VZ
15	4	N 0933 8/25 A2	Skt-Schraube M8X25 VA
16	4	N 9021 8 A2	K-Scheibe M8 VA
17	2	06 0051 2	Bremstrommel 4 Loch*
18	2	06 0060 2	Achsmutter
19	2	06 0070 2	Splint 5X63
20	3	N 0127 10 VA	Federring M10 VA
21	1	02 0130 1	Getriebehalter hinten

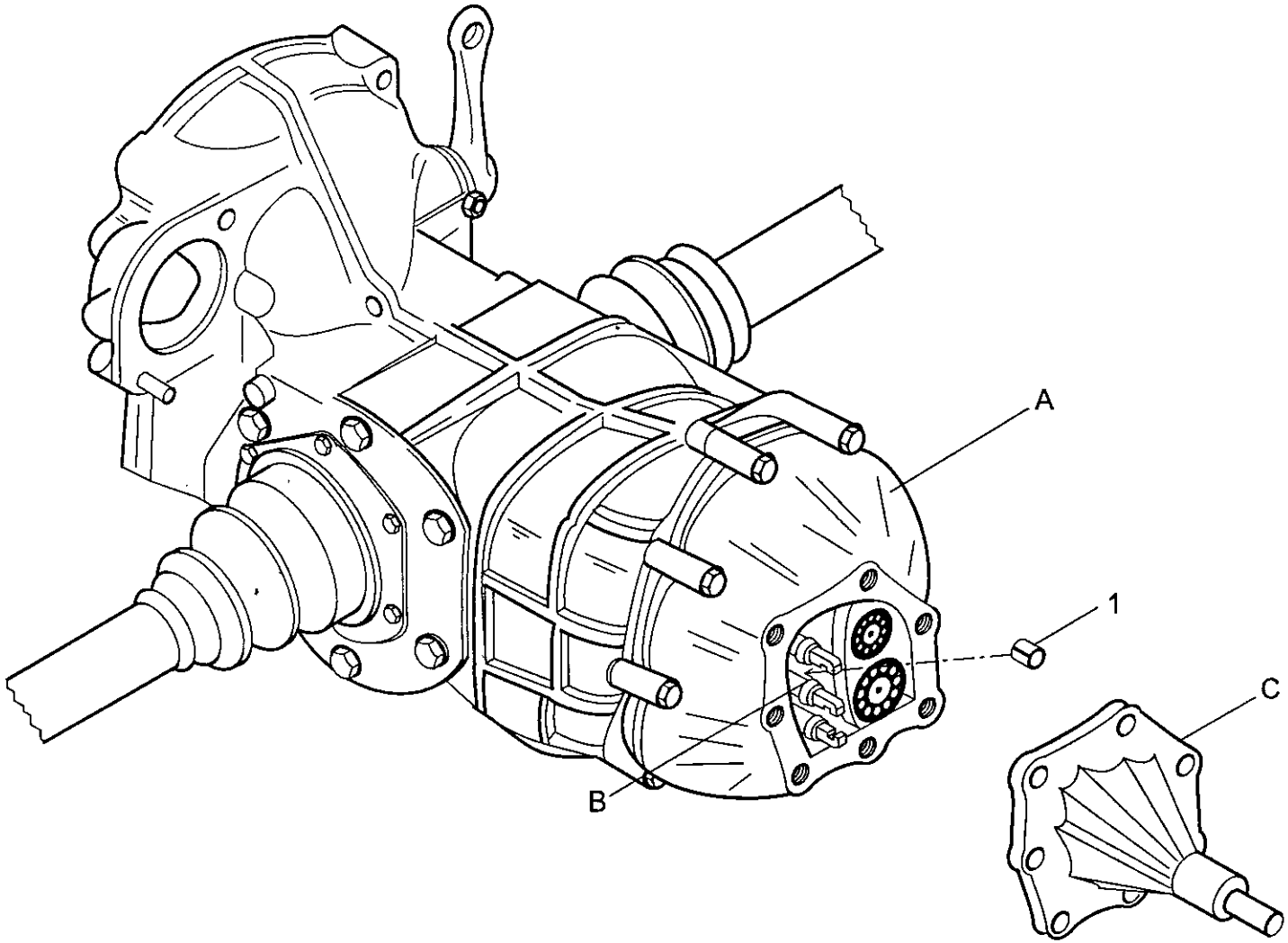
A
1
C
B

Abbildung 07,1

Montage Sperre 1. Gang:

Getriebe Pos. A senkrecht auf die Glocke stellen. Deckel Pos. C vom Getriebe abschrauben. Es ist darauf zu achten, daß die 0 Stellung (Leerlauf) eingestellt ist.

Dann, die in der Mitte liegende Schaltklaue nach vorne ziehen.
Buchse Pos. 1 wie in Abb. 07.1 dargestellt über die Schaltklaue legen und zusammendrücken.

Wenn der Deckel Pos. C wieder auf das Getriebe auf gesetzt wird, ist darauf zu achten daß die Schaltklauen wieder in 0 Stellung stehen, außerdem muß eine neue Dichtung zwischen Getriebe und Deckel verwendet werden.

Pos.	Stk.	Artikel Nr.	Benennung
1	1	06 0011 2	Distanzbuchse-Sperre 1.Gang

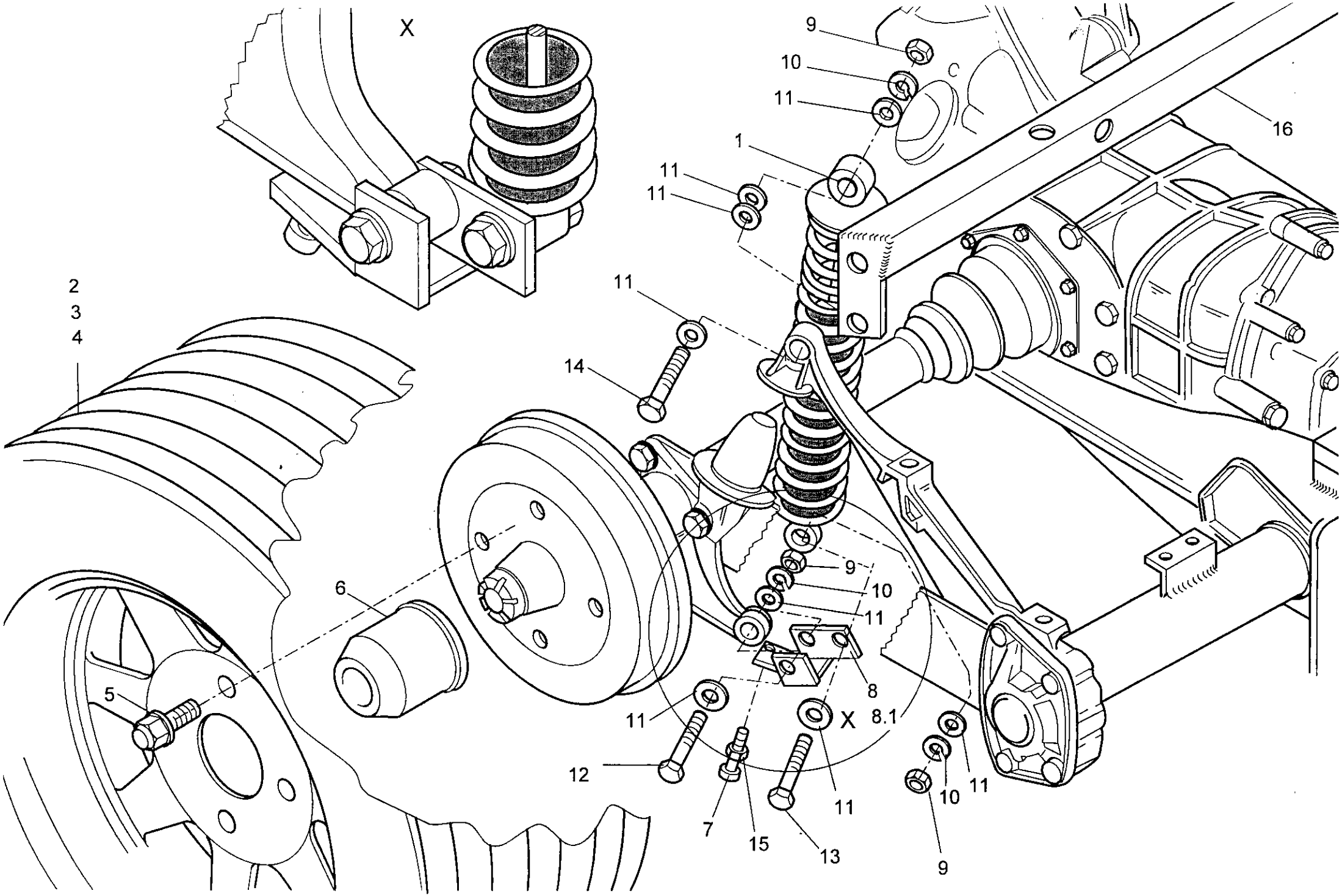
X
9
10
11
16
1
11
11
2
3
4
11
14
9
10
11
6
8
8.1
X
5
11
12
7
15
11
13
10
11
10
9

Montagehinweis

rewaco **HS1**

Abbildung 08.

Stoßdämpfer Montage:

Bei der Montage der Stoßdämpfer ist darauf zu achten daß der Stoßdämpfer von innen an den Halter Pos.8 angelegt wird und mit der Pos. 13, 10, und 11, 10, 9 verschraubt wird. Zeichnung beachten!!

Tip!
Um die Montage des Stoßdämpfers zu erleichtern, sollte man den Stoßdämpfer mit einem Spanngurt vorspannen und im gespannten Zustand montieren.

Einstellung Sturz:

Zur Einstellung des Sturzes kann der Halter Pos. 8 über Verstellschraube Pos. 7 justiert werden.
Die Justierung erst nach Einbau des Motors vornehmen. Verschraubung Pos.12 und Pos.13 lösen und mit Verstellschraube Pos.7 Sturz einstellen.

Radschraube Pos.5 mit 130 Nm anziehen.

Pos.	Stk.	Artikel Nr.	Benennung
1	2	08 0016 3	Feder für Federbein ab 1/97
1,1	2	08 0010 2	Stoßdämpfer Federbein
2	2	08 0070 2	Reifen 235/60-15
2,1	2	08 0075 2	Reifen 295/50-15
3	2	08 0086 2	Felge 10x15 ET 0 verchromt
3,1	2	08 0080 2	Felge 8X15 ET-25 verchromt
4	2	20 0660 2	Ventile für Reifen
5	8	08 0050 2	Radschrauben
6	2	08 0040 2	Achskappe Mangels
7	2	N 0912 10/70VZ	Imbusschraube M10X70 VZ
8	1	20 0047 1	Halter für Stoßdämpfer Links
8,1	1	20 0046	Halter für Stoßdämpfer Rechts
9	6	N 0934 12 VZ	Skt-Mutter M12 VZ
10	16	N 0125 12 A2	U-Scheibe M12 VA
11	6	N 0127 12 A2	Federring M12 VA
12	2	N 0931 12/85	Skt-Schraube M12X85 VZ
13	2	N 0931 12/60 VZ	Skt-Schraube M12X60 VZ
14	2	N 0931 12/110 VZ	Skt-Schraube M12X110 VZ
15	2	N 0934 10 VZ	Skt-Mutter M10 VZ
16	1	02 0120 1	Hecktraverse HS1/HS2/HS3

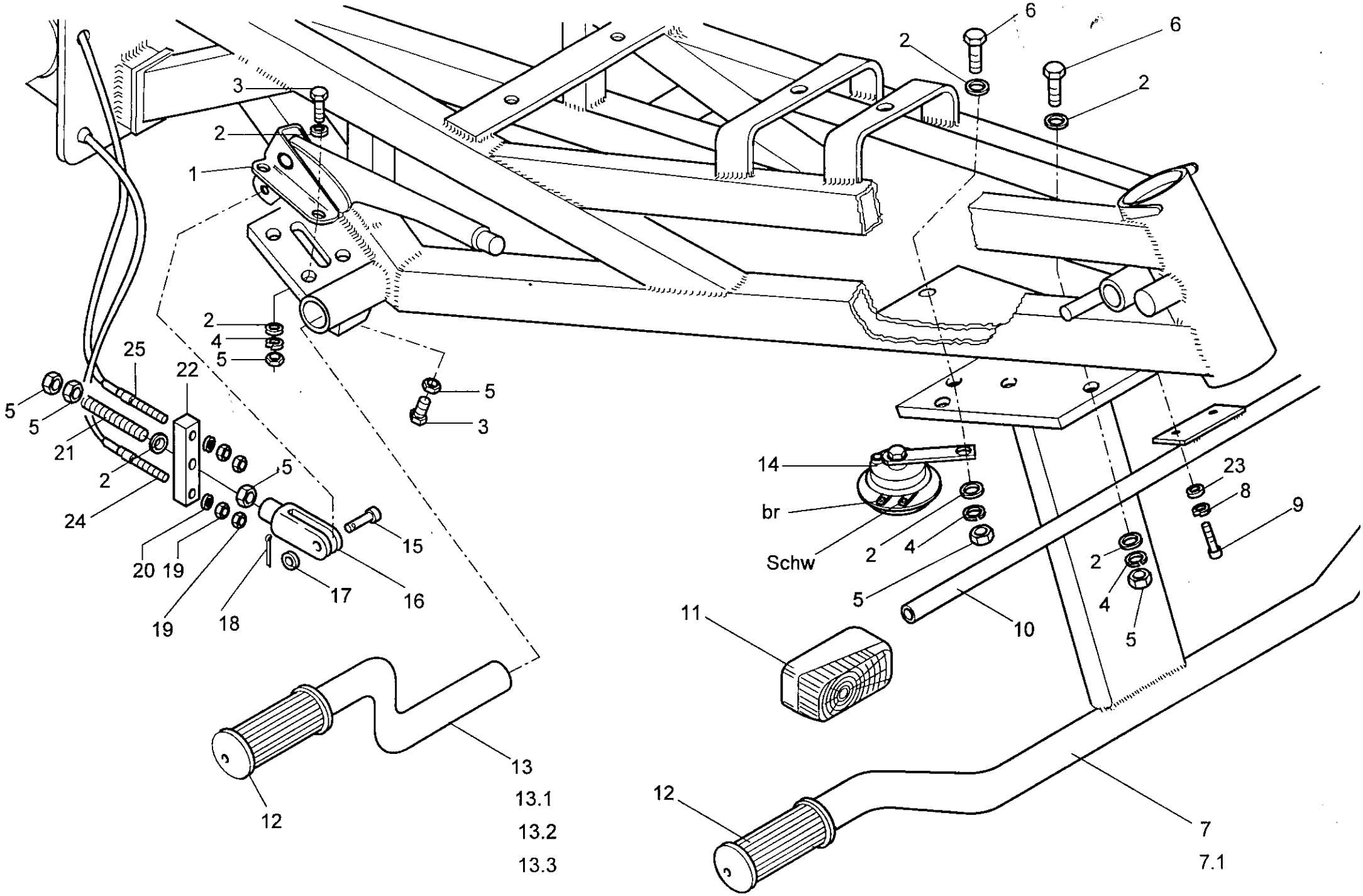
6
6
2
2
3
2
1
2
4
5
5
3
25
22
5
5
21
2
24
20
19
19
18
5
15
17
16
14
br
Schw
2
4
5
23
8
9
2
4
5
10
11
12
13
13.1
13.2
13.3
12
7
7.1

Montagehinweis

rewaco **HS1**

Abbildung 09.

Montage Fußraste und Handbremse:

Die Montage der Bauteile ist gemäß Abb. 09. durchzuführen.

Die Einstellung der Handbremse ist nach der Grundeinstellung der Betriebsbremse durchzuführen.

Pos.	Stk.	Artikel Nr.	Benennung
1	1	09 0010 2	Handbremshebel
2	19	N 0125 8 VZ	U-Scheibe M8 VZ
3	8	N 0933 8/20 A2	Skt-Schraube M8X20 VA
4	9	N 0127 8 A2	Federring M8 VA
5	16	N 0934 8 A2	Skt-Mutter M8 VA
6	5	N 0933 8/25 A2	Skt-Schraube M8X25 VA
7	1	09 0020 1	Fußstütze vorne verchromt HS1/HS2/HS3
7,1	1	09 0021 3	Fußstütze vorne schwarz HS1/HS2/HS3
8	2	N 0127 6 A2	Federring M6 VA
9	2	N 0912 6/16 VZ	Imbusschraube M6X16 VZ
10	1	09 0050 1	Blinkerstange HS1/HS2
11	2	09 0060 2	Blinker vorne HS1/HS2
12	4	04 0090 2	Fußrastengummi
13	1	09 0081 1	Fußraste hinten verchromt 3-Sitzer Rechts
13,1	1	09 0083 2	Fußraste hinten verchromt 3-Sitzer Links
13,2	1	09 0080 3	Fußraste hinten schwarz 3-Sitzer Rechts
13,3	1	09 0080 1	Fußraste hinten schwarz 3-Sitzer Links
14	1	09 0090 2	Signalhorn
15	1	09 0100 2	Bolzen
16	1	09 0110 2	Gabelgelenk für Handbremse HS1-HS4
17	1	N 0125 8 VZ	U-Scheibe M8 VZ
18	1	09 0120 2	Splint
19	4	N 0934 6 A2	Skt-Mutter M6 VA
20	2	N 0125 6 A2	U-Scheibe M6 VA
21	1	N 958 98 80	Gewindestange M8X80 VZ
22	1	09 0140 2	Handbremsverteilstück
23	2	N 0125 6 VZ	U-Scheibe M6 VZ
24	1	07 0280 2	Handbremsseil (kurz)
25	1	07 0270 2	Handbremsseil (lang)

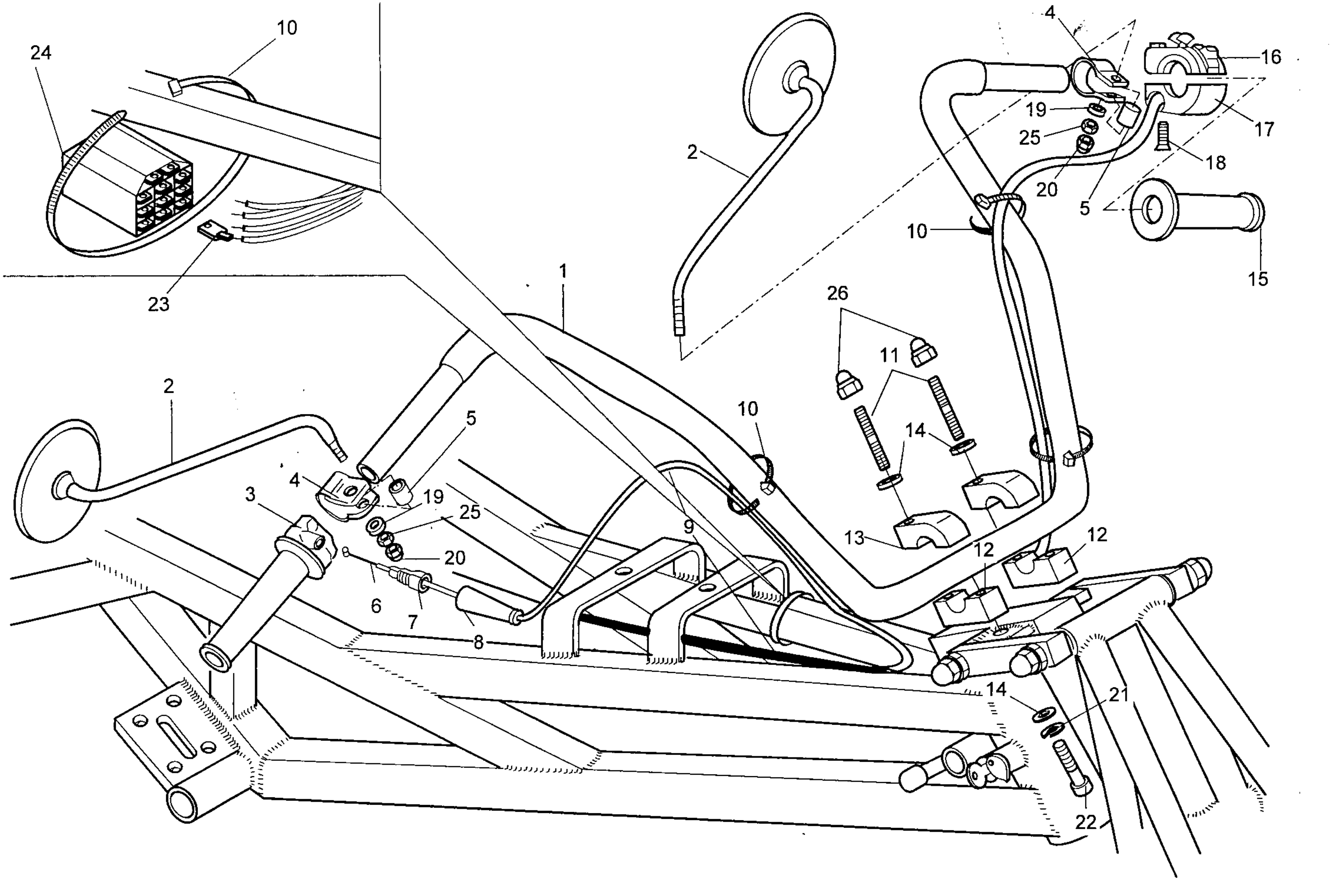
24
10
23
2
1
2
10
4
16
19
17
25
18
20
5
10
15
26
11
14
13
12
12
5
4
19
3
25
20
6
7
8
9
10
14
21
22

Montagehinweis

rewaco **HS1**

Abbildung 10.

Lenker Montage:

Lenker mit Aluklemmstück Pos. 12/13 befestigen, bei der Montage werden die Klemmelemente so montiert, daß die Klemme Pos.12 auf der Gabelbrücke aufliegt und die Klemme Pos.13 mit der abgesetzten Klemmfläche von oben montiert wird.

Die Schalterkombination Pos.17 und den Schalterhalter Pos.16 vor der Montage an den Lenker zusammensetzen und beim Aufschieben des Schalters darauf achten, daß die Kabel im Schalter nicht verquescht werden. Kabelenden abisolieren, Kabelschuhe montieren und in den Kompaktstecker Pos.24 einrasten.

Steckschema Kompaktstecker:
1/ge 2/ws 3/sw/ge 4/gn 5/rot 6/br 7/sw/gn 8/sw/ws 9/rot/ge 10/sw

Pos.	Stk.	Artikel Nr.	Benennung
1	1	10 0010 1	Lenker
2	2	10 0020 2	Spiegel verchromt
3	1	10 0150 2	Gasgriff komplett
3,1	1	10 0151 3	Gasgriff - Kurzgas
4	2	10 0030 2	Spiegelklemme
5	2	10 0040 2	Distanzbuchse für Spiegelklemme
6	1	10 0140 1	Gaszugseele
7	1	10 0120 2	Gewindestück
8	1	10 0110 2	Gummitülle
9	1	10 0100 1	Außenhülle für Gaszugseele
10	5	N 4,8X178 SW	Kabelbinder 4,8X200 mm
11	2	N 939 5.8 12X40	Stehbolzen M12X40
12	2	10 0090 2	Lenkerklemmstück Unterteil
13	2	10 0080 2	Lenkerklemmstück Oberteil
14	4	N 0125 12 A2	U-Scheibe M12 VA
15	1	10 0070 2	Griffgummi
16	1	10 0050 2	Schalterkombination mit Kabelbaum
17	1	10 0060 2	Schalterhalter für Schalterkombination
18	1	10 0160 2	Senkkopfschraube M5X16
19	4	N 0125 8 VZ	U-Scheibe M8 VZ
20	2	N 1587 8 A2	Hutmutter M8 VA
21	2	N 0127 12 A2	Federring M12 VA
22	2	N 0917 12/50 A2	Imbusschraube M12X50 VA
23	10	18 0224 2	Flachsteckerhülsen 6,3X0,8
24	1	18 0223 2	Steckerpaar 11-Fach
25	2	N 0934 8 A2	Skt-Mutter M8 VA
26	2	N 1587 12 A2	Hutmutter M12 VA

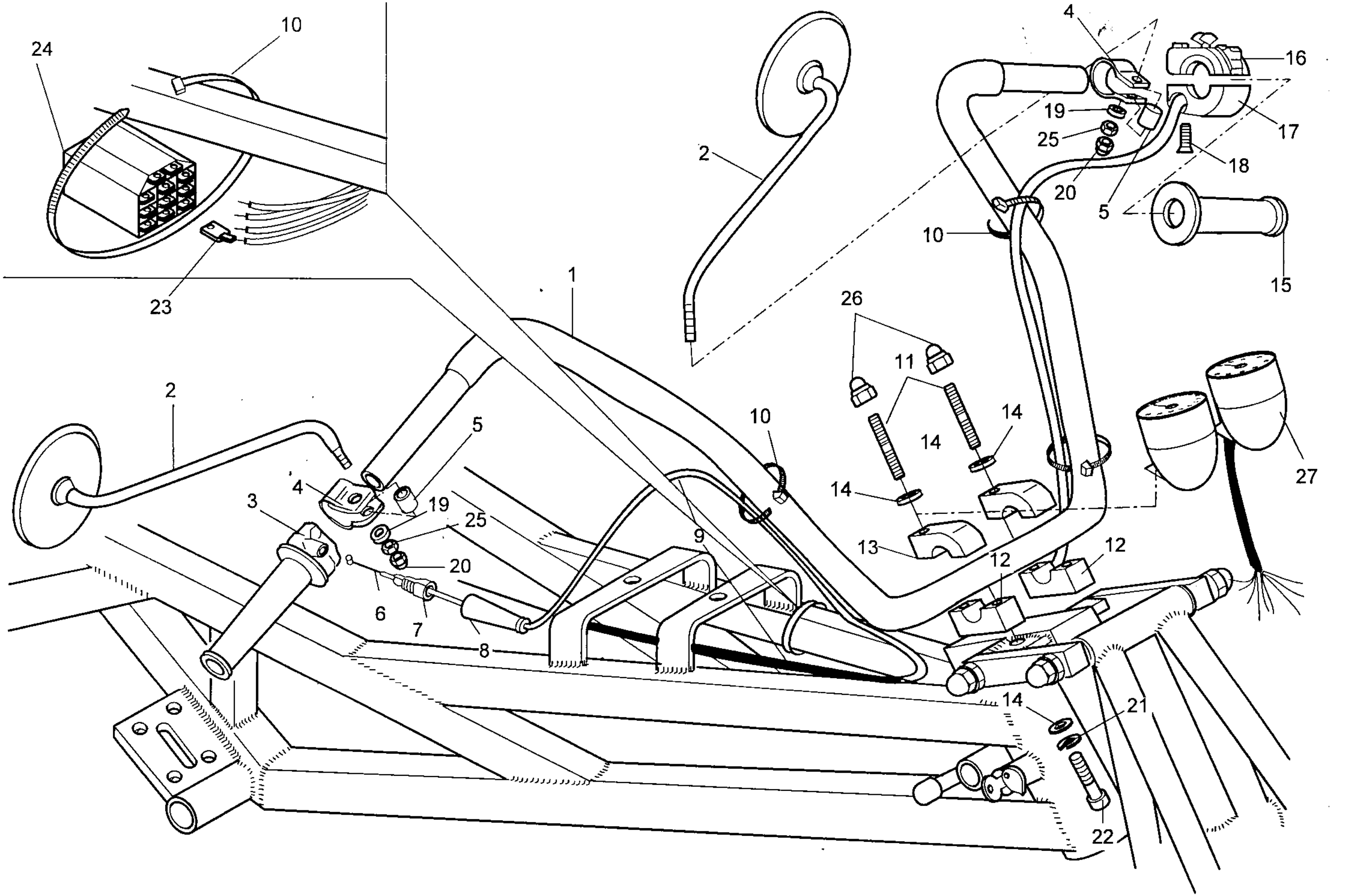
24
10
23
1
2
2
26
11
14
14
14
13
12
12
10
10
4
16
19
17
25
18
20
5
15
27
5
4
3
19
25
20
6
7
8
9
14
21
22

Montagehinweis

rewaco **HS1**

Abbildung 10.1

Lenker Montage:

Lenker mit Aluklemmstück Pos. 12/13 befestigen, bei der Montage werden die Klemmelemente so montiert, daß die Klemme Pos.12 auf der Gabelbrücke aufliegt und die Klemme Pos.13 mit der abgesetzten Klemmfläche von oben montiert wird.

Die Schalterkombination Pos.17 und den Schalterhalter Pos.16 vor der Montage an den Lenker zusammensetzen und beim Aufschieben des Schalters darauf achten, daß die Kabel im Schalter nicht verquescht werden. Kabelenden abisolieren, Kabelschuhe montieren und in den Kompaktstecker Pos.24 einrasten.

Steckschema Kompaktstecker:
1/ge 2/ws 3/sw/ge 4/gn 5/rot 6/br 7/sw/gn 8/sw/ws 9/rot/ge 10/sw

Montage Instrumententafel:

Je nach Fahrzeugausstattung wird zusätzlich
die Instrumententafel, wie abgebildet, montiert.

Pos.	Stk.	Artikel Nr.	Benennung
1	1	10 0010 1	Lenker
2	2	10 0020 2	Spiegel verchromt
3	1	10 0150 2	Gasgriff komplett
3,1	1	10 0151 3	Gasgriff - Kurzgas
4	2	10 0030 2	Spiegelklemme
5	2	10 0040 2	Distanzbuchse für Spiegelklemme
6	1	10 0140 1	Gaszugseele
7	1	10 0120 2	Gewindestück
8	1	10 0110 2	Gummitülle
9	1	10 0100 1	Außenhülle für Gaszugseele
10	5	N 4,8X178 SW	Kabelbinder 4,8X200 mm
11	2	N 939 5.8 12X40	Stehbolzen M12X40
12	2	10 0090 2	Lenkerklemmstück Unterteil
13	2	10 0080 2	Lenkerklemmstück Oberteil
14	4	N 0125 12 A2	U-Scheibe M12 VA
15	1	10 0070 2	Griffgummi
16	1	10 0050 2	Schalterkombination mit Kabelbaum
17	1	10 0060 2	Schalterhalter für Schalterkombination
18	1	10 0160 2	Senkkopfschraube M5X16
19	2	N 0125 8 VZ	U-Scheibe M8 VZ
20	2	N 1587 8 A2	Hutmutter M8 VA
21	2	N 0127 12 A2	Federring M12 VA
22	2	N 0917 12/50 A2	Imbusschraube M12X50 VA
23	10	18 0224 2	Flachsteckerhülsen 6,3X0,8
24	1	18 0223 2	Steckerpaar 11-Fach
25	2	N 0934 8 A2	Skt-Mutter M8 VA
26	2	N 1587 12 A2	Hutmutter M12 VA
27	1	18 0230 2	Cockpit Instrumententafel Iveka

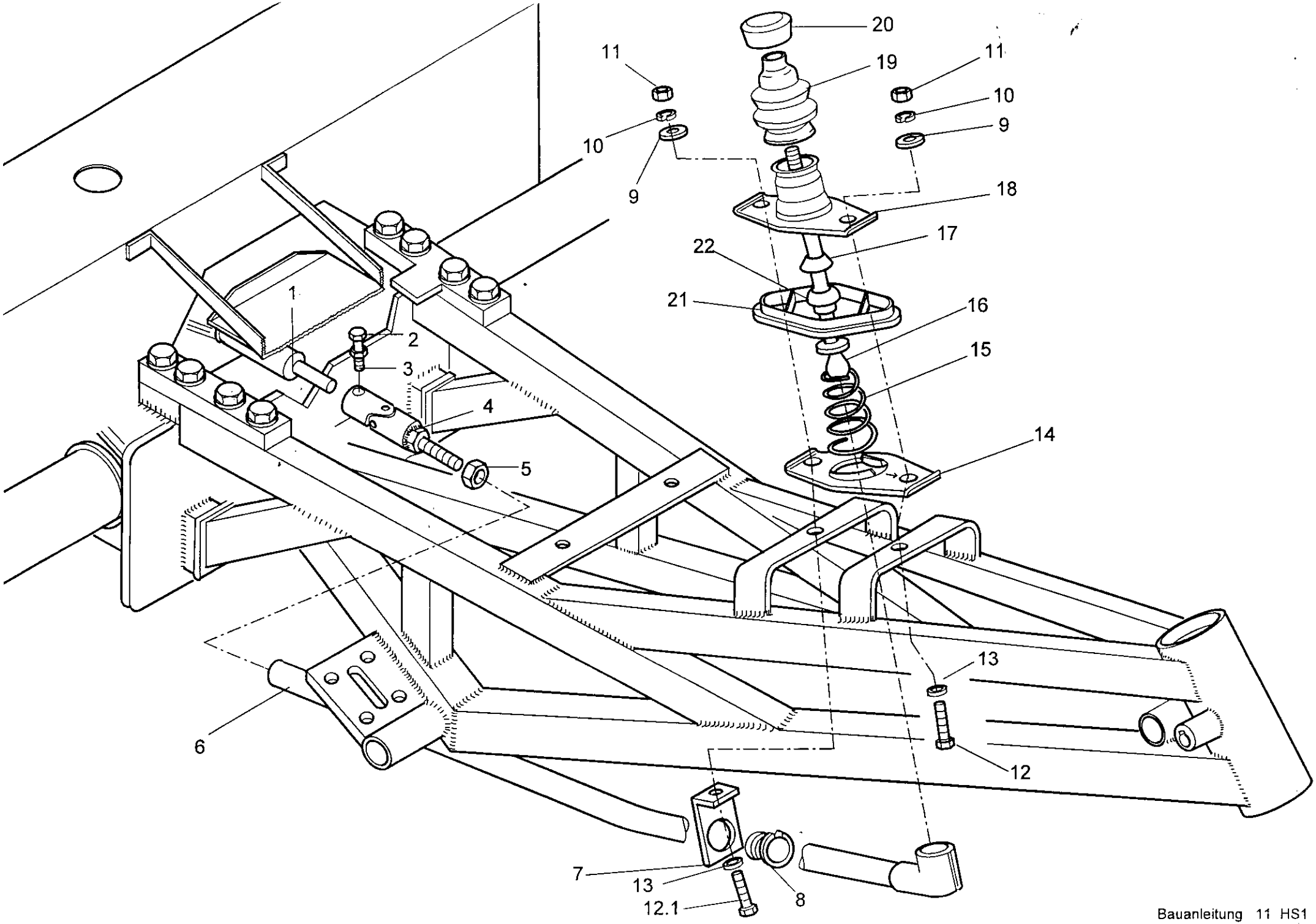
20
11
19
11
10
10
9
9
18
17
22
21
16
15
14
1
2
3
4
5
6
13
12
7
13
12.1
8

Montagehinweis **rewaco** **HS1**

Bauanleitung 11.

Montageanleitung Schaltstange:

Haltewinkel mit Kunststofführung, Skt-Schraube Pos.12.1 und U-Scheibe Pos.13 auf die Schaltstange aufschieben.
Kardangelenk mit Kontermutter auf die Schaltstange aufschrauben.
Zur Grobeinstellung das Kardangelenk zur Hälfte aufschrauben.
Kardangelenk auf Getriebeschaltwelle aufstecken und mit Pos.2-3 sichern.
Schaltkulisse und Schalthebel wie abgebildet montieren.
Bei der Montage der Schaltkulisse ist die Einbaulage des Schaltkulissen-unterteils zu beachten. Die Erhöhung der Schaltkulisse muß in Fahrtrichtung rechts sein !

Einstellung der Schaltung:

Nach der Grobeinstellung des Kardangelenkes ist nun die Stellung des Schalthebels in Neutralstellung zu prüfen. Der Schalthebel muß hierbei etwa im rechten Winkel zum Gitterrohrrahmen stehen. Ist dies nicht gegeben, über die Einstellschraube am Kardangelenk die Stellung korrigieren.
Nun den Schalthebel in die Mittelstellung nach links bis Anschlag Schaltkulisse drücken, das Kardangelenk so ausrichten, daß die Skt.Schraube Pos.2 senkrecht nach oben steht. Nun Kardangelenk und Schaltstange mit der Mutter Pos.5 kontern.
Prüfen, ob sich die Gänge 1-3 und der Rückwärtsgang sauber einlegen lassen.

Pos.	Stk.	Artikel Nr.	Benennung
1	1	06 0010 2	Getriebe 2 oder 3 Punkt überholt
2	1	N 0931 6/25 A2	Skt-Schraube M6X25 VA
3	1	N 0934 6 A2	Skt-Mutter M6 VA
4	1	11 0100 1	Kardangelenk für Schaltstange
5	1	N 0936 12 A2	Flachmutter M12 VA
6	1	11 0070 1	Schaltstange HS1-HS3
7	1	11 0090 1	Haltewinkel für Schaltstange
8	1	11 0080 2	Führungsbuchse Schaltstange
9	2	N 9021 8 A2	K-Scheibe M8 VA
10	2	N 0127 8 VZ	Federring M8 VZ
11	2	N 0934 8 VZ	Skt-Mutter M8 VZ
12	1	N 0933 8/40 A2	Skt-Schraube M8X40 VA
12,1	1	N 0933 8/40 A2	Skt-Schraube M8X40 VA
13	2	N 0125 8 VA	U-Scheibe M8 VA
14	1	11 0060 1	Schaltkulisse Unterteil
15	1	11 0050 1	Feder für Schalthbel
16	1	11 0040 1	Schalthebel verchromt
17	1	11 0111 3	Gleitstück Kulisse-Schaltung je nach Schalthebel
18	1	11 0030 1	Oberteil für Schaltkulisse
19	1	11 0020 2	Gummibalg für Schalthebel
20	1	11 0010 2	Schaltknauf
21	1	11 0100 2	Unterteil für Schaltwegverkürzung
22	1	11 0101 2	Kugelgelenk für Schaltwegverkürzung

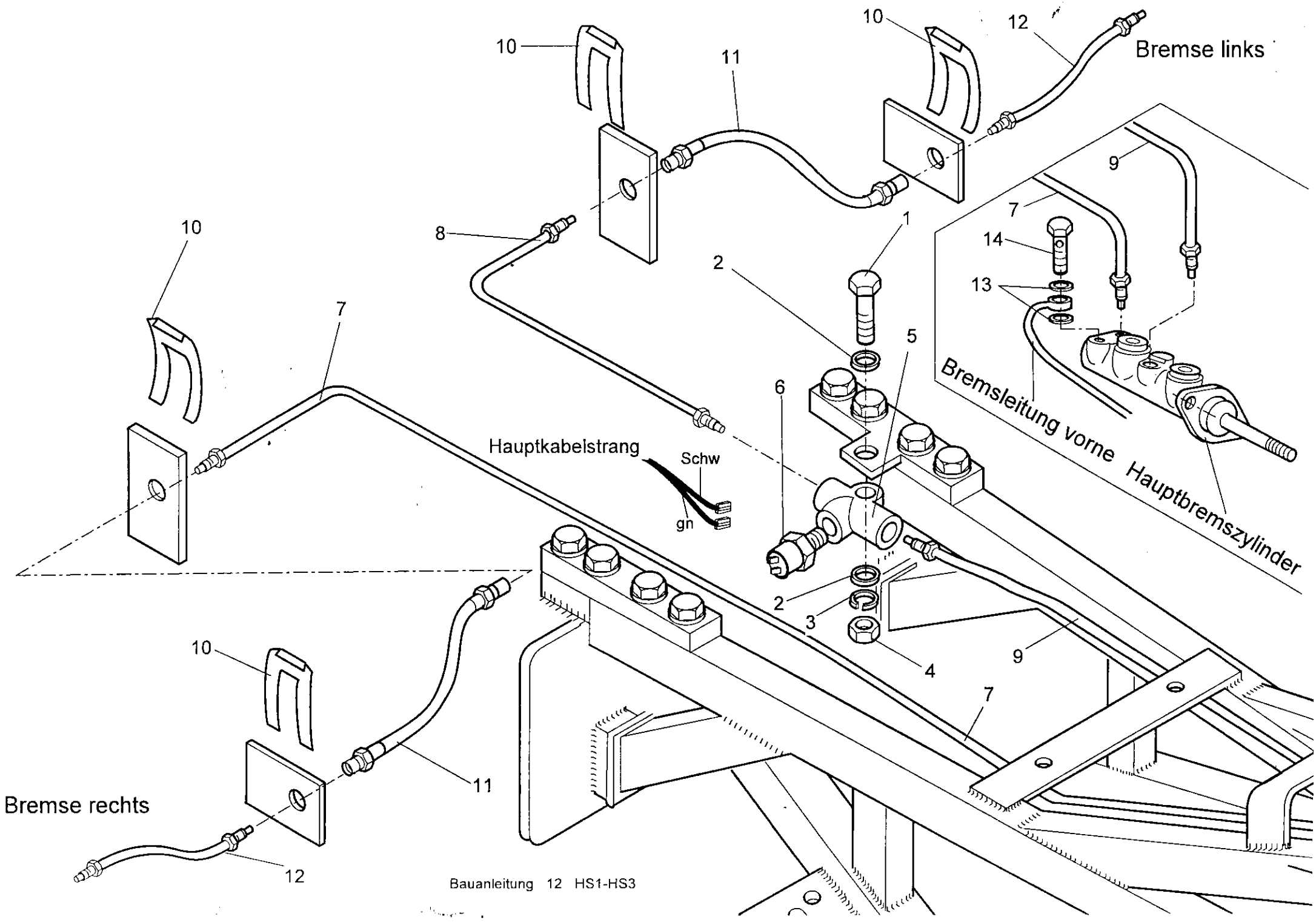
Bremse links
Bremsleitung vorne
Hauptbremszylinder
Hauptkabelstrang
Schw
gn
Bremse rechts
10
11
12
8
1
2
3
4
5
6
7
9
13
14

Abbildung 12.

Verlegung der Bremsleitung:

Die Bremsleitungen wie abgebildet verlegen. Beim Biegen ein spezielles Biegewerkzeug oder Biegeradius benutzen, um ein Knicken der Bremsleitung zu vermeiden.

Bremsleitungsanschluß am Hauptbremszylinder gemäß Abb. vornehmen.

Nach Entlüften der Bremsanlage, Leitung und Anschlüsse auf Dichtheit überprüfen.

Sollte es beim Entlüften der Vorderradbremse zu Problemen kommen, ist die Grundeinstellung der Druckstange Pos.5- Abb.4 zu prüfen und eventuell neu einzustellen.
Nach dem Entlüften der gesamten Bremsanlage muß die Druckstange, das in Abb.4 angegebene Spiel aufweisen. Da sich das Spiel beim warmen Zustand der Bremsanlage verkleinert, kann es bei einem zu geringen Spiel zum Blockieren der Bremse kommen. ggf. das Spiel vergrößern

Pos.	Stk.	Artikel Nr.	Benennung
1	1	N 0933 6/30 VZ	Skt-Schraube M6X30 VZ
2	2	N 0125 6 VZ	U-Scheibe M6 VZ
3	1	N 0127 6 VZ	Federring M6 VZ
4	1	N 0934 6 VZ	Skt-Mutter M6 VZ
5	1	12 0010 1	Bremsverteilstück
6	1	12 0020 2	Bremslichtschalter
7	1	12 0040 2	Bremsleitung 1430 mm
8	1	12 0075 2	Bremsleitung 490 mm
9	1	12 0030 2	Bremsleitung 1000 mm
10	4	12 0050 2	Bremsschlauchklammer
11	2	12 0060 2	Bremsschlauch Hinterachse
12	2	12 0070 2	Bremsleitung 350 mm
13	2	05 0210 2	Dichtring 10mm für Hohlschraube Hauptbremszylinder
14	1	05 0200 2	Hohlschraube M10X1

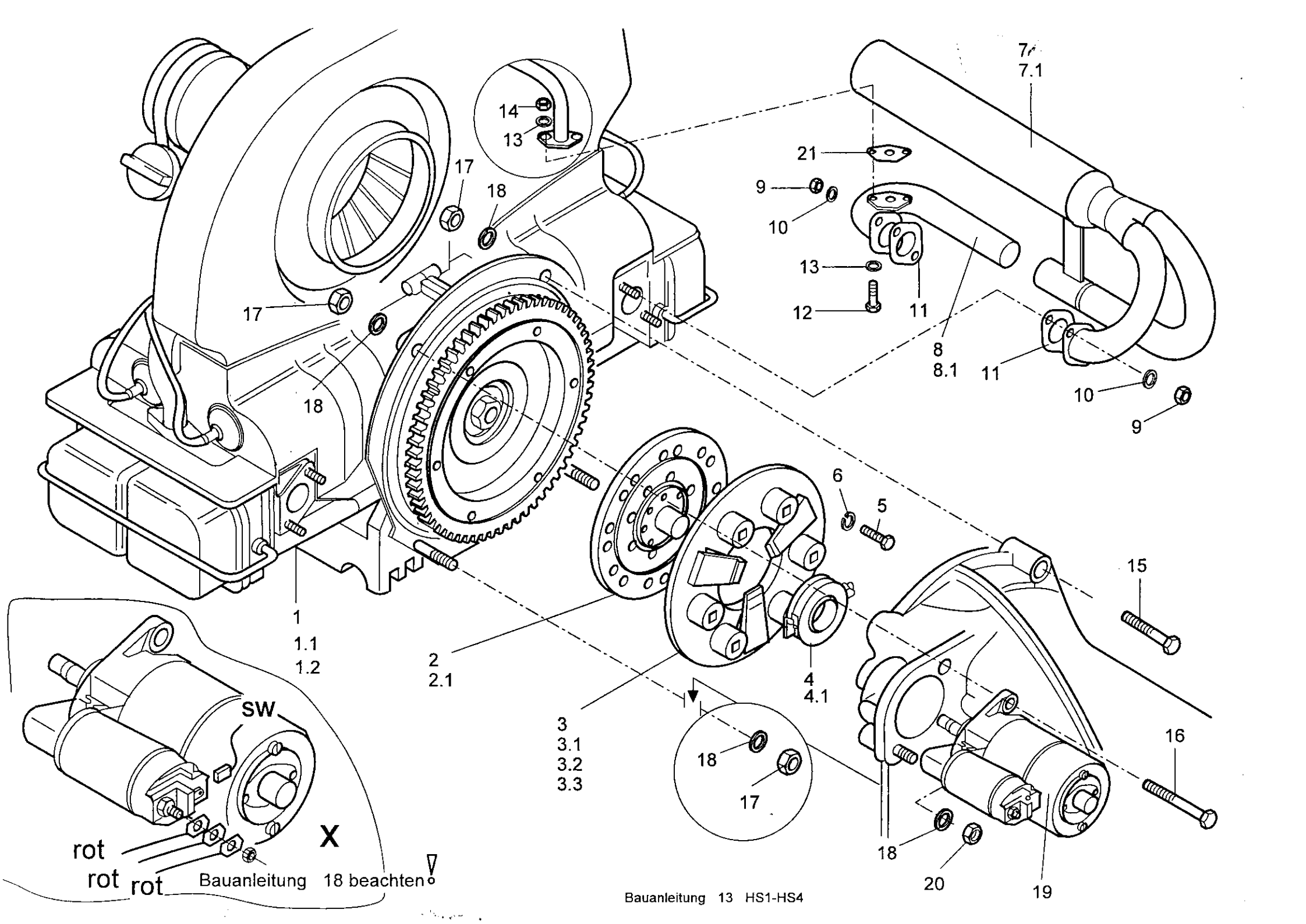
14
13
17
18
17
18
21
9
10
13
12
11
7
7.1
8
8.1
11
10
9
1
1.1
1.2
2
2.1
3
3.1
3.2
3.3
6
5
4
4.1
15
16
18
17
18
20
19
SW
X
rot
rot
rot
Bauanleitung 18 beachten

Montagehinweis

rewaco **HS1**

Abbildung 13.

Motoreinbau:

Montage der Motoranbauteile und Anlasser gemäß Abb.13 vornehmen.

Bei der Kupplungsmontage ist die Getriebeausführung zu beachten.

Getriebe mit geführtem Ausrücklager (mit Führungshülse am Getriebezapfen).

Getriebe mit ungeführtem Ausrücklager (ohne Führungshülse am Getriebezapfen).

Die Verkabelung des Anlassers gemäß Abbildung 18, nach Verlegung des Hauptkabelbaums durchführen.

Einstelldaten für Motorausführung,

VW-Boxer 1,2 Ltr./1,6 Ltr./1,8 Ltr.

Zündung:

Zündzeitpunkt: 7,5 Grad vor. OT
Schließwinkel: 48 bis 55 Grad

Ventilspiel

Einlaßventilspiel bei kaltem Motor: 0,15mm
Auslaßventielspiel bei kaltem Motor: 0,15mm

Vergasereinstellung:

Leerlaufdrehzahl: 900 bis 950 Upm.
CO Leerlaufdrehzahl: 2 bis 3 %
CO ohne Last bei 2500 Upm: 1 bis 2 %

Zündkerzen:

Beru 14-7 AU Bosch W7 AC

Pos.	Stk.	Artikel Nr.	Benennung
1	1	13 0010 2	Motor 1,2/Ltr./34 PS generalüberholt
1,1	1	13 0020 2	Motor 1,6 Ltr./50 PS generalüberholt chrom.
1,2	1	13 0021 2	Motor 1,8 Ltr./70 PS generalüberholt chrom.
2	1	13 0040 2	Mitnehmerscheibe 180 mm
2,1	1	13 0050 2	Mitnehmerscheibe 200 mm
3	1	13 0060 2	Druckplatte 180 mm geführt
3,1	1	13 0070 2	Druckplatte 200 mm geführt
3,2	1	13 0080 2	Druckplatte 180 mm ungeführt
3,3	1	13 0090 2	Druckplatte 200 mm ungeführt
4	1	13 0100 2	Ausrücklager geführt
4,1	1	13 0110 2	Ausrücklager ungeführt
5	6	N 0933 8/20 A2	Skt-Schraube M8X20 VA
6	6	N 0127 8 A2	Federring M8 VA
7	1	13 0140 1	Schalldämpfer rechts HS1-HS4
7,1	1	13 0150 1	Schalldämpfer links HS1-HS4
8	1	13 0160 1	Auspuffkrümmer rechts Serie
8,1	1	13 0170 1	Auspuffkrümmer links Serie
9	8	N 0934 8 A2	Skt-Mutter M8 VA
10	8	N 0125 8 VA	U-Scheibe M8 VA
11	4	13 0200 1	Auspuffdichtung groß
12	4	N 0931 6/25 A2	Skt-Schraube M6X25 VA
13	8	N 0125 6 A2	U-Scheibe M6 VA
14	4	N 0934 6 A2	Skt-Mutter M6 VA
15	1	N 0933 10/70 VZ	Skt-Schraube M10X70 VZ
16	1	N 0931 10/110 VZ	Skt-Schraube M10X110 VZ
17	4	N 0934 10 VZ	Skt-Mutter M10 VZ
18	5	N 0125 10 VZ	U-Scheibe M10 VZ
19	1	13 0180 2	Anlasser
20	1	N 0934 10 VZ 15	Skt-Mutter M10 VZ SW 15
21	2	13 0175 2	Auspuffdichtung Vergaservorwärmung

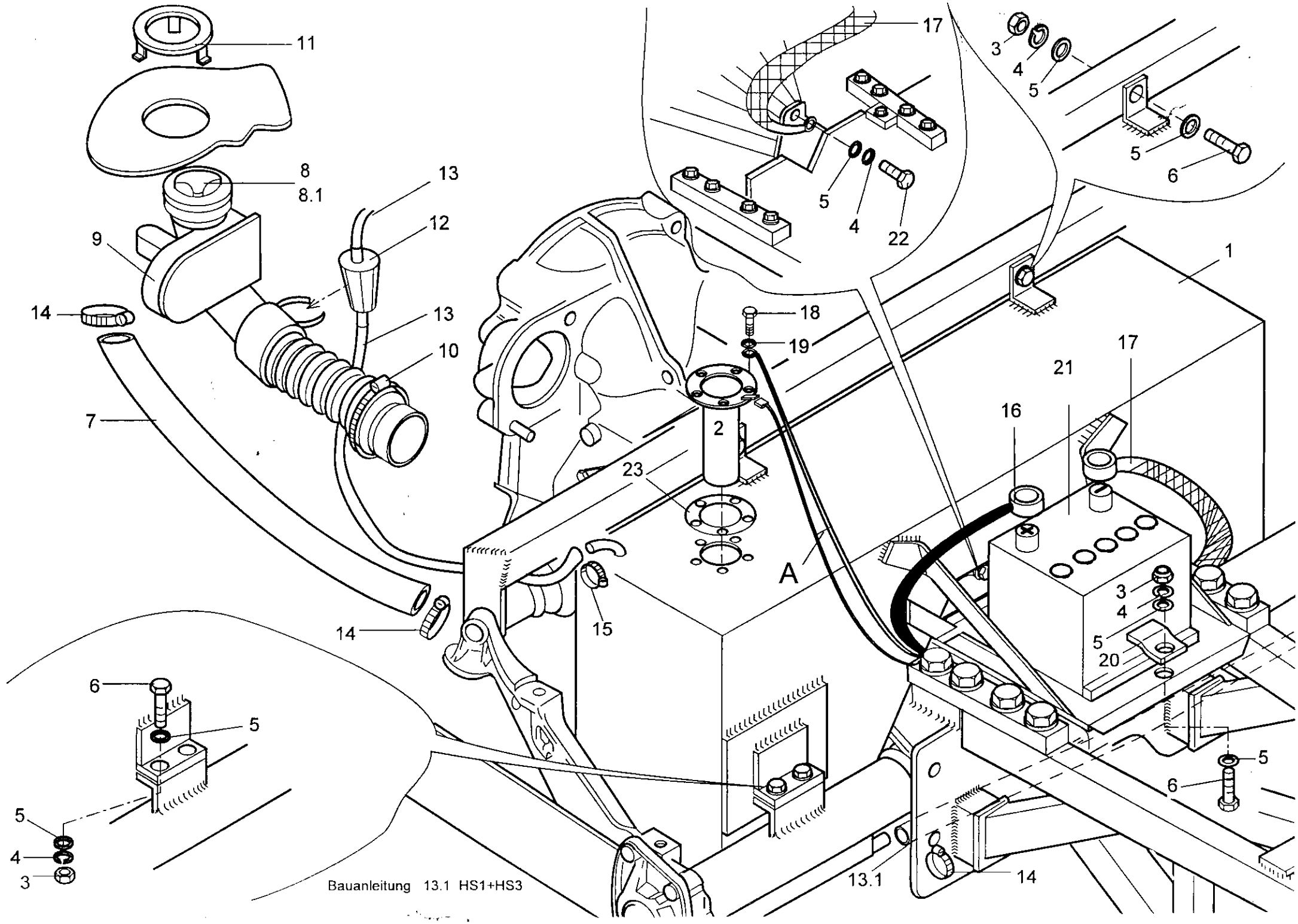
11
8
8.1
9
14
13
12
13
10
7
14
17
3
4
5
5
6
5
4
22
1
18
19
2
23
15
A
21
17
16
3
4
5
20
5
6
6
5
5
4
3
13.1
14

Abbildung 13.1

Tank Montage:

Die Tank Montage ist entsprechend der Abb.13.1 durchzuführen.

Nach dem Tank Einbau, den Verbindungsschlauch Pos.13.1 montieren.

Vor der Montage des Tankgebers muß die Tankuhr am Potentiometer auf Null eingestellt werden.

Siehe Montagehinweis

Pos.	Stk.	Artikel Nr.	Benennung
1	1	14 0011 2	Tank HS1/HS3 50 Ltr.
2	1	14 0040 2	Tankgeber Tauchrohrgeber
3	5	N 0934 8 VZ	Skt-Mutter M8 VZ
4	5	N 0127 8 VZ	Federring M8 VZ
5	10	N 0125 8 VZ	U-Scheibe M8 VZ
6	5	N 0933 8/25 VZ	Skt-Schraube M8X25 VZ
7	1	14 0050 1	Entlüftungsschlauch 450mm
8	1	14 0060 2	Tankdeckel HS1/HS3
8,1	1	14 0070 2	Tankdeckel abschließbar HS1/HS3
9	1	14 0080 2	Tankstutzen HS1/HS3
10	1	14 0091 2	Schlauchschelle 32-50
11	1	14 0100 2	Verschlußring für Tankstutzen HS1/HS3
12	1	14 0110 2	Kraftstoffilter
13	1	13 0196 2	Benzinschlauch 8mm /1000mm Lang
13,1	1	13 0198 2	Benzinschlauch 8mm/500mm Lang
14	2	16 0080 2	Schlauchschelle 15-25 mm
15	3	16 0120 2	Schlauchschelle 8-12 mm
16	1	15 0070 2	Pluskabel
17	1	15 0020 2	Masseband
18	5	N 0931 5/16 VZ	Skt-Schraube M5X16 VZ
19	5	15 0034 2	Dichtring M5 CU
20	1	15 0061 2	Batterieklemme
21	1	10 0010 2	Batterie 12V/36 AH
22	1	N 0931 8/16 VZ20	Skt-Schraube M8X16 VZ
23	1	14 0041 2	Korkdichtung für Tankgeber

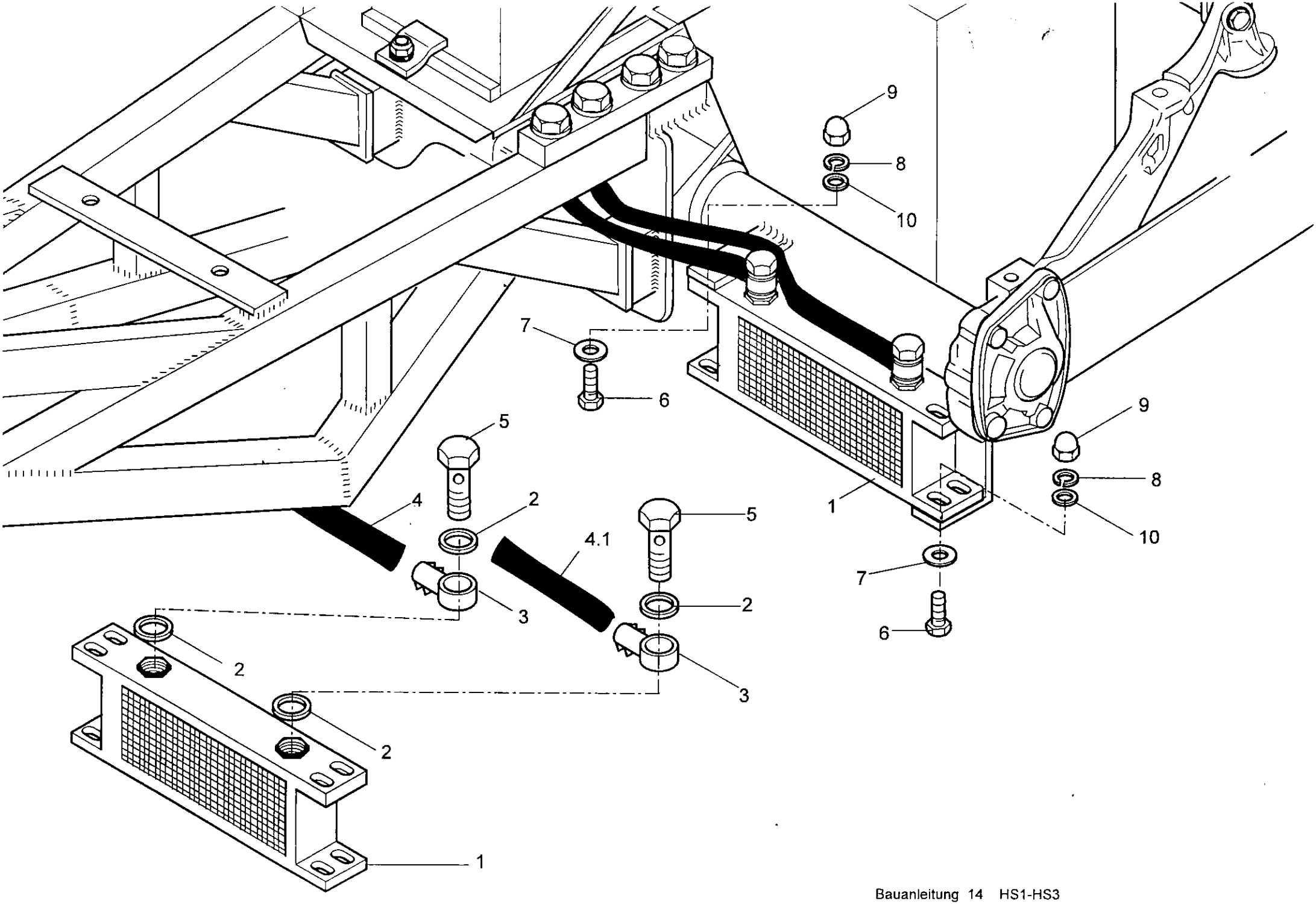
9
8
10
7
6
5
4
2
3
4.1
1

Abbildung14.

Montage Ölkühler:

Bei der Montage des Ölkühlers ist darauf zu achten, daß die Ölschläuche nicht abknicken und sich nicht Aufscheuern können.

Pos.	Stk.	Artikel Nr.	Benennung
1	1	15 0040 2	Ölkühler
2	4	15 0032 2	Dichtring M16 CU
3	2	15 0031 2	Banjo M16 Ölkühler
4	1	15 0030 2	Ölkühlerschlauch
4,1	1	15 0030 3	Ölkühlerschlauch
5	2	15 0033 2	Hohlschraube M16 VZ
6	4	N 0933 6/25 A2	Skt-Schraube M6X20 VA
7	4	N 9021 6 A2	K-Scheibe M6 VA
8	4	N 0127 6 A2	Federring M6 VA
9	4	N 1587 6 A2	Hutmutter M6 VA
10	4	N 0125 6 A2	U-Scheibe M6 VA

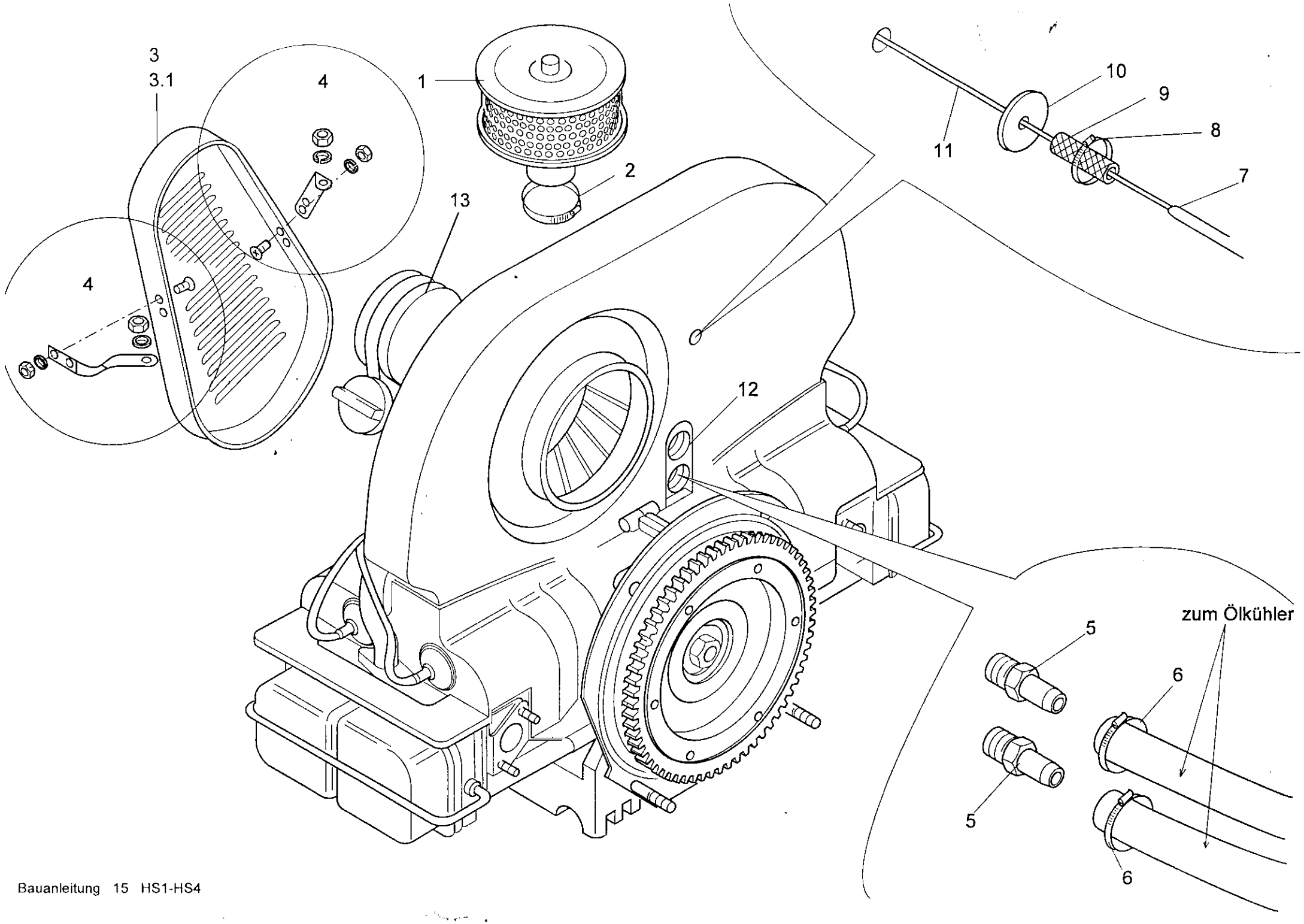
3
3.1
4
1
2
13
4
11
10
9
8
7
12
zum Ölkühler
5
6
5
6

Montagehinweis

rewaco **HS1**

Abbildung 15:

Montage Gaszug und Ölkühlerschlauchanschluß.

Gaszug wie dargestellt montieren. Außenhülle Pos. 8 wird durch den Lüfterkasten geschoben.
Mit der Schlauchschelle Pos. 9 das Schlauchstück Pos. 10 klemmen, so daß sich die Außenhülle Pos. 8 über die Karosseriescheibe Pos. 11 am Lüfterkasten abstützt.

Keilriemenabdeckung gemäß Abb. 15 montieren.

Bei der Ausführung mit externem Ölkühler muß der Motor anstelle des Serienkühlers mit einem Ölkühleradapter Pos.12 ausgerüstet werden.
Pos. 5 Einschraubmuffen in Pos. 12 einschrauben, Pos. 6 Ölkühlerschlauch mit Pos. 7 Schlauchschelle befestigen.

Motor Anbauteile:

Drehstromlichtmaschine, Vergaser, Zündverteiler, Benzinpumpe, Zündspule Keilriemen, Zündkabelsatz, Zündkerze, Dichtung für Benzinpumpensockel

Pos.	Stk.	Artikel Nr.	Benennung
1	1	16 0010 2	Luftfilter mit Chromgehäuse
2	1	14 0091 2	Schlauchschelle 32-50
3	1	0 100 290	Keilriemenabdeckung gelocht
3,1	1	0 100 291	Keilriemenabdeckung geschlitzt
4	1	0 100292	Befestigungssatz Keilriemenabdeckung
5	2	16 0110 2	Gewindestück für Öl.-Adapter
6	2	16 0080 2	Schlauchschelle 15-25 mm
7	1	10 0100 1	Außenhülle für Gaszugseele
8	1	16 0120 2	Schlauchschelle 8-12 mm
9	1	16 0070 1	Schlauch
10	1	N 9021 6 VZ	K-Scheibe M6 VZ
11	1	10 0140 1	Gaszugseele
12	2	16 0130 2	Ölkühleradapter
13	1	0 100 311	Drehstromlichtmaschine
14	1	13 0022 2	Vergaser Solex 30/31 Pict
15	1	13 0350 2	Zündverteiler Bosch 009
16	1	16 0260 2	Benzinpumpe Std.
17	1	19 0760 2	Zündspule
18	1	16 0360 2	Keilriemen 10X 900
19	1	18 0480 2	Zündkabelsatz schwarz
20	1	18 0482 1	Zündkabelsatz gelb,rot oder blau
21	4	18 0490 2	Zündkerze W7AC
22	1	16 0262 2	Dichtung für Benzinpumpensockel

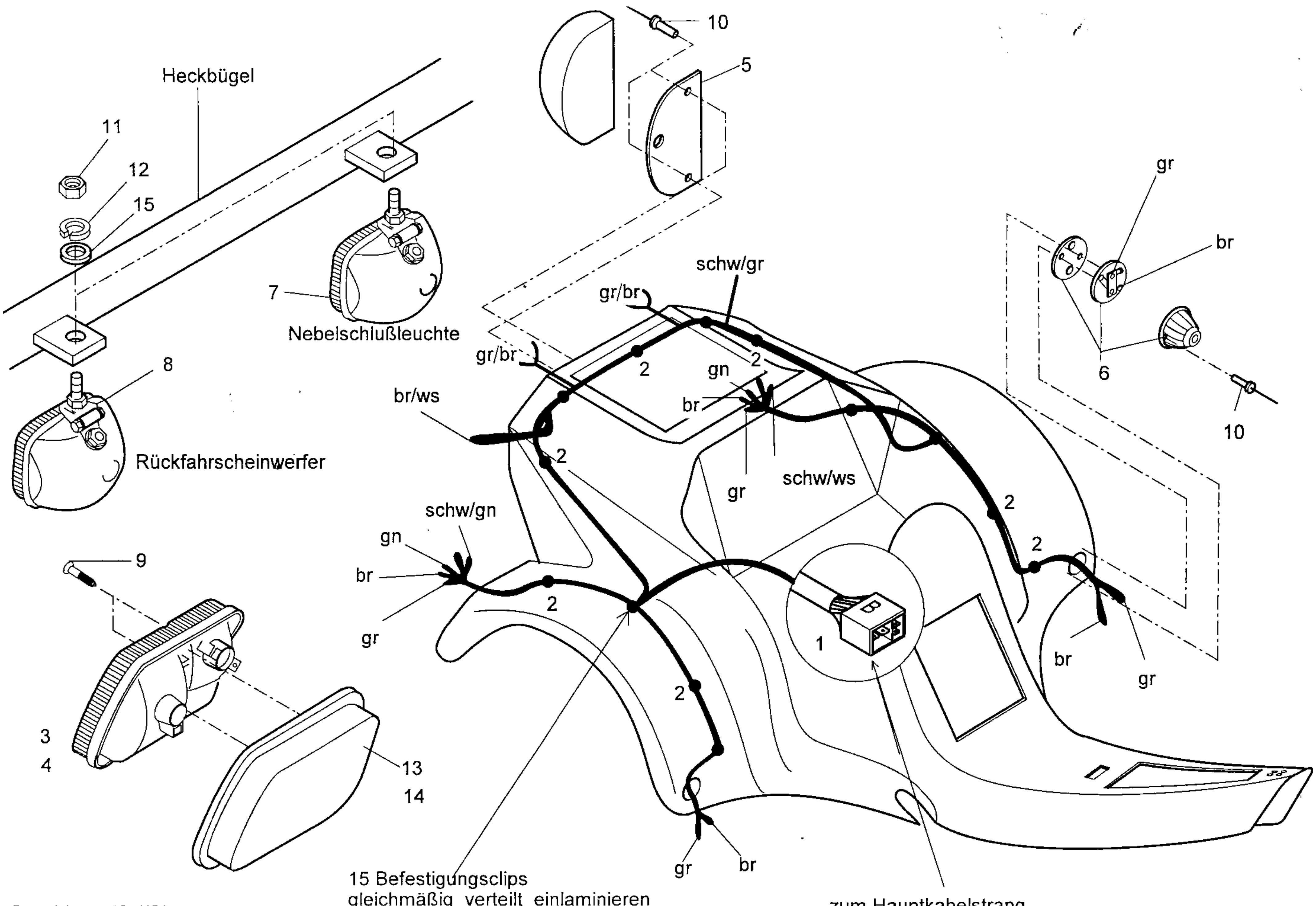
10
5
Heckbügel
11
12
15
7
Nebelschlußleuchte
8
Rückfahrscheinwerfer
schw/gr
gr/br
gr/br
2
gn
br
br/ws
2
gr
schw/ws
gr
br
6
10
2
2
schw/gn
gn
br
gr
9
2
2
1
br
gr
3
4
13
14
gr
br
15 Befestigungsclips
gleichmäßig verteilt einlaminieren
zum Hauptkabelstrang

Montagehinweis

rewaco **HS1**

Abbildung 16.

Verkabelung Karosserie:

Zur Befestigung des Karosseriekabelbaums die Befestigungsclips in die Innenseite der Karosserie einkleben und zusätzlich mit Glasfaserspachtelmasse einspachteln.

Kabelbaum wie in Abb.17 dargestellt einlegen und mit den Anbauteilen verkabeln.

Vor dem Einsetzen der Rückleuchte die überstehenden Kunststoffnippel an der Rückseite des Lampengehäuses entfernen. Das Gehäuse der Rückleuchte von außen auf die Karosserie aufsetzen, Gehäuse der Lampe auf 6 mm aufbohren. Lampe ausrichten und Befestigungsloch in der Karosserie mit 4 mm aufbohren. Nach der Montage den Spritzschutz mit GFK Spachtelmasse in die Karosserieinnenseite einkleben und mit Silikon abdichten.

Nach der Montage der Kennzeichenleuchte und der Positionsleuchte die Bohrung für die Kabeldurchführung mit Silikon abdichten.

Der Anschluss der Leuchten ist gemäß Elektroklemmplan.

Pos.	Stk.	Artikel Nr.	Benennung
1	1	17 0010 1	Karosseriekabelbaum HS1
2	15	17 0020 2	Befestigungsclip
3	1	17 0050 2	Rückleuchte links HS1
4	1	17 0030 2	Rückleuchte rechts HS1
5	2	18 0991 2	Kennzeichenleuchte verchromt
6	2	17 0070 2	Positionsleuchte HS1/HS2
7	1	17 0090 2	Nebelschlußleuchte
8	1	17 0080 2	Rückfahrscheinwerfer
9	4	N SPAX 5/50	SPAX-Schraube 5X60
10	8	17 0100 2	Blindniete 4X15 AL
11	2	N 0934 8 VZ	Skt-Mutter M8 VZ
12	2	N 0127 8 VZ	Federring M8 VZ
13	1	17 0110 2	Spritzwasserschutz HS1 rechts
14	1	17 0120 2	Spritzwasserschutz HS1 links
15	2	N 0125 8 VA	U-Scheibe M8 VA

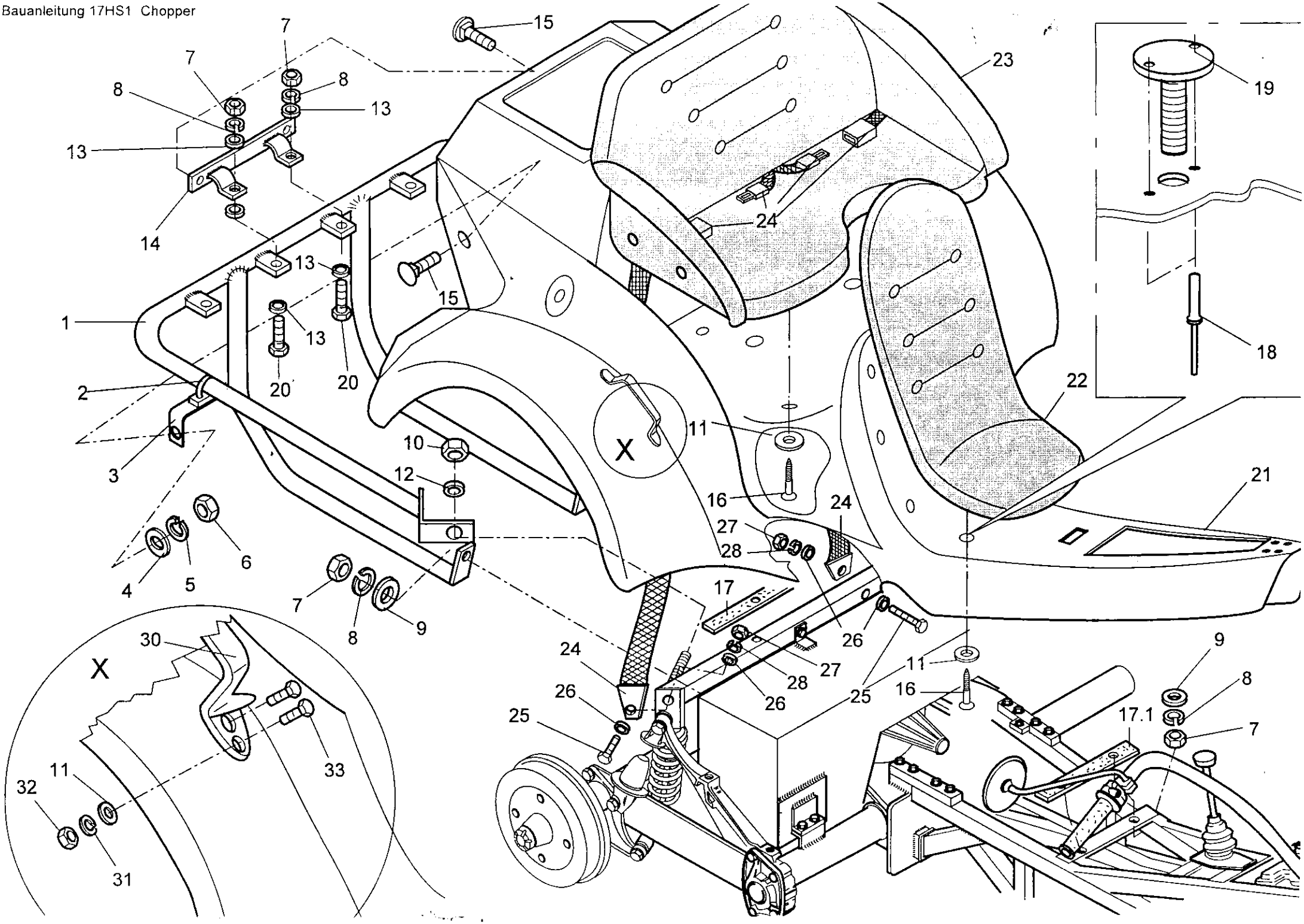
1
2
3
4
5
6
7
8
9
10
11
12
13
14
15
16
17
17.1
18
19
20
21
22
23
24
25
26
27
28
30
31
32
33
X
X

Montagehinweis

rewaco **HS1**

Abbildung 17.

Heckbügel und Karosserie Montage:

Heckbügel wie in Abb.17 dargestellt montieren.

Die verkabelte Karosserie auf das Fahrwerk aufsetzen und nach dem Ausrichten die Befestigungspunkte anzeichnen und auf 8 mm aufbohren.

Die Karosserieschrauben Pos.19 einsetzen und mit Blindnieten Pos.18 befestigen, hierbei ist zu beachten, daß die Nieten von unten eingesetzt werden.

Für die Vordersitzmontage die Bohrungen wie in Abb. 17 dargestellt mit 12 mm Bohrer aufbohren. Den Sitz auf die Karosse auflegen und die Befestigungspunkte anzeichnen.

Die Bohrungen für die Einschraubnieten mit einem 9mm Bohrer aufbohren und die Einschraubnieten einziehen. Anschließend den Sitz anschrauben.

Haltegriff Pos.30 wie Abb.anpassen und montieren.

Pos.	Stk.	Artikel Nr.	Benennung
1	1	19 0080 1	Heckbügel HS1/HS3
2	2	19 0090 2	Bügelschelle 42 mm
3	2	19 0100 1	Karosseriehaltewinkel HS1 seitlich
4	4	N 9021 6 A2	K-Scheibe M6 VA
5	4	N 0127 6 A2	Federring M6 VA
6	4	N 0934 6 A2	Skt-Mutter M6 VA
7	8	N 0934 8 VZ	Skt-Mutter M8 VZ
8	8	N 0127 8 A2	Federring M8 VA
9	6	N 9021 8 A2	K-Scheibe M8 VA
10	2	N 0935 12 VZ	Skt-Mutter M12 Selbstsichernt VZ
11	15	N 9021 5VZ	K-Scheibe M5 VZ
12	2	N 0125 12 A2	U-Scheibe M12 VA
13	4	N 0125 8 VA	U-Scheibe M8 VA
14	1	19 0051 1	Karosseriehalter am Heckbügel HS1
15	4	N 0603 6/20 A2	Schloßschraube M6X20 VA
16	14	N SPAX 4,2X25 VA	SPAX Schraube 4,2X25 VZ für Sitz befestigung
17	1	19 0121 2	Moosgummi 30X6mm 850mm Lang
17,1	1	19 0122 2	Moosgummi 30X6mm 150mm Lang
18	8	17 0100 2	Blindniete 4X15 AL
19	4	19 0050 1	Karosseriehalteschrauben
20	4	N 0933 8/25 VZ	Skt-Schraube M8X25 VZ
21	1	19 0014 0	Karosserie HS1/3-Sitzer glimmereffekt o. uni
22	1	19 0020 1	Sitz HS1-HS3 vorne schwarz
23	1	19 0040 1	Sitz HS1-3-Sitzer hinten schwarz
24	2	19 0410 2	Sicherheitsgurt Satz
25	3	N 0933 10/30 VZ	Skt-Schraube M10X30 VZ
26	6	N 0125 10 VZ	U-Scheibe M10 VZ
27	3	N 0934 10 VZ	Skt-Mutter M10 VZ
28	3	N 0127 10 VZ	Federring M10 VZ
29	1	19 0200 2	Dichtung für Vordersitz HS1/HS3
30	2	20 0781 2	Haltegriff für 3-Sitzer
31	8	N 0127 5 A2	Federring M5 VA
32	8	N 0934 5 A2	Skt-Mutter M5 VA
33	8	N 0931 5/16 VZ	Skt-Schraube M5X16 VZ

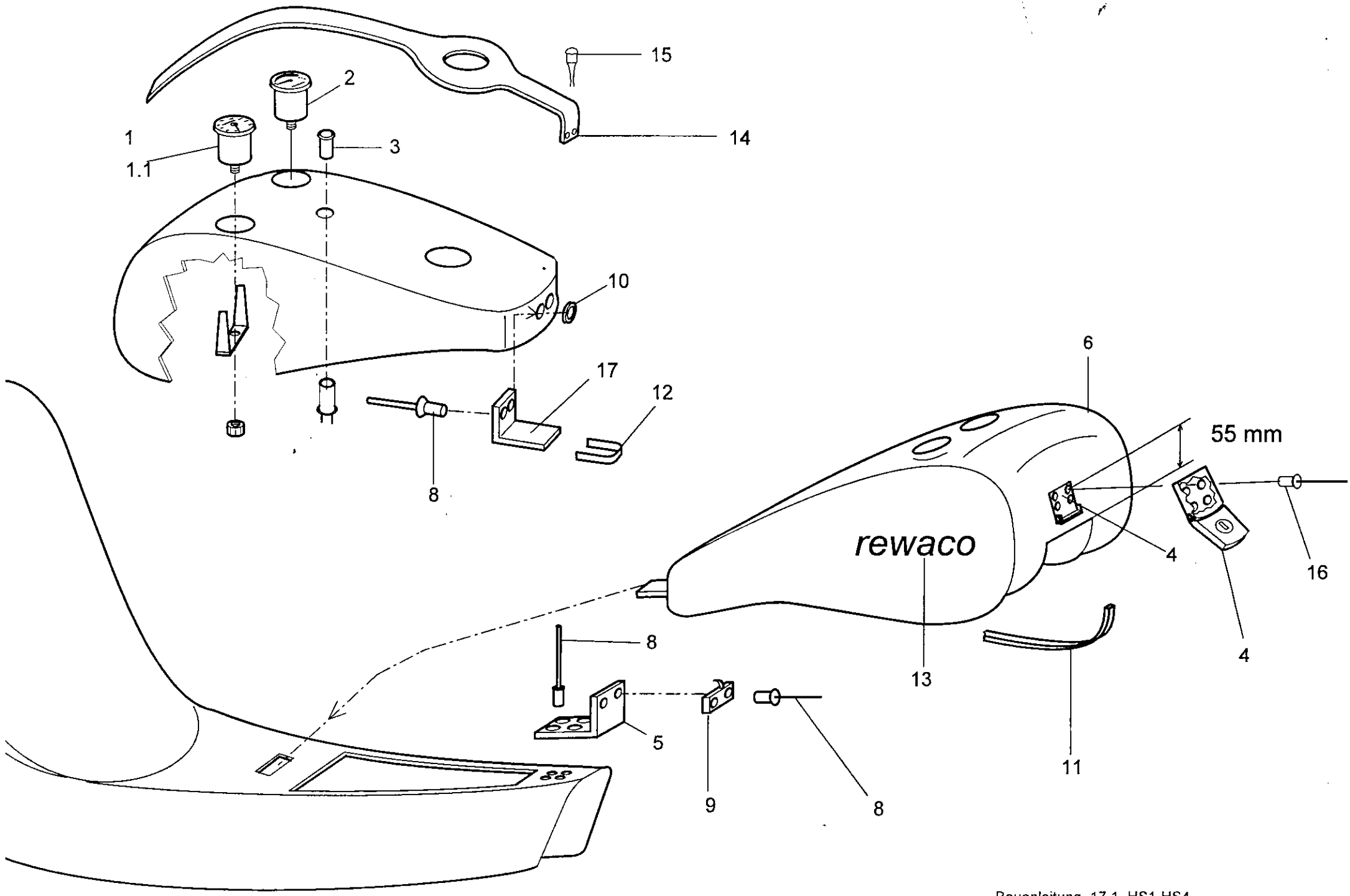
15
2
1
1.1
3
14
10
17
12
8
6
55 mm
rewaco
4
16
4
8
13
5
11
9
8

Montagehinweis

rewaco **HS1**

Abbildung 17.1

Montage Choppertank:

Choppertank Pos. 6 wie dargestellt montieren. Haltewinkel Pos.17 von innen an den Tank anlegen und mit Blindniete Pos.8 befestigen. Es ist darauf zu achten, daß Pos.10 von außen unterlegt wird, um eine Beschädigung vom Tank zu vermeiden.

Nach der Montage von Pos. 17 Haltewinkel wird Pos.12 Kantenschutz übergezogen.

Kantenschutz Pos.11 wird von unten an der Tankkante angebracht.

Tankleder Pos. 14 auf dem Tank ausrichten, dann mit Pos.4 Schloßoberteil an der Vorderseite des Tanks befestigen.
Pos.15 Ledernieten gleichmäßig verteilen und Pos.14 befestigen.

Tacho Pos.1 und Tankuhr Pos.2 wie dargestellt montieren.

Pos.	Stk.	Artikel Nr.	Benennung
1	1	18 0055 2	Tacho rewaco Dr. 60 mm Einbau
1,1	1	18 0056 3	Voltmeter
2	1	18 0040 2	Tankuhr
3	1	18 0070 2	Kontrolleuchte rot für Bremsflüssigkeit
4	1	10 0200 1	Schloß für Choppertankbefestigung HS1/HS4 und Koffer HS3
5	1	20 0201 1	Halteblech für Choppertank HS1/HS4
6	1	18 0243 1	Choppertank HS1 glimmer o. uni
7	1	18 0139 1	Kabelbaum Tank HS1/HS4 mit Tacho u. Voltmeter
8	8	17 0100 2	Blindniete 4X15 AL
9	1	20 0101 2	Schloßunterteil für Schloß Choppertankbefestigung HS1/HS4
10	8	N 0125 4 VZ	U-Scheibe M4 VZ
11	1	20 0211 2	Kantenschutz mit Gummilippe Choppertank HS1/HS4
12	1	20 0210 2	Kantenschutz für Haltewinkel Choppertank HS1/HS4
13	2	18 9981 1	rewaco Schriftzug in silber
14	1	20 0220 2	Lederabdeckung für Choppertank HS1
15	30	20 0222 1	Nieten für Tankleder
16	4	20 0120 2	Blindniete 4X16 AL
17	1	20 0202 1	Halteblech für Choppertank HS1/HS4

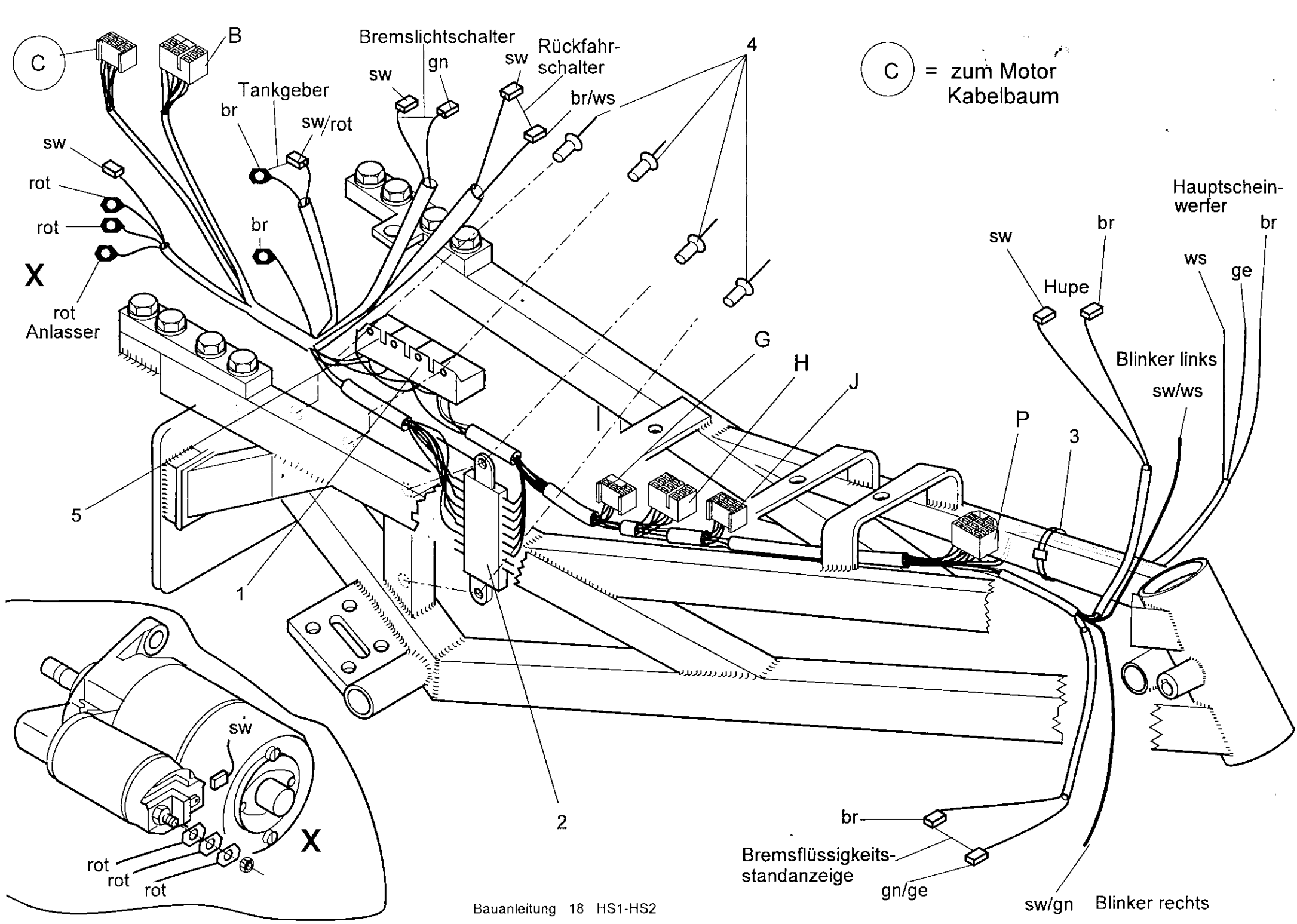
C
B
Bremslichtschalter
sw
gn
sw
Rückfahr-
schalter
4
C = zum Motor
Kabelbaum
Tankgeber
br
sw/rot
br/ws
sw
rot
rot
X
rot
Anlasser
br
Hauptschein-
werfer
sw
br
br
ws
ge
Hupe
G
H
J
Blinker links
sw/ws
P
3
5
1
2
sw
X
rot
rot
rot
br
Bremsflüssigkeits-
standanzeige
gn/ge
sw/gn
Blinker rechts

Montagehinweis

rewaco **HS1**

Abbildung 18.

Montage Hauptkabelbaum:

Hauptkabelbaum wie dargestellt in den Rahmen einlegen.

Sicherungskasten Pos. 2 von innen anlegen und Befestigungspunkte markieren, mit 4,5mm Bohrer aufbohren und mit Pos. 4 Blindniete befestigen.
Ebenso mit Pos.1 und Pos.5 vorgehen.

Nachdem der Kabelbaum ausgerichtet im Rahmen liegt wird er mit Pos. 3 an dem Rahmen gleichmäßig befestigt.

Pos.	Stk.	Artikel Nr.	Benennung
1	3	18 0470 2	Relais
2	1	18 0125 1	Hauptkabelbaum mit Sicherungskasten HS1-HS4
3	5	N 4,8X178 SW	Kabelbinder 4,8X178 mm
4	4	17 0100 2	Blindniete 4X15 AL
5	1	18 0580 2	Blinkgeber

Stecker am Kabelstrang

B

br 1,5 — 1	gr 0,5 — 2	gr/sw 0,75 — 3
sw/ws 0,75 — 4	sw/gr 0,75 — 5	br/ws 0,75 — 6
gn 0,75 — 7	8	9

C

bl 0,75	sw 0,75	rt 2,5
gr/gn 0,75	bl/ gn0,75	sw 0,75

H

rt/sw 0,75 — 1	rt/bl 0,75 — 2	bl/gn 0,75 — 3
br 1,5 — 4	sw 0,75 — 5	gr/sw 0,75 — 6
bl 0,75 — 7	ge/gn 0,75 — 8	gr/gn 0,75 — 9

G

sw 0,75	gr 0,75	rt 0,75
		vil 2,5

P

	br 1,5	
ge/rt 0,75	sw/ws 0,75	sw/gn 0,75
br 0,75	rt 0,75	gn 0,75
sw/ge 0,75	ws 0,75	ge 0,75

J

sw/ws 0,75	sw/gn 0,75	ge/ rt 0,75
gn 0,75	rt 0,75	ws 0,75

Relais

Abblendlicht	Fernlicht	Anlasser	Blinkgeber
rt/ws 1,5	gn/br 1,5	vil 1,5	
ge/gn 0,75	ws/sw 0,75	sw 0,75	br 1,5
br 1,5	br 1,5	sw/ge 0,75	rt/bl 0,75
ge 0,75	ws 0,75	sw 2,5	rt/ge 0,75

Sicherungskasten

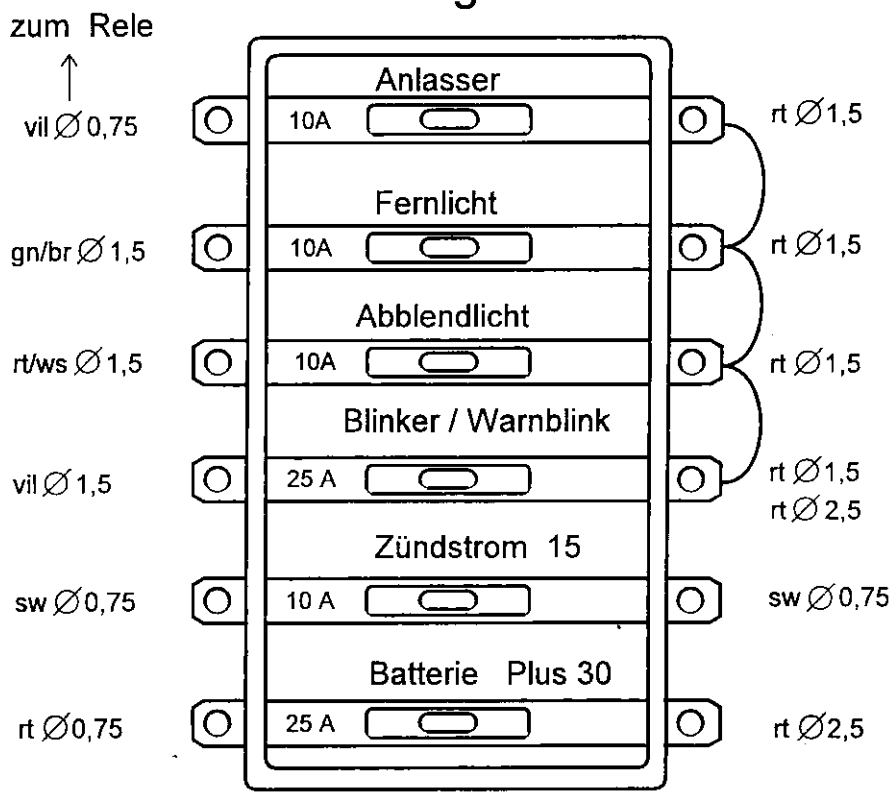

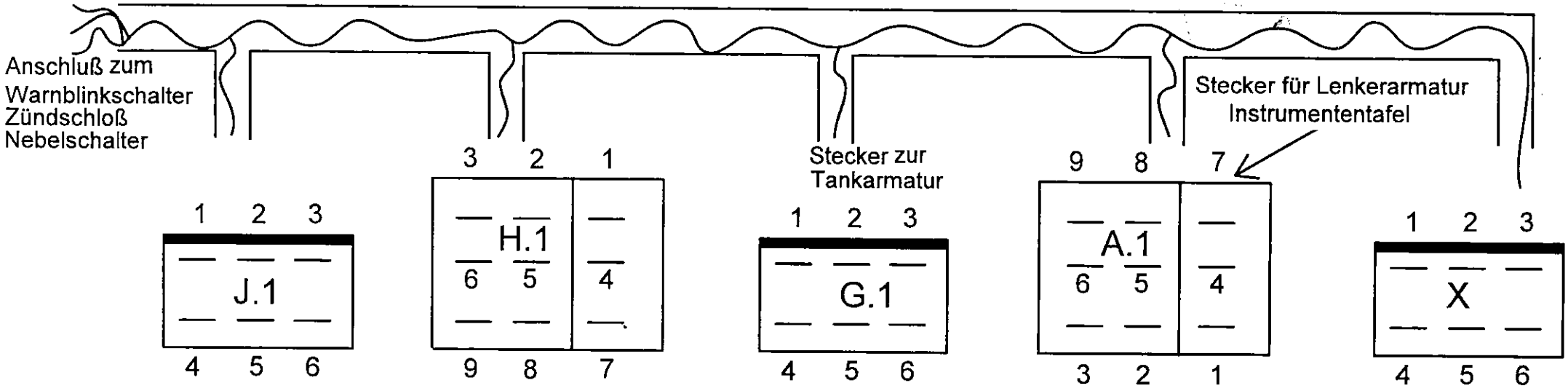

1 = Grün
2 = Rot
3 = Weiß
4 = Schwarz-Weiß
5 = Schwarz-Grün
6 = Rot-Gelb

1 = Rot-Schwarz
2 = Rot-Blau
3 = Blau-Grün
4 = Braun
5 = Schwarz 0,75 mm²
6 = Grau-Schwarz
7 = Blau
8 = Grün-Gelb
9 = Grau-Grün

1 = --
2 = Rot-Schwarz
3 = --
4 = Schwarz 0,75
5 = Grau
6 = Braun

1 = Schwarz 1,5 mm²
2 = Brau
3 = Grau
4 = Weiß
5 = Blau
6 = Grau-Grün
7 = Schwarz-Weiß
8 = Schwarz-Grün
9 = Schwarz 0,75 mm²

1 = Rot
2 = Lila
3 = Schwarz
4 = Grau
5 = --
6 = --

Steckerbelegung Chopper Karosse

Stecker Funktion

X = Anschlüsse Anlasser
B = Zentralstecker Karosserieverkabelung
C = Zentralstecker Motorverkabelung
G = Zentralstecker Instrumentenkabelbaum
H = Zentralstecker Instrumentenkabelbaum
J = Zentralstecker Instrumentenkabelbaum
P = Zentralstecker Schalterkombination
br = Masseanschluß Hauptkabebaum

Anschluß Drehstrom Lichtmaschine

D+ Lichtmaschine = bl 0,75
B+ Lichtmaschine = rt 1,50

Funktion und Kabelbelegung

gr	0,75	Standlicht / Instrumentenbeleuchtung
sw	0,75	Öldurckschalter
bl	0,75	Ladestomkonrolle
ge	0,75	Abblendlicht
ws	0,75	Fernlicht
rt	0,75	Plus f.Schlterkombination Schalter Nebelschlußlicht
gn	0,75	Bremsleuchten
gr/sw	0,75	Nebelschlußleuchte
sw/ws	0,75	Blinker links
sw/gn	0,75	Blinker rechts
br/ws	0,75	Rückfahrscheinwerfer
rt/bl	0,75	Warnblinkschlter Blinkgeber
sw/gn	0,75	Drehzahlmesser
ge/gn	0,75	Bremsflüssigkeitsanzeige Geber/Kontrolleuchte
rt/ge	0,75	Tankgeber Tankuhr
gr/gn	0,75	Bremsflüssigkeitsanzeige Geber Kontrolleuchte
rt/sw	0,75	Tankgeber Tankuhr
br	0,75	Masse
rt	1,50	Plus
sw	1,50	Zündstom zur Zündspule/Abschaltventil Vergaser/Kaltstartautomatik/Bremsflüssigkeitsanzeige Rückfahrgangschalter/Bremslicht/Öldruck
li	1,50	Plus
ws/rt	1,50	Batterie Plus Relaise Fernlicht
li/sw	0,75	Batterie Plus Relaise Anlasser
gn/rt	1,50	Batterie Plus Relaise Abblendlicht
rt	2,50	Batterie Plus
sw	2,50	Plus Magnetschalter Anlasser

Anschlußplan Serie

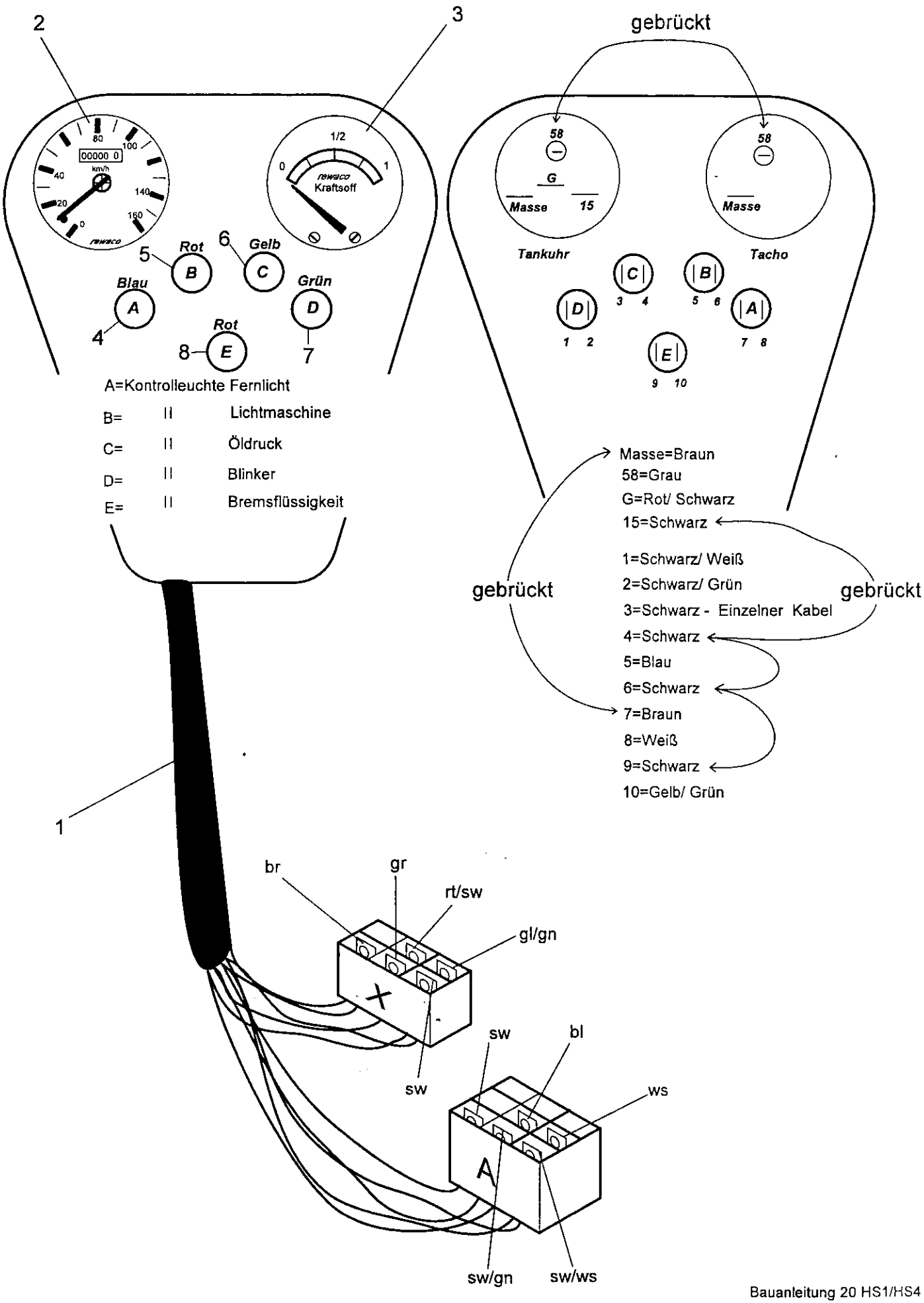

Abbildung 20.

Montage Tank Armaturen:

Die Montage Tankuhr und Tacho ist in Abb.17.1 beschrieben.

An die einzelnen Kabel vom Kabelbaum Pos.1 werden Kabelverbinder angeklemmt und wie gezeichnet nach Farben in die Steckdose gesteckt.

Beim Anschließen der Kontrolleuchten ist darauf zu achten, daß der Anschluß Masse-Braun und 7-Braun überbrückt werden.

So wie die Klemme 15, 4, 6, und 9-Schwarz.

Pos.	Stk.	Artikel Nr.	Benennung
1	1	18 0200 1	Kabelbaum Tank HS1/HS4 mit Tacho u.Tankuhr
2	1	18 0055 2	Tacho rewaco Dr. 60 mm Einbau
3	1	18 0040 2	Tankuhr
4	1	18 0090 2	Kontrolleuchte für Fernlicht
5	1	18 0100 2	Kontrolleuchte rot für Ladekontrolle
6	1	18 0110 2	Kontrolleuchte gelb für Öldruck
7	1	18 0120 2	Kontrolleuchte grün für Fahrtrichtungsanzeige
8	1	18 0070 2	Kontrolleuchte rot für Bremsflüssigkeit

Zündschloss

3

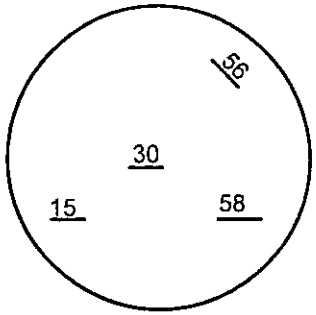

Nebelschluss

2

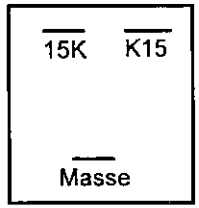

Warnblinkschalter

1

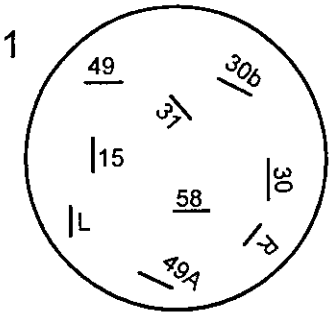

15= Schwarz 1,5 mm²

30= Rot 1,0 mm²

56= Rot 0,75 mm²

58= Grau

15K =Rot 0,75 mm²

K15 = Grau-Schwarz

Masse = Braun

L = Schwarz-Weiß

15 = Schwarz+Grün 0,75 mm²

49 =Rot-Blau

30b= Rot-Blau

30 =Lila

R = Schwarz-Grün

49A= Rot-Gelb

58 = Grau

31 Masse = Braun

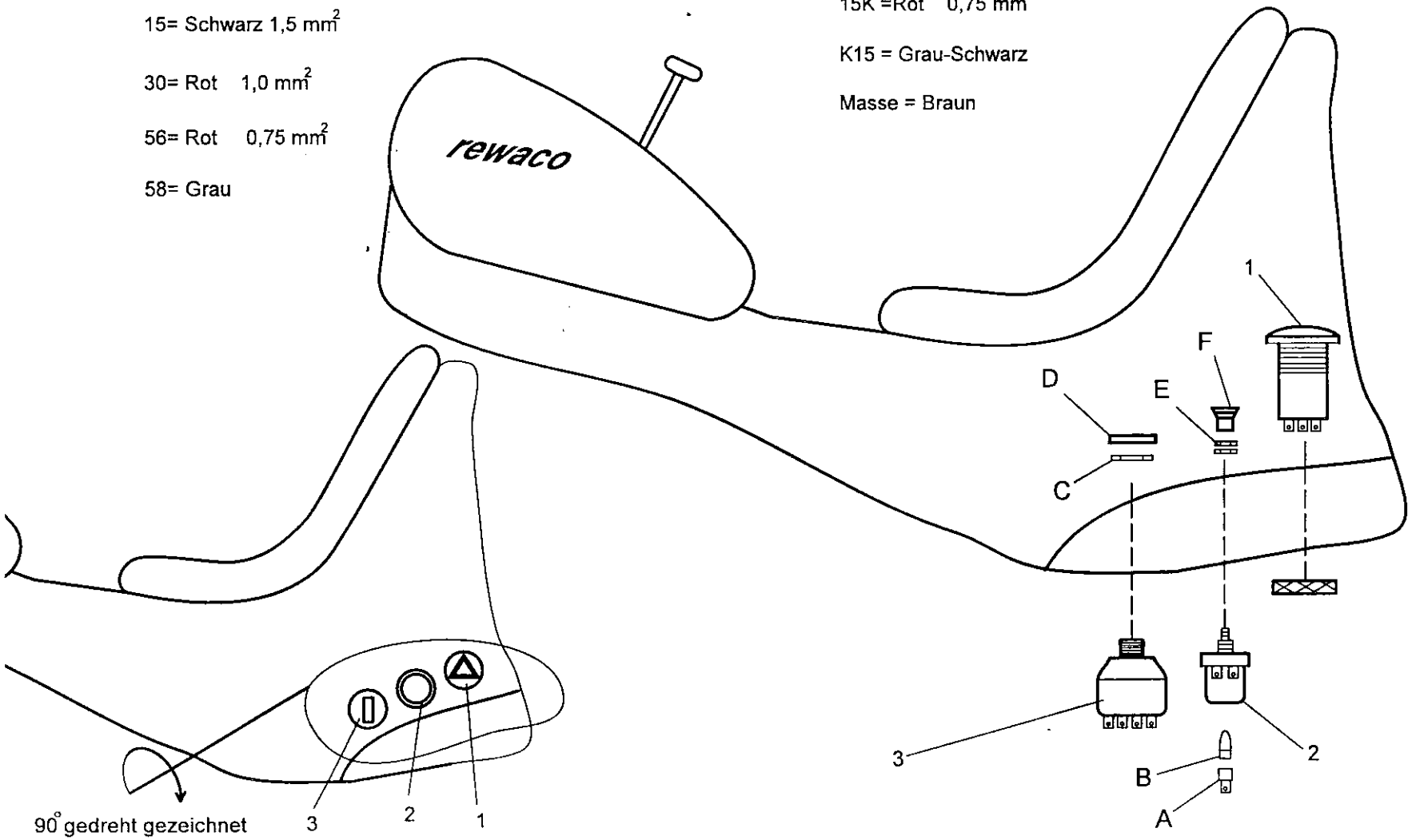

Abbildung 21.

Montage Zündschloß, Warnblinkschalter und Nebelschlußlichtschalter:

Pos.1 Warnblinkschalter wird von oben in die Karosse eingesteckt und von unten verschraubt wie in Abb.21 beschrieben.

Pos.2 Nebelschlußlichtschalter wird von unten in die Karosse eingesteckt und von oben mit Pos.E gesichert, im Anschluß wird Pos.F aufgeschraubt.
Es ist darauf zu achten, daß Pos.B eine 2 Volt Birne in Pos.A eingelegt und zusammen in Pos.2 eingesteckt wird.

Pos.3 Zündschloß wird ebenfalls von unten in die Karosse eingesteckt und von oben mit Pos.C gesichert, Pos.D kommt als Abdeckung darüber.

Die Verkabelung vom Zündschloß, Nebelschlußlichtschalter und Warnblinkschalter wird wie Abb.21 beschrieben durchgeführt.

Pos.	Stk.	Artikel Nr.	Benennung
1	1	18 0020 2	Warnblinkschalter
2	1	18 0021 2	Nebelschlußlichtschalter
3	1	18 0010 2	Zündschloß

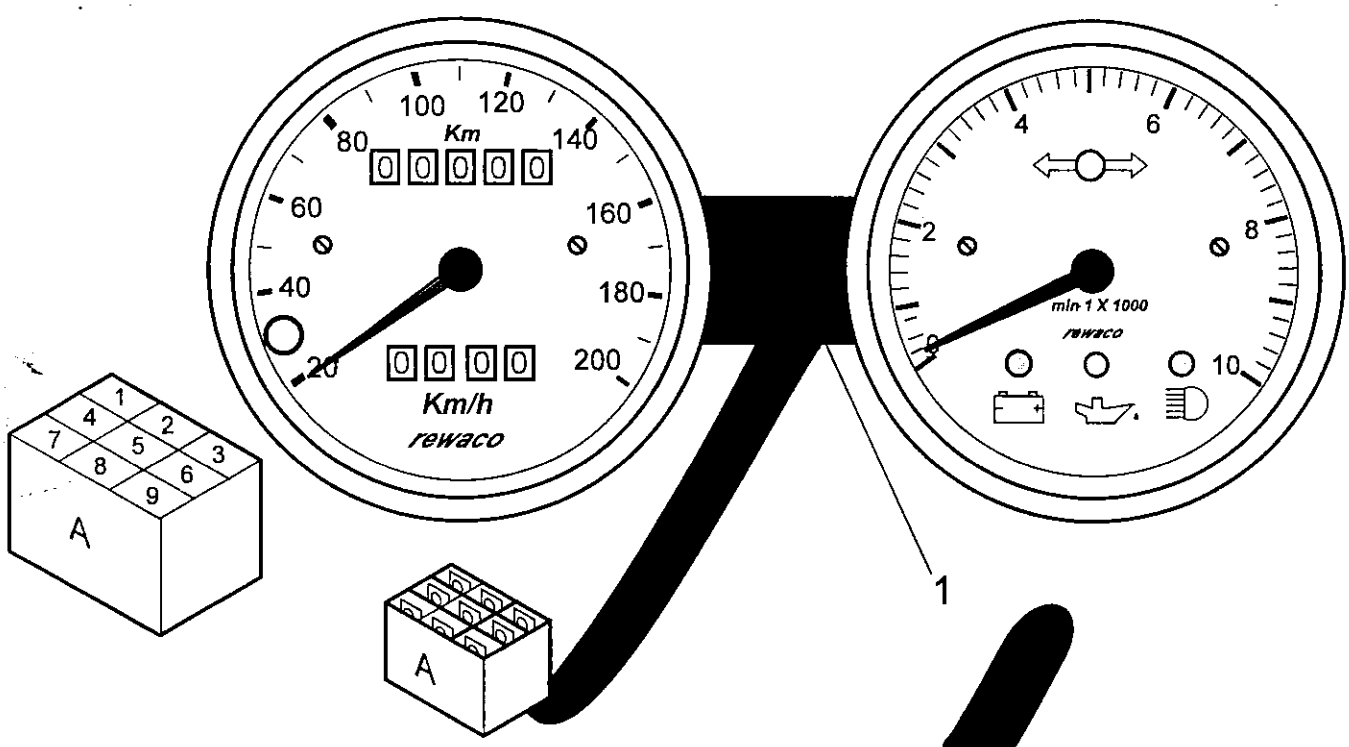

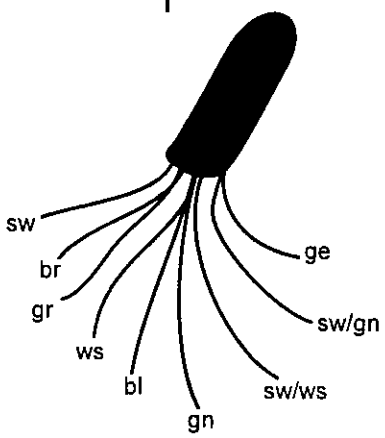

1 = Schwarz
2 = Braun
3 = Grau
4 = Weiß
5 = Blau
6 = Grün
7 = Schwarz/Weiß
8 = Schwarz/Grün
9 = Gelb

180° gedreht

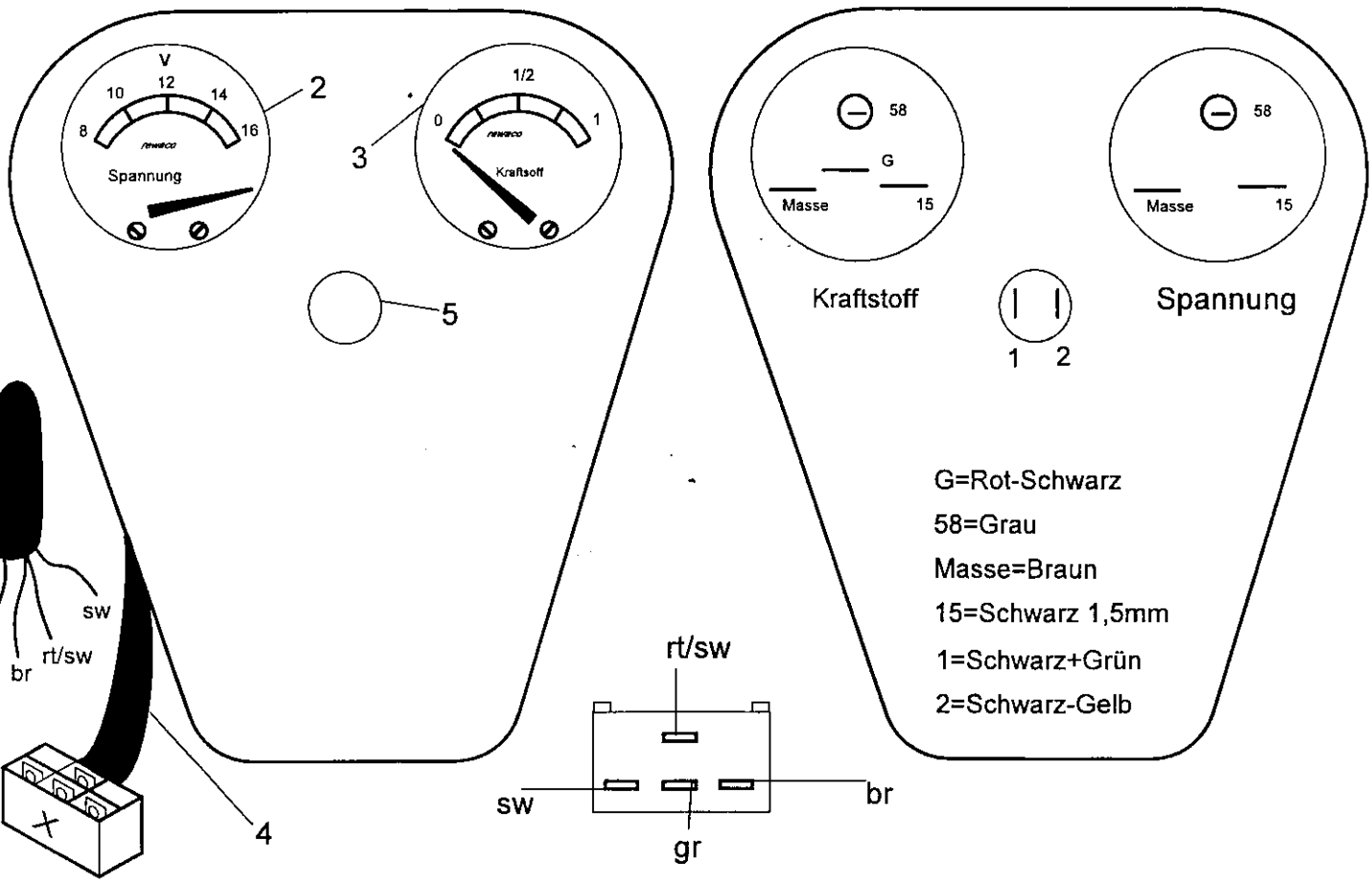

G=Rot-Schwarz
58=Grau
Masse=Braun
15=Schwarz 1,5mm
1=Schwarz+Grün
2=Schwarz-Gelb

Abbildung 22.

Montage Tank Armaturen:

Die Montage Tankuhr und Tacho ist in Abb.17.1 beschrieben

An die einzelnen Kabel vom Kabelbaum Pos.4 werden Kabelverbinder angeklemmt und wie gezeichnet nach Farben in die Steckdose gesteckt.

Die Montage der Cockpit Instrumententafel ist in Abb.10 beschrieben.

Die Verkabelung von Pos.A wird wie in Abb.22 beschrieben durchgeführt.

Pos.	Stk.	Artikel Nr.	Benennung
1	1	18 0230 2	Cockpit Instrumententafel
2	1	18 0045 2	Spannungsanzeige
3	1	18 0040 2	Tankuhr
4	1	18 0200 2	Kabelbaum Tank HS1/HS4 mit Tankuhr u.Voltmeter
5	5	18 0070 2	Kontrolleuchte rot für Bremsflüssigkeit

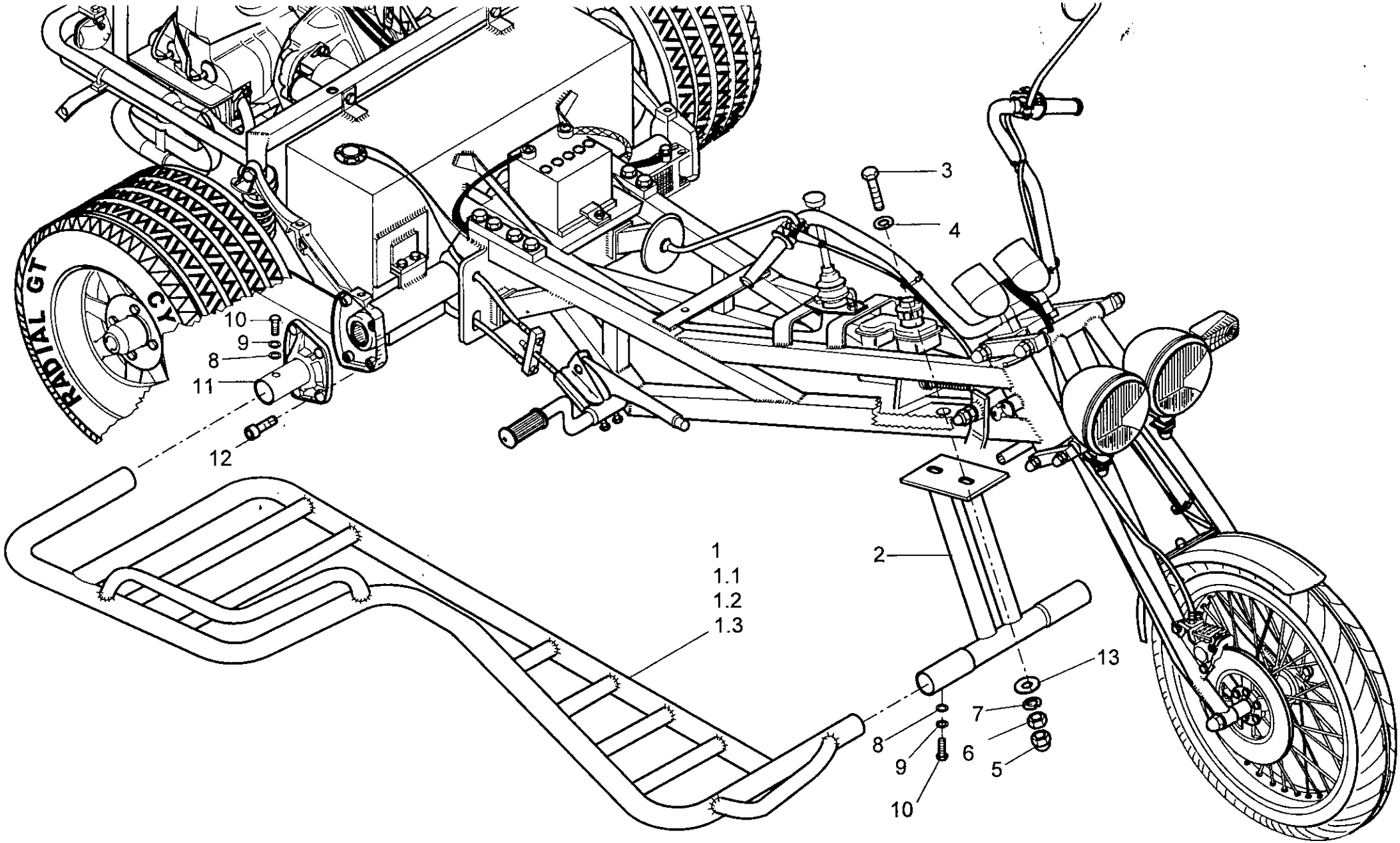
3
4
10
9
8
11
12
1
1.1
1.2
1.3
2
13
7
8
9
6
5
10

Montagehinweis **rewaco** **HS1**

Abbildung 23

Montage Seitenaufprallschutz:

Zur Montage des Seitenaufprallschutzes werden die original Drehstabdeckel an der Hinterachse, sowie die vordere Fußstütze entfernt.

Drehstabdeckel Pos. 11 gegen die original Drehstabdeckel austauschen. Rechten und linken Drehstabdeckel montieren, jedoch noch nicht fest verschrauben. Die Innensechskantschraube nur 2-3 Gewindegänge einschrauben.

Seitenaufprallschutz in die Führung der Drehstabdeckel einsetzen und vordere Stütze gemäß Zeichnung montieren. Seitenaufprallschutz ausrichten. Nun die vordere Stütze anheben und am Trikerahmen verschrauben.

Drehstabdeckel nun fest verschrauben und wie in der Zeichnung dargestellt, den Seitenaufprallschutz vorne und hinten mit je einer M6 Skt-Schraube sichern.

Pos.	Stk.	Artikel Nr.	Benennung
1	1	18 0025 1	Seitenaufprallschutz rechts VA
1,1	1	18 0016 1	Seitenaufprallschutz links VA
1,2	1	18 0027 1	Seitenaufprallschutz Rahmen rechts schwarz
1,3	1	18 0028 1	Seitenaufprallschutz Rahmen links schwarz
2	1	09 0025 1	Fußrastenträger vorne für Seitenaufprallschutz HS1-HS3
3	2	N 0933 8/30 VA	Skt-Schraube M8X30 VA
4	2	N 0125 8 VA	U-Scheibe M8 VA
5	2	N 1587 8 A2	Hutmutter M8 VA
6	2	N 0934 8 A2	Skt-Mutter M8 VA
7	2	N 0127 8 A2	Federring M8 VA
8	4	N 0125 6 A2	U-Scheibe M6 VA
9	4	N 0127 6 A2	Federring M6 VA
10	4	N 0931 6/25 A2	Skt-Schraube M6X25 VA
11	2	09 0026 1	Drehstabdeckel für Seitenaufprallschutz
12	8	N 0912 10/20 A2	Innensechskantschraube M10X20 VA
13	2	N 9021 8 VZ	K-Scheibe M8 VZ

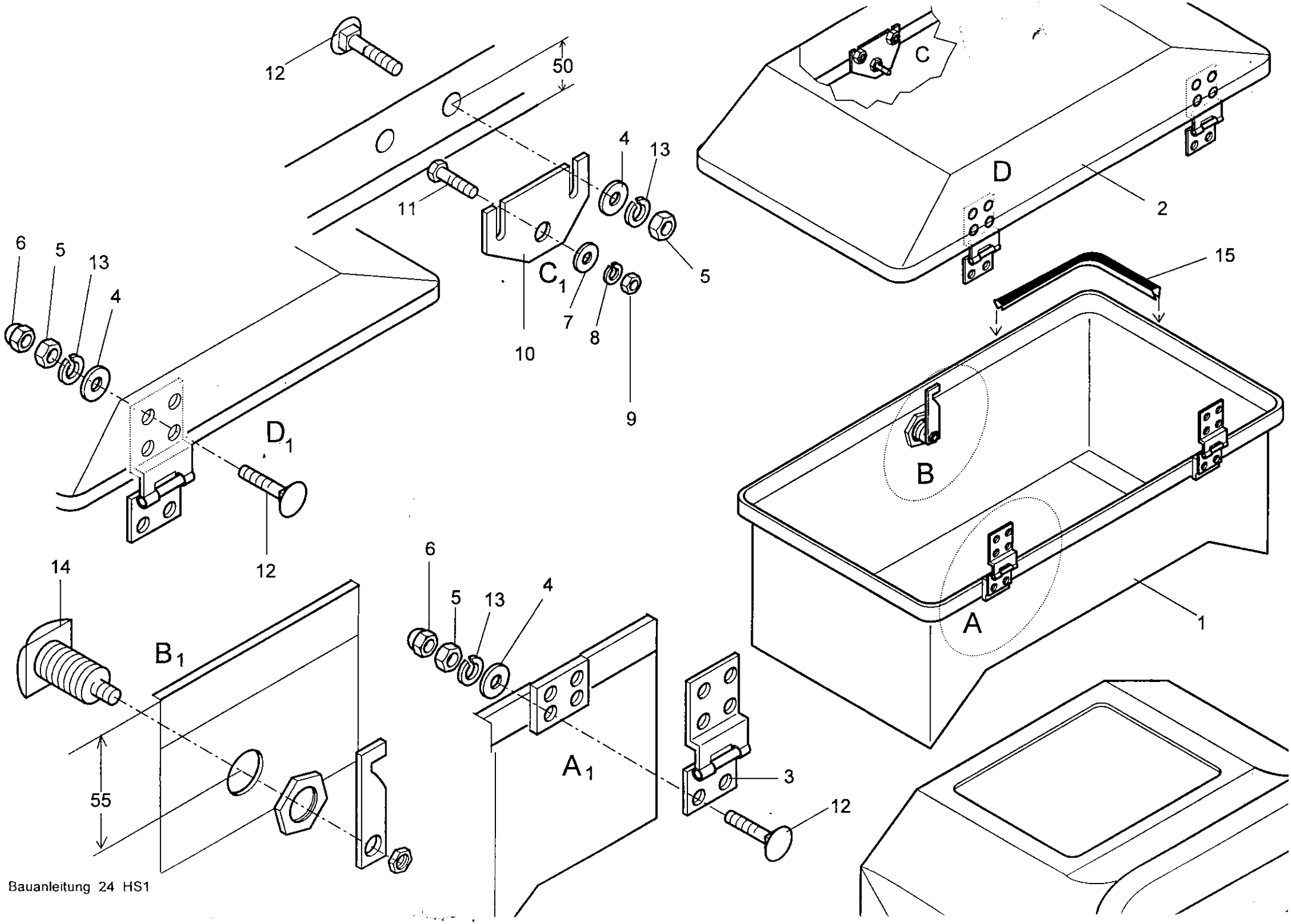
12
50
11
4
13
5
C
D
2
C1
10
7
8
9
6
5
13
4
D1
12
15
B
A
1
14
B1
55
6
5
13
4
A1
3
12

Montagehinweis

rewaco **HS1**

Abbildung 24

Koffer Zusammenbau:

Pos. 15 Kantenschutz mit Gummilippe auf Pos.1 Kofferunterteil aufstecken.

Kantenschutz am Scharnier- Haltepunkt Pos.A ausklinken.

Scharnier Pos.3 wie gezeichnet an Kofferunterteil anschrauben.
(Kurze Seite vom Scharnier nach unten)

Pos.D Kofferdeckel auf Kofferunterteil auflegen und Scharnier wie in Pos.D1 gezeichnet verschrauben.

Pos.B1 Schloß anpassen und ebenfalls verschrauben. (beachten 55mm von Oberkante)

Pos.C1 Schloßoberteil am Kofferdeckel anpassen, ausrichten und verschrauben.

Pos.	Stk.	Artikel Nr.	Benennung
1	1	19 0310 1	Kofferunterteil HS1
2	1	19 0300 1	Kofferdeckel HS1
3	2	19 0110 7	Koffer-Scharnier
4	18	N 9021 5VA	K-Scheibe M5 VA
5	18	N 0934 5 A2	Skt-Mutter M5 VA
6	18	N 1587 5 A2	Hutmutter M5 VA
7	1	N 9021 4VA	K-Scheibe M4 VA
8	1	N 0127 4 VA	Federring M4 VA
9	1	N 0934 4 VA	Skt-Mutter M4 VA
10	1	19 0117 2	Kofferschloßplatte HS1 ab 1/97
11	1	N 0933 4/25 A2	Skt-Schraube M4X25 VA
12	18	N 0603 5/35 A2	Schloßschraube M5X16 VA
13	18	N 0127 5 A2	Federring M5 VA
14	1	20 0111 2	Kofferschloß ab 1/97 HS1
15	1	19 0131 2	Kantenschutz mit Gummidichtlippe Koffer

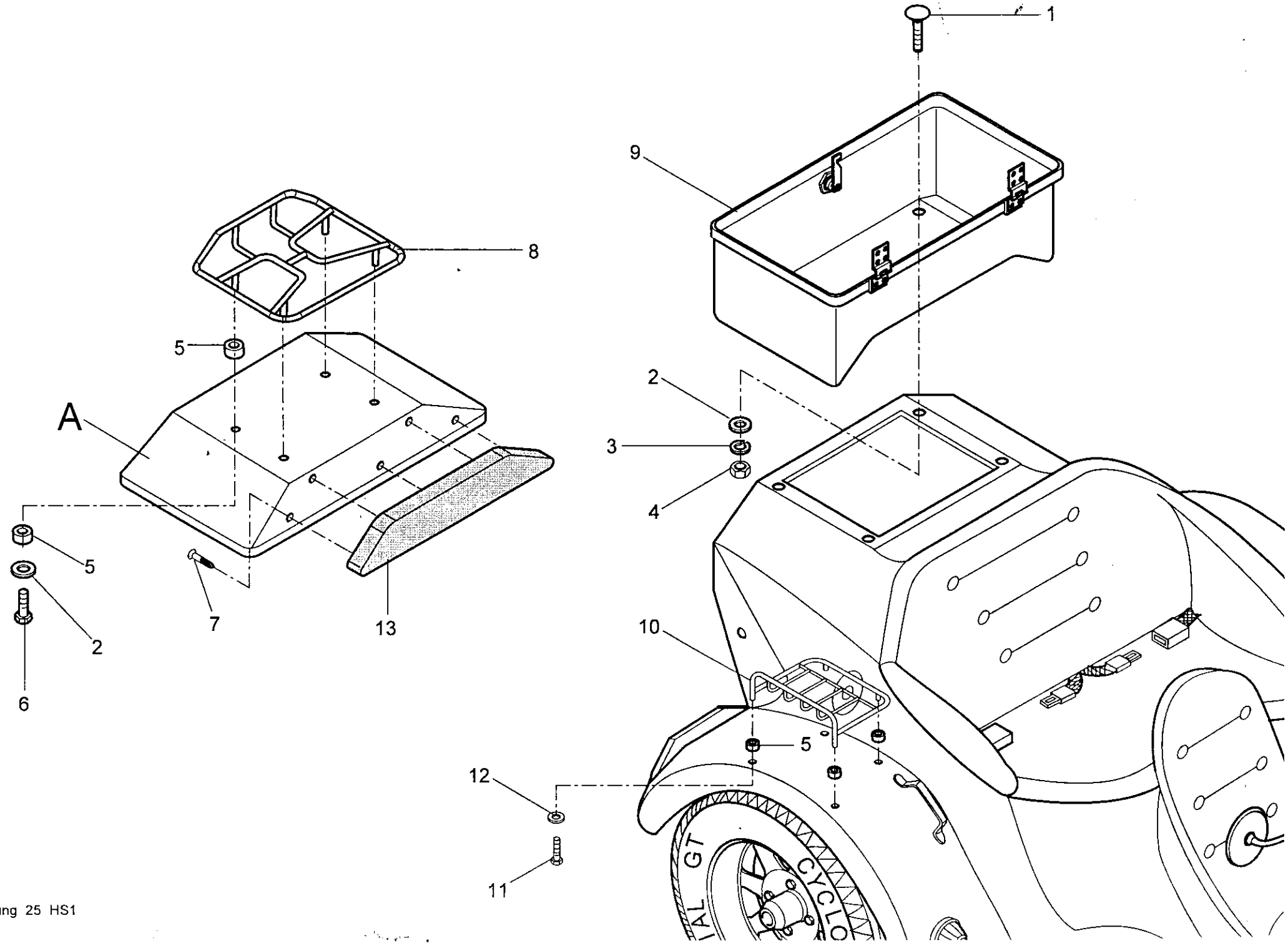
1
9
8
5
A
2
3
4
5
2
6
7
13
10
5
12
11

Montagehinweis **rewaco** **HS1**

Abbildung 25

Koffer Montage:

Koffer Pos. 9 wird auf der Karosse ausgerichtet und vorgebohrt (auf der oberenKante), dann wie gezeichnet verschrauben.

Pos. 8 Gepäckträger auf dem Kofferdeckel Pos. A ausrichten, vorbohren und ebenfalls verschrauben.

Pos. 13 Nackenpolster an der Kofferdeckel Vorderseite ausrichten und mit Pos.7 SPAX-Schrauben befestigen.

Pos. 10 Gepäckträger für Kotflügel nach belieben ausrichten und verschrauben.
Achtung !
Beim Bohren auf die Verkabelung,unterhalb des Kotflügels achten !

Pos.	Stk.	Artikel Nr.	Benennung
1	4	N 0603 6/20 A2	Schloßschraube M6X20 VA
2	8	N 9021 6 A2	K-Scheibe M6 VA
3	4	N 0127 6 A2	Federring M6 VA
4	4	N 0934 6 A2	Skt-Mutter M6 VA
5	16	20 0080 2	Gummischeibe
6	4	N 0933 6/30 VZ	Skt-Schraube M6X30 VZ
7	5	N SPAX 4,2X25 VA	SPAX Schraube 4,2X25 VZ für Sitz befestigung
8	1	0 100 050	Gepäckträger für HS1-Serie
9	1	19 0310 1	Kofferunterteil HS1
10	2	0 100 070	Gepäckträger für Kotflügelmontage
11	8	N 0931 6/20 VZ	Skt-Schraube M6X20 VZ
12	8	N 9021 6 VZ	K-Scheibe M6 VZ
13	1	HS100122	Nackenpolster für Kofferaufbau HS1

Drehmoment =

Pos. 6 = 15 N/m

Pos. 6,1 = 28 N/m

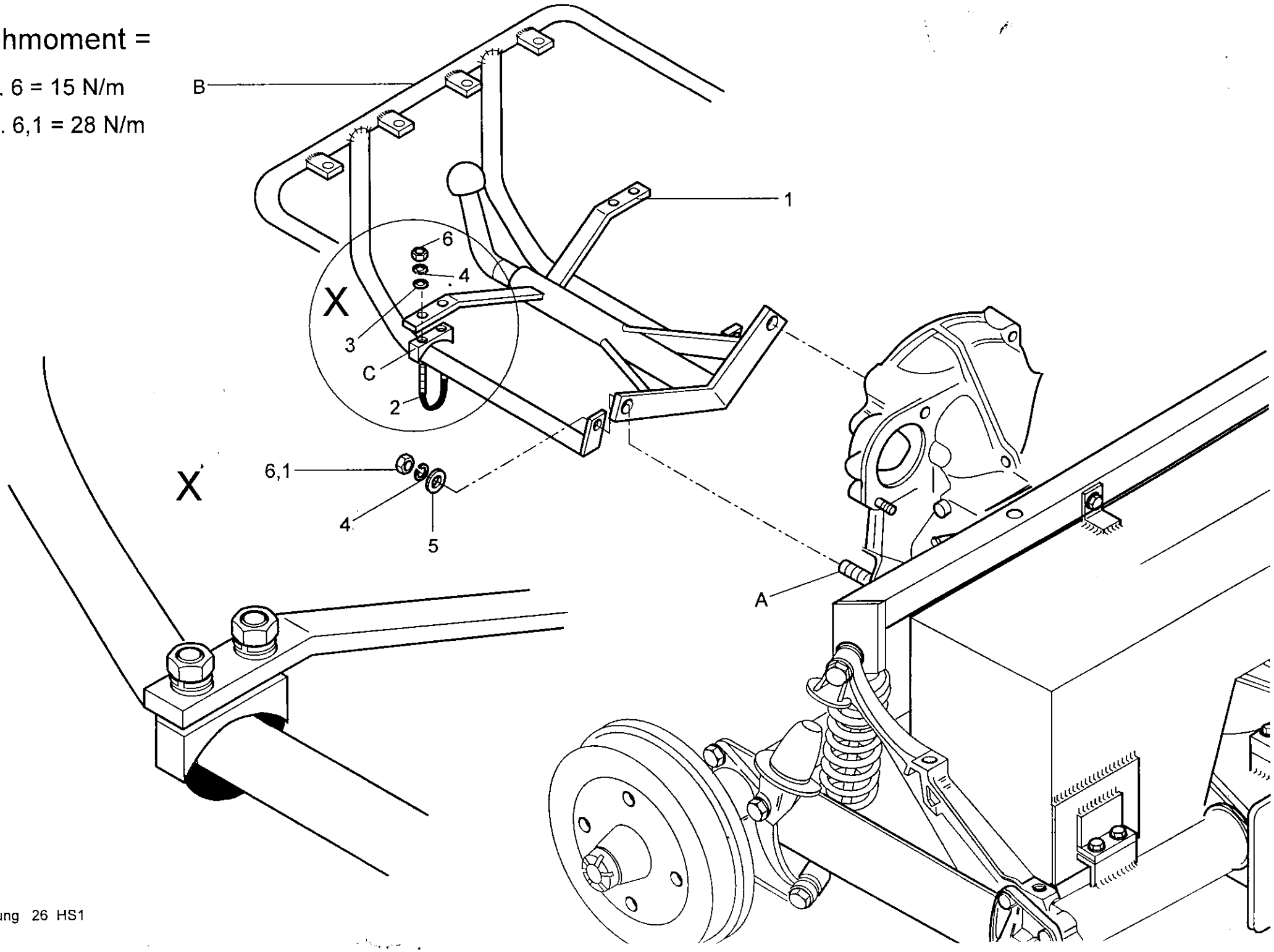

Montagehinweis

rewaco **HS1**

Abbildung:26

Montage: Anhängerkupplung

Zur Montage der Anhängerkupplung Pos.1 wird der Heckbügel Pos.B vom Fahrzeug gelöst, dabei Karosserie-Schrauben komplett aus ihren Halterungen entfernen.

Anhängerkupplung Pos.1 auf Pos. A schieben, danach ebenfalls Heckbügel Pos. B auf Pos. A schieben.

Dann wie in Abb.26 dargestellt, Anhängerkupplung Pos. 1 mit Pos.2 Bügelschelle befestigen.

Es ist darauf zu achten, daß Pos. 6 Skt-Mutter mit 15 N/m so wie Pos. 6.1 Skt-Mutter mit 28 N/m (Drehmomentschlüssel) angezogen werden.

Pos.	Stk.	Artikel Nr.	Benennung
1	1	0 100 560	Anhängerkupplung ohne E.-Satz
2	2	19 0090 2	Bügelschelle 42 mm
3	6	N 0125 8 VA	U-Scheibe M8 VA
4	6	N 0127 8 A2	Federring M8 VA
5	2	N 9021 8 A2	K-Scheibe M8 VA
6	4	N 0934 8 A2	Skt-Mutter M8 VA
6,1	2	N 0934 8 A2	Skt-Mutter M8 VA

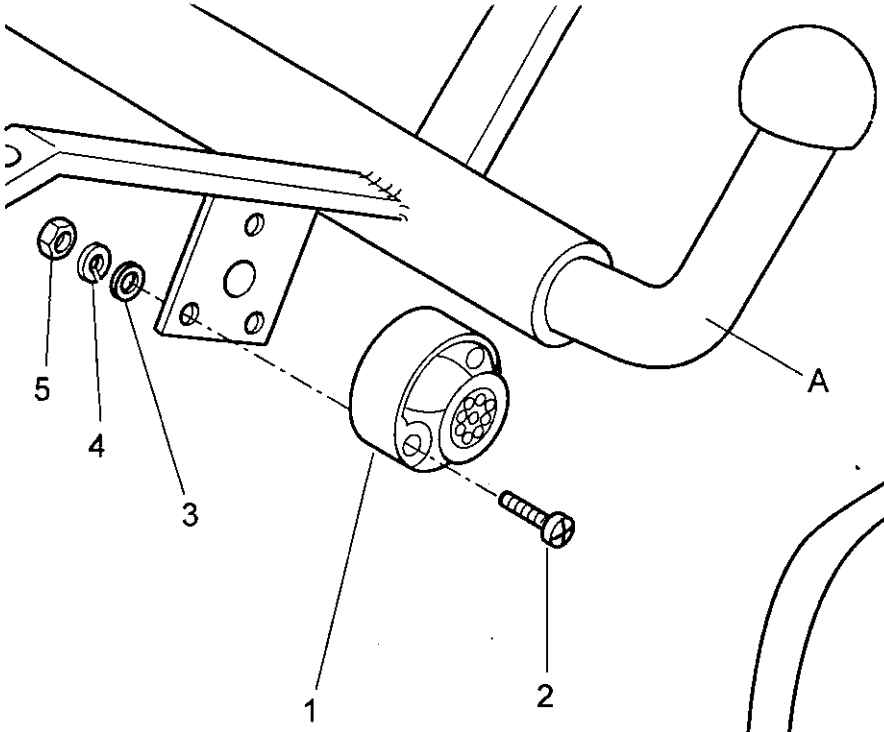

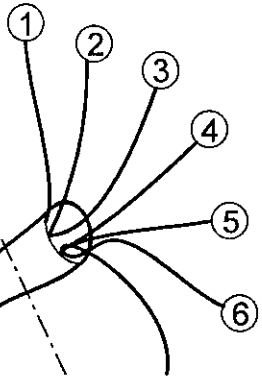

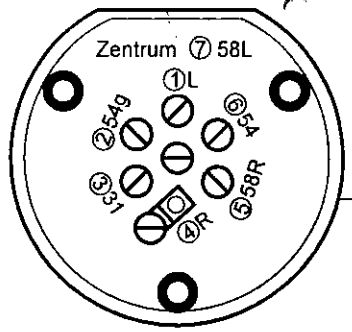

2 180° gedreht

① L = sch/w
② 54 g = gr/sch
③ 31 = br
④ R = sch/grün
⑤ 58 R = grau
⑥ 54 = grün
⑦ 58 L = grau

Gebrückt

6

B.1

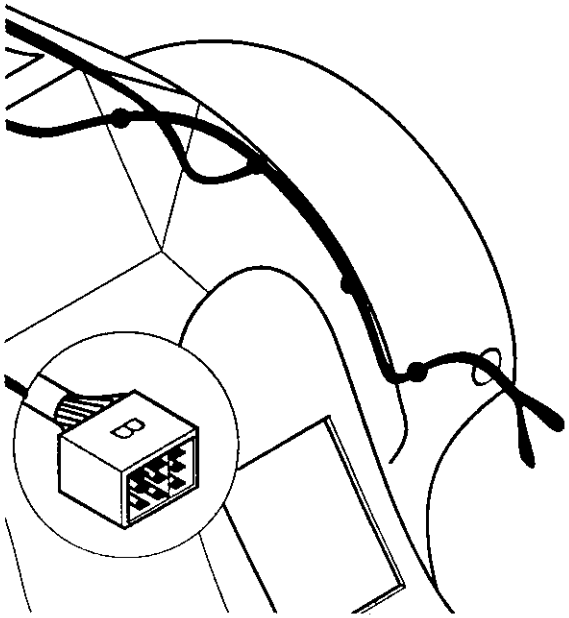

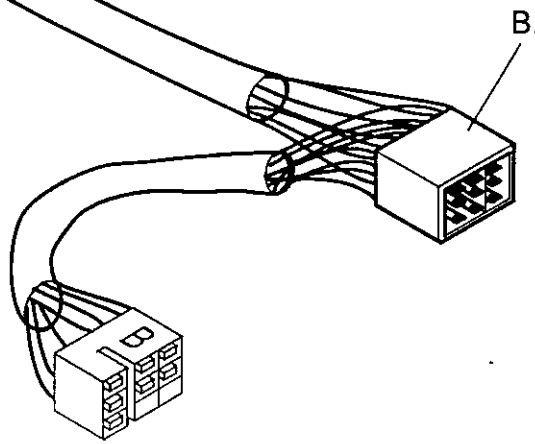

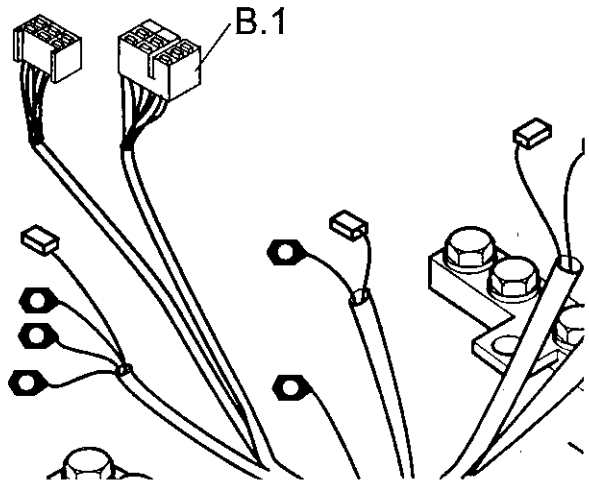

Montagehinweis

rewaco **HS1**

Abbildung 27

Montage Elektrik Anhänger-Kupplung:

Kabel von dem Kabelbaum Pos.6 an der Steckdose Pos.2 wie gezeichnet anschließen

Es ist darauf zu achten, daß 58R grau und 58L grau durch ein kurzes Stück Kabel überbrückt werden (Massekabel).

Dann wird die Dose Pos.2 mit dem Kabelbaum Pos.6 an der Anhängerkupplung Pos.A angeschraubt

Der Kabelbaum Pos.6 wird an der Anhängerkupplung zum Achsrohr (rechts in Fahrtrichtung) verlegt.

Dort befindet sich die Steckerverbindung vom Karosserie-kabelbaum Pos.B und vom Rahmen Pos.B1, diese werden gelöst und mit dem Kabelbaum Pos.6 überbrückt.

Pos.	Stk.	Artikel Nr.	Benennung
1	1	18 0400 1	Steckdose 7 Pol.
2	3	N 0965 5/35 VZ	Senkschraube mit Kreuzschlitz M5x35 VZ
3	3	N 0125 8 A2	U-Scheibe M5 VA
4	3	N 0127 5 VZ	Federring M5 VZ
5	3	N 0934 5 A2	Skt-Mutter M5 VA
6	1	18 0220 1	Kabelbaum für Anhängerkupplung

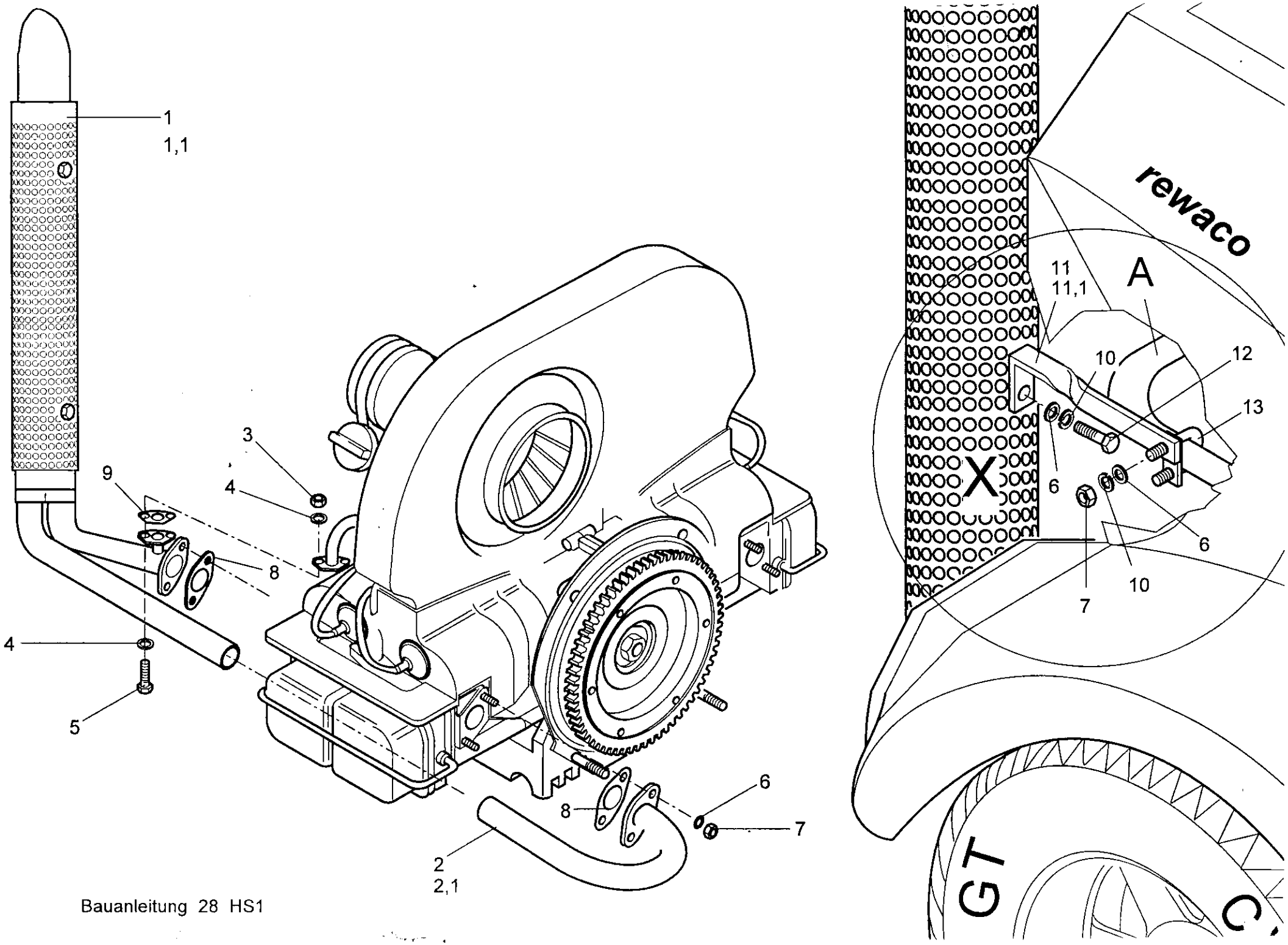

Bauanleitung 28 HS1

Montagehinweis **rewaco** **HS1**

Abbildung 28

Montage Hochauspuffanlage:

Die Montage von Pos. 1-1,1 Hochauspuffanlage ist in Abb.28 beschrieben.

Es ist darauf zu achten das Pos.9 Auspuffdichtung Vergaservorwärmung und Pos.8 Auspuffdichtung (groß) nicht vergessen werden!!

Pos. 11-11,1 Halter für Hochauspuff wird wie in Pos.X beschrieben an Pos. A Heckbügel mit einer Bügelschelle Pos.13 befestigt.

Pos.	Stk.	Artikel Nr.	Benennung
1	1	13 0183 1	Hochauspuffanlage HS1 Rechts
1,1	1	13 0184 1	Hochauspuffanlage HS1 Links
2	1	13 0161 1	Auspuffkrümmer Hochauspuffanlage rechts
2,1	1	13 0162 02	Auspuffkrümmer Hochauspuffanlage links
3	4	N 0934 6 A2	Skt-Mutter M6 VA
4	8	N 0125 8 VA	U-Scheibe M8 VA
5	4	N 0931 6/25 A2	Skt-Schraube M6X25 VA
6	14	N 0125 8 VA	U-Scheibe M8 VA
7	12	N 0934 8 A2	Skt-Mutter M8 VA
8	4	13 0200 1	Auspuffdichtung groß
9	2	13 0175 2	Auspuffdichtung Vergaservorwärmung
10	6	N 0127 8 VZ	Federring M8 VZ
11	1	13 0301 2	Halter für Hochauspuff rechts
11,1	1	13 0300 2	Halter für Hochauspuff links
12	2	N 0931 8/16 VZ20	Skt-Schraube M8X16 VZ
13	2	19 0090 2	Bügelschelle 42 mm